DE PT FI JA
EN NL EL ZH
FR SV CS SK
IT DA PL
ES NO RU

Originalbetriebsanleitung
Translation of the original instruction

FRÄSMASTER 18V - 230 V, 50 Hz Set	#089000
FRÄSMASTER 18V - 230 V, 50 Hz UK Set	#089663
FRÄSMASTER 18V - 115 V, 60 Hz USA Set	#089664
FRÄSMASTER 18V - 230 V, 50 Hz AUS Set	#012266
FRÄSMASTER 18V - Baretool	#089660

DE	**Deutsch**	Bedienungsanleitung	3
EN	**English**	Operating Manual	25
FR	**Français**	Instructions d’utilisation	47
IT	**Italiano**	Istruzioni d’uso	69
ES	**Espanõl**	Instrucciones de funcionamiento	91
PT	**Português**	Manual de instruções	113
NL	**Nederland**	Gebruiksaanwijzing	135
SV	**Svenska**	Bruksanvisning	157
DA	**Dansk**	Betjeningsvejledning	179
NO	**Norsk**	Bruksanvisning	201
FI	**Suomi**	Käyttöohje	223
EL	**Ελληνικά**	Οδηγίες χρήσης	245
CS	**Česky**	Návod k obsluze	267
PL	**Polski**	Instrukcja obsługi	289
RU	**Русский**	ИнструкциЯ	311
JA	日本語	取扱説明書	333
ZH	中文	使用手册	355
SK	**Slovenčina**	Návod na obsluhu	377

Wir gratulieren Ihnen zum Kauf Ihres FRÄSMASTER 18V.
Sie haben sich für eine erstklassige Fugenfräse entschieden.
Entwickelt und produziert wurde der FRÄSMASTER 18V nach dem aktuellen Wissensstand der kunststoffverarbeitenden Industrie. Für seine Herstellung werden hochwertige Materialien verwendet.

Bewahren Sie alle Sicherheitshinweise und Anweisungen auf.

FRÄSMASTER 18V
Fugenfräse

Mehr Informationen über den **FRÄSMASTER 18V**, sowie spezifische Hinweise in den dazugehörigen Handbüchern des Ladegerätes, des Akkus und des Fräsblattes finden Sie auf www.wolff-tools.com.

1. Allgemeine Sicherheitshinweise für Elektrowerkzeuge

WARNUNG Lesen Sie alle Sicherheitshinweise, Anweisungen, Bebilderungen und technische Daten, mit denen dieses Elektrowerkzeug versehen ist. Versäumnisse bei der Einhaltung der nachfolgenden Anweisungen können elektrischen Schlag, Brand und/oder schwere Verletzungen verursachen. **Bewahren Sie alle Sicherheitshinweise und Anweisungen für die Zukunft auf.** Der in den Sicherheitshinweisen verwendete Begriff „Elektrowerkzeug“ bezieht sich auf netzbetrieben Elektrowerkzeuge (mit Netzleitung) oder auf akkubetriebene Elektrowerkzeuge (ohne Netzleitung).

1. **Arbeitsplatzsicherheit**
   a. **Halten Sie Ihren Arbeitsbereich sauber und gut beleuchtet.** Unordnung oder unbeleuchtete Arbeitsbereiche können zu Unfällen führen.
   b. **Arbeiten Sie mit dem Elektrowerkzeug nicht in explosionsgefährdeter Umgebung, in der sich brennbare Flüssigkeiten, Gase oder Stäube befinden.** Elektrowerkzeuge erzeugen Funken, die den Staub oder die Dämpfe entzünden können.
   c. **Halten Sie Kinder und andere Personen während der Benutzung des Elektrowerkzeugs fern.** Bei Ablenkung können Sie die Kontrolle über das Elektrowerkzeug verlieren.

2. **Elektrische Sicherheit**
   a. **Der Anschlussstecker des Elektrowerkzeugs muss in die Steckdose passen. Der Stecker darf in keiner Weise verändert werden. Verwenden Sie keine Adapterstecker gemeinsam mit schutzgeerdeten Elektrowerkzeugen.** Unveränderte Stecker und passende Steckdosen verringern das Risiko eines elektrischen Schlages.
   b. **Vermeiden Sie Körperkontakt mit geerdeten Oberflächen wie von Rohren, Heizungen, Herden und Kühlschränken.** Es besteht ein erhöhtes Risiko durch elektrischen Schlag, wenn Ihr Körper geerdet ist.
   c. **Halten Sie Elektrowerkzeuge von Regen oder Nässe fern.** Das Eindringen von Wasser in ein Elektrowerkzeug erhöht das Risiko eines elektrischen Schlages.
   d. **Zweckentfremden Sie die Anschlussleitung nicht, um das Elektrowerkzeug zu tragen, aufzuhängen oder um den Stecker aus der Steckdose zu ziehen. Halten Sie die Anschlussleitung fern von Hitze, Öl, scharfen Kanten oder sich bewegenden Teilen.** Beschädigte oder verwickelte Anschlussleitungen erhöhen das Risiko eines elektrischen Schlages.

e. **Wenn Sie mit einem Elektrowerkzeug im Freien arbeiten, verwenden Sie nur Verlängerungsleitungen, die auch für den Aussenbereich geeignet sind.** Die Anwendung einer für den Aussenbereich geeigneten Verlängerungsleitung verringert das Risiko eines elektrischen Schlages.

f. **Wenn der Betrieb des Elektrowerkzeugs in feuchter Umgebung nicht vermeidbar ist, verwenden Sie einen Fehlerstromschutzschalter.** Der Einsatz eines Fehlerstromschutzschalters vermindert das Risiko eines elektrischen Schlages.

3. **Sicherheit von Personen**

a. **Seien Sie aufmerksam, achten Sie darauf, was Sie tun, und gehen Sie mit Vernunft an die Arbeit mit einem Elektrowerkzeug. Benutzen Sie kein Elektrowerkzeug, wenn Sie müde sind oder unter dem Einfluss von Drogen, Alkohol oder Medikamenten stehen**. Ein Moment der Unachtsamkeit beim Gebrauch des Elektrowerkzeugs kann zu ernsthaften Verletzungen führen.

b. **Tragen Sie persönliche Schutzausrüstung und immer eine Schutzbrille.** Das Tragen persönlicher Schutzausrüstung, wie Staubmaske, rutschfeste Sicherheitsschuhe, Schutzhelm oder Gehörschutz, je nach Art und Einsatz des Elektrowerkzeugs, verringert das Risiko von Verletzungen.

c. **Vermeiden Sie eine unbeabsichtigte Inbetriebnahme. Vergewissern Sie sich, dass das Elektrowerkzeug ausgeschaltet ist, bevor Sie es an die Stromversorgung und/oder den Akku anschliessen, es aufnehmen oder tragen.** Wenn Sie beim Tragen des Elektrowerkzeugs den Finger am Schalter haben oder das Elektrowerkzeug eingeschaltet an die Stromversorgung anschliessen, kann dies zu Unfällen führen.

d. **Entfernen Sie Einstellwerkzeuge oder Schraubenschlüssel, bevor Sie das Elektrowerkzeug einschalten.** Ein Werkzeug oder Schlüssel, der sich in einem drehenden Teil des Elektrowerkzeugs befindet, kann zu Verletzungen führen.

e. **Vermeiden Sie eine abnormale Körperhaltung. Sorgen Sie für einen sicheren Stand und halten Sie jederzeit das Gleichgewicht.** Dadurch können Sie das Elektrowerkzeug in unerwarteten Situationen besser kontrollieren.

f. **Tragen Sie geeignete Kleidung. Tragen Sie keine weite Kleidung oder Schmuck. Halten Sie Haare und Kleidung fern von sich bewegenden Teilen.** Lockere Kleidung, Schmuck oder lange Haare können von sich bewegenden Teilen erfasst werden.

g. **Wenn Staubabsaug- und -auffangeinrichtungen montiert werden können, sind diese anzuschliessen und richtig zu verwenden.** Verwendung einer Staubabsaugung kann Gefährdungen durch Staub verringern.

h. **Wiegen Sie sich nicht in falscher Sicherheit und setzen Sie sich nicht über die Sicherheitsregeln für Elektrowerkzeuge hinweg, auch wenn Sie nach vielfachem Gebrauch mit dem Elektrowerkzeug vertraut sind.** Achtloses Handeln kann binnen Sekundenbruchteilen zu schweren Verletzungen führen.

4. **Verwendung und Behandlung des Elektrowerkzeugs**

a. **Überlasten Sie das Elektrowerkzeug nicht. Verwenden Sie für Ihre Arbeit das dafür bestimmte Elektrowerkzeug.** Mit dem passenden Elektrowerkzeug arbeiten Sie besser und sicherer im angegebenen Leistungsbereich.

b. **Benutzen Sie kein Elektrowerkzeug, dessen Schalter defekt ist.** Ein Elektrowerkzeug, das sich nicht mehr ein- oder ausschalten lässt, ist gefährlich und muss repariert werden.

c. **Ziehen Sie den Stecker aus der Steckdose und/oder entfernen Sie einen abnehmbaren Akku, bevor Sie Geräteeinstellungen vornehmen, Einsatzwerkzeugteile wechseln oder das Elektrowerkzeug weglegen.** Diese Vorsichtsmaßnahme verhindert den unbeabsichtigten Start des Elektrowerkzeugs.

d. **Bewahren Sie unbenutzte Elektrowerkzeuge außerhalb der Reichweite von Kindern auf. Lassen Sie keine Personen das Elektrowerkzeug benutzen, die mit diesem nicht vertraut sind oder diese Anweisungen nicht gelesen haben.** Elektrowerkzeuge sind gefährlich, wenn Sie von unerfahrenen Personen benutzt werden.

e. **Pflegen Sie Elektrowerkzeuge und Einsatzwerkzeug mit Sorgfalt. Kontrollieren Sie, ob bewegliche Teile einwandfrei funktionieren und nicht klemmen, ob Teile gebrochen oder so beschädigt sind, dass die Funktion des Elektrowerkzeugs beeinträchtigt ist. Lassen Sie beschädigte Teile vor dem Einsatz des Elektrowerkzeuges reparieren.** Viele Unfälle haben ihre Ursache in schlecht gewarteten Elektrowerkzeugen.

f. **Halten Sie Schneidwerkzeuge scharf und sauber.** Sorgfältig gepflegte Schneidwerkzeuge mit scharfen Schneidkanten verklemmen sich weniger und sind leichter zu führen.

g. **Verwenden Sie Elektrowerkzeug, Zubehör, Einsatzwerkzeuge usw. entsprechend diesen Anweisungen. Berücksichtigen Sie dabei die Arbeitsbedingungen und die auszuführende Tätigkeit.** Der Gebrauch von Elektrowerkzeugen für andere als die vorgesehenen Anwendungen kann zu gefährlichen Situationen führen.

h. **Halten Sie Griffe und Griffflächen trocken, sauber und frei von Öl und Fett.** Rutschige Griffe und Griffflächen erlauben keine sichere Bedienung und Kontrolle des Elektrowerkzeugs in unvorhergesehenen Situationen.

5. Verwendung und Behandlung des Akkuwerkzeugs

a. **Laden Sie die Akkus nur mit Ladegeräten auf, die vom Hersteller empfohlen werden.** Durch ein Ladegerät, das für eine bestimmte Art von Akkus geeignet ist, besteht Brandgefahr, wenn es mit anderen Akkus verwendet wird.

b. **Verwenden Sie in den Elektrowerkzeugen nur die dafür vorgesehenen Akkus.** Der Gebrauch von anderen Akkus kann zu Verletzungen und Brandgefahr führen.

c. **Halten Sie den nicht benutzten Akku fern von Büroklammern, Münzen, Schlüsseln, Nägeln, Schrauben oder anderen kleinen Metallgegenständen, die eine Überbrückung der Kontakte verursachen könnten.** Ein Kurzschluss zwischen den Akkukontakten kann Verbrennungen oder Feuer zur Folge haben.

d. **Bei falscher Anwendung kann Flüssigkeit aus dem Akku austreten. Vermeiden Sie den Kontakt damit. Bei zufälligem Kontakt mit Wasser abspülen. Wenn Akkuflüssigkeit in die Augen kommt, nehmen Sie zusätzlich ärztliche Hilfe in Anspruch.** Austretende Akkuflüssigkeit kann zu Hautreizungen oder Verbrennungen führen.

e. **Benutzen Sie keinen beschädigten oder veränderten Akku.** Beschädigte oder veränderte Akkus können sich unvorhersehbar verhalten und zu Feuer, Explosion oder Verletzungsgefahr führen.

f. **Setzen Sie einen Akku keinem Feuer oder zu hohen Temperaturen aus.** Feuer oder Temperaturen über 50 °C können eine Explosion des Akkus hervorrufen.

g. **Befolgen Sie alle Anweisungen zum Laden und laden Sie den Akku oder das Akkuwerkzeug niemals ausserhalb des in der Betriebsanleitung angegebenen Temperaturbereichs.** Falsches Laden oder Laden ausserhalb des zugelassenen Temperaturbereichs kann den Akku zerstören und die Brandgefahr erhöhen.

6. Service

a. **Lassen Sie Ihr Elektrowerkzeug nur von qualifiziertem Fachpersonal und nur mit Original-Ersatzteilen reparieren.** Damit wird sichergestellt, dass die Sicherheit des Elektrowerkzeugs erhalten bleibt.

b. **Warten Sie niemals beschädigte Akkus.** Sämtliche Wartung von Akkus sollte nur durch den Hersteller oder bevollmächtigte Kundendienststellen erfolgen.

2. Anwendung

2.1. Bestimmungsgemässe Verwendung

Der FRÄSMASTER 18V ist für den professionellen Boden-Einsatz im Gebäudeinneren vorgesehen.

Fräsen von Fugen in elastischen Bodenbelag (Kunststoff- und Naturbelag), verlegt in Form von:
- Rollen / Bahnenware
- Planken / Platten

Verwenden Sie ausschliesslich original Wolff-Ersatzteile und -Zubehör, weil Sie anderenfalls keine Gewährleistungs- und/oder Garantieansprüche geltend machen können.

2.2. Nicht bestimmungsgemässe Verwendung

Jede andere oder darüberhinausgehende Benutzung gilt als nicht bestimmungsgemäss.

Nutzen Sie den FRÄSMASTER 18V keinesfalls
- zum Fräsen von Fugen in andere Stoffe wie beispielsweise Metall, Stein, …
- zum Schneiden/Trennen von Materialien
- mit anderen Werkzeugen als den vorgesehenen Fräsblättern.

3. Technische Daten

		FRÄSMASTER 18V
Akkukapazität Li-Ion	Ah	5.0
Akkuspannung	V	18.0
Ladezeit (Akku)	min	max. 45
Leerlaufdrehzahl	U/min	5'000
Fräsblatt-Aufnahmebohrung	mm	20
Fräsblatt-Durchmesser	mm	130
Stammblattdicke	mm	2.6
Frästiefe	mm	0 - 6, stufenlos
Schalldruckpegel	L_{pA} (dB)	81.3 (K = 3 dB)
Schallleistungspegel	L_{WA} (dB)	92.3 (K = 3 dB)
Schwingungspegel	A_h (m/s^2)	<2.5 (K = 1.5m/s^2)
Gewicht	kg	5.5 (inkl. Akku)
	lbs	12.2
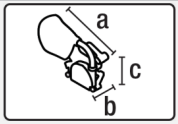	a) mm / inch	445 / 17.5
	b) mm / inch	212 / 8.4
	c) mm / inch	336 / 13.2
		CE

Technische Änderungen bleiben vorbehalten.

Die Geräusch- und Schwingungswerte wurden entsprechend EN 62841 ermittelt. Die angegebenen Messwerte gelten für neue Geräte. Im täglichen Einsatz verändern sich Geräusch- und Schwingungswerte, abhängig von der Art und Weise, in der das Elektrowerkzeug verwendet wird, insbesondere, welche Art von Werkstück bearbeitet wird.

HINWEIS
Der in diesen Anweisungen angegebene Schwingungspegel wurde entsprechend einem in EN 62841 genormten Messverfahren gemessen und kann für den Vergleich von Elektrowerkzeugen verwendet werden. Er eignet sich für eine vorläufige Einschätzung der Schwingungsbelastung. Der angegebene Schwingungspegel repräsentiert die hauptsächlichen Anwendungen des Elektrowerkzeugs. Wenn jedoch das Elektrowerkzeug für andere Anwendungen, mit abweichenden Einsatzwerkzeugen oder ungenügender Wartung eingesetzt wird, kann der Schwingungspegel abweichen. Dies kann die Schwingungsbelastung über den gesamten Arbeitszeitraum deutlich erhöhen. Für eine genaue Abschätzung der Schwingungsbelastung sollten auch die Zeiten berücksichtigt werden, in denen das Gerät abgeschaltet ist oder läuft, jedoch nicht im Einsatz ist. Dies kann die Schwingungsbelastung über den gesamten Arbeitszeitraum deutlich reduzieren. Legen Sie zusätzliche Sicherheitsmassnahmen zum Schutz der Bediener vor der Wirkung von Schwingungen fest, z. B.: Wartung von Elektrowerkzeug und Einsatzwerkzeugen, Warmhalten der Hände, Organisation der Arbeitsabläufe.

4. Transport

Beachten Sie die national geltenden Vorschriften zum Tragen oder Heben von Lasten.
Das Gewicht Ihres FRÄSMASTER 18V inklusive Transportbox beträgt 9.2 kg (5.5 kg inkl. Akku).

Verwenden Sie für den Transport der Fugenfräse ausschliesslich die im Lieferumfang enthaltene Transportbox (siehe Lieferumfang 5.2 [9]) sowie den an der Transportbox angebrachten Griff.

Verwenden Sie den **Handgriff (4)** am Gerät oder an der Transportbox nicht für den Transport mit einem Kran.

VORSICHT
Stellen Sie immer sicher, dass die Fugenfräse für den Transport ausgeschaltet ist. Der **Hauptschalter (5)** darf nicht betätigt sein.

Der Ersatzakku muss immer mit den Kontakten nach unten in der Transportbox versorgt werden. Allgemein sind nicht benutzte Akkus in der Transportbox zu verstauen. **Halten Sie den nicht benutzten Akku fern von Büro-klammern, Münzen, Schlüsseln, Nägeln, Schrauben oder anderen kleinen Metallgegenständen, die eine Überbrückung der Kontakte verursachen könnten.** Ein Kurzschluss zwischen den Akkukontakten kann Verbrennungen oder Feuer zur Folge haben. Keine defekten Akkus versenden / transportieren.

Transport nur in geeigneter Verpackung. Es besteht Beschädigungsgefahr der Schneiden.

VORSICHT
VERLETZUNGSGEFAHR Stellen Sie bei der Entnahme des Gerätes aus dem Koffer sicher, dass Sie den Hauptschalter nicht betätigen. Greifen Sie zudem mit Ihren Händen nicht in den Fräsbereich und berühren Sie bei der Entnahme des Gerätes nicht das Fräsblatt und die Schneiden der **Führungs- (9) / Nachführungsrolle (20)**.

Zum manuellen Anheben der Fugenfräse benutzen Sie den **Handgriff (4)**. Zur Ablage der Fugenfräse in der Transportbox muss der **Staubsack (3)** demontiert werden.

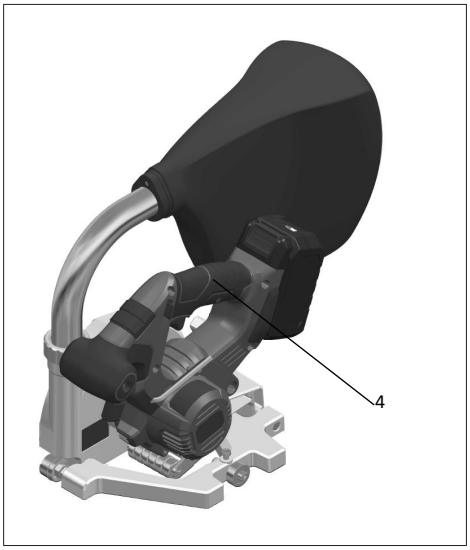

5. Ihr FRÄSMASTER 18V

5.1. Typenschild und Identifizierung

Die Typenbezeichnung und die Serienkennzeichnung sind auf dem **Typenschild (10)** Ihres Geräts angebracht. Bitte übertragen Sie diese Angaben in Ihre Bedienungsanleitung. Bei allen Fragen an unsere Vertretung oder autorisierte Wolff-Service-Stelle beziehen Sie sich bitte immer auf diese Angaben.

Typ: .....

Serien-Nr.: .....

Beispiel:

5.2. Lieferumfang

	Baretool	Set
Fräsmaster 18V	1x	1x
Transportkoffer	1x	1x
Auswurfrohr	1x	1x
Staubsack	1x	1x
HM-Fräsblatt Ø130x3,5	1x	1x
Sechskant-Schlüssel Gr5	1x	1x
Original-Bedienungsanleitung	1x	1x
Übersetzung Original-Bedienungsanleitung	1x	1x
Akku		1x
Ladegerät		1x

5.3. Übersicht Geräteteile

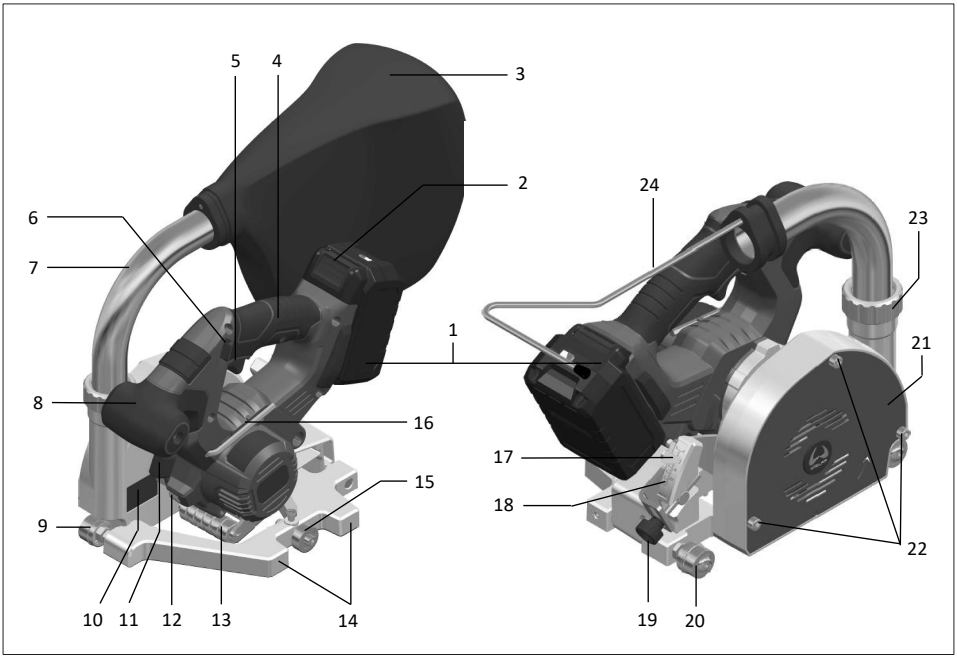

1. Akku
2. Entriegelung Akku
3. Staubsack
4. Handgriff
5. Hauptschalter
6. Einschaltsperre Hauptschalter
7. Auswurfrohr
8. Zusatzhandgriff
9. Führungsrolle
10. Typenschild mit Typenbezeichnung und Serienkennzeichnung
11. Spindel-Arretiertaste (für Fräsblattwechsel)
12. Beleuchtung
13. Tasterrolle
14. Parallelanschlag
15. Laufrolle
16. Sechskant-Schlüssel Gr5
17. Zeiger (Frästiefe)
18. Skala (Frästiefe)
19. Einstellschraube (Frästiefe)
20. Nachführungsrolle
21. Abdeckblech
22. Schrauben für Abdeckblech (für Fräsblattwechsel)
23. Verbindungsmutter
24. Staubsackaufhängung

6. Einstellungen FRÄSMASTER 18V

WARNUNG

- Entfernen Sie vor allen Einstellarbeiten an der Fugenfräse den **Akku (1)** vom Gerät.
- Es besteht Verletzungsgefahr durch scharfe Schneiden. Deshalb unbedingt Schutzhandschuhe tragen.

6.1. Einstellung Frästiefe

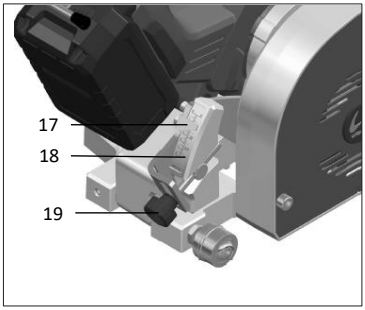

Die gerade, obere Kante des **Zeigers (17)** gibt die Frästiefe auf der **Skala (18)** an. Zur Einstellung der Frästiefe verwenden Sie die **Einstellschraube (19)**. Als Richtwerte können zwei Drittel der Belagsstärke sowie maximal der halbe Drahtdurchmesser betrachtet werden. Vorrangig sind jedoch immer die Herstellerangaben zu beachten. Frästiefe mit Testfräsung überprüfen.

6.2. Einstellung der Führungs- und Nachführungsrolle

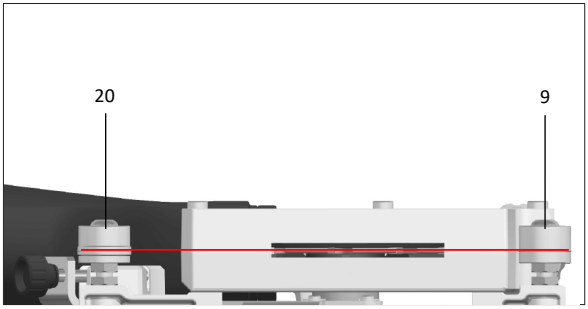

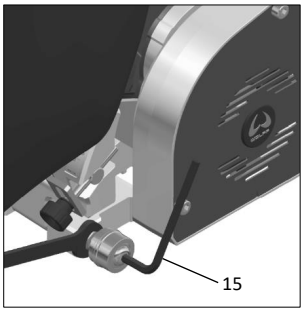

Führungsrolle (9) und **Nachführungsrolle (20)** mittig zum Fräsblatt ausrichten. Zur Einstellung der Position der Rollen lösen Sie die schmale Sechskantmutter an der Grundplatte mit einem Gabelschlüssel. Die Rollen können für einen Wechsel – nach dem Lösen der schmalen Sechskantmutter mit dem Gabelschlüssel – mit einem **Sechskant-Schlüssel Gr5 (15)** ganz entfernt werden.

6.3. Einstellung der Laufrolle für Noppenbeläge

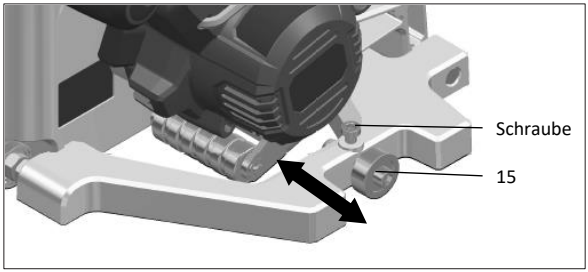

Bei Noppenbelägen je nach Bedarf **Laufrolle (15)** verschieben. Dazu lösen Sie die Schraube mit dem **Sechskant-Schlüssel Gr5 (16)** und verschieben die **Laufrolle (15)** in die gewünschte Position. Anschliessend die Schraube wieder festdrehen.

6.4. Auswurfrohr

WARNUNG
VERLETZUNGSGEFAHR durch herausschleudernde Partikel.

- Der FRÄSMASTER 18V darf nur mit montiertem **Auswurfrohr (7)** mit **Staubsack (3)** betrieben werden.
- Tragen Sie eine Schutzbrille.
- Greifen Sie nicht in den Spanauswurf.

Bei der Montage kann das **Auswurfrohr (7)** in einem beliebigen Winkel montiert werden. Achten Sie darauf, dass die **Verbindungsmutter (23)** richtig angezogen ist.

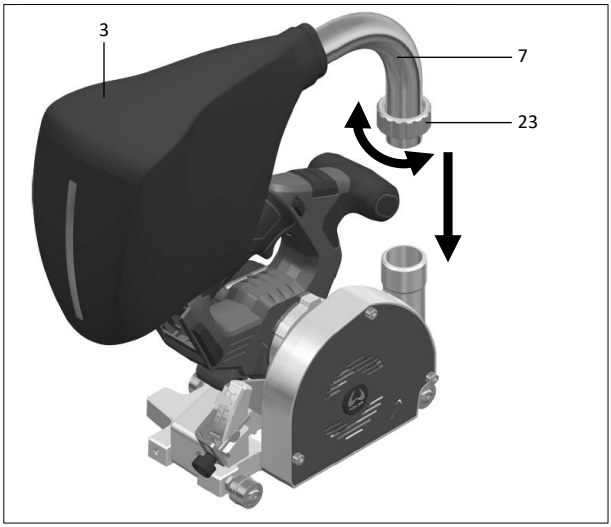

6.5. Fräsblattwechsel

WARNUNG
Das Tragen persönlicher Schutzausrüstung, wie Schutzhandschuhe, verringert das Risiko von Verletzungen.
ACHTUNG
Es dürfen ausschliesslich original Wolff-Fräsblätter verwendet werden (Auflistung dieser Fräsblätter im Kapitel Zubehör 8 [20]).

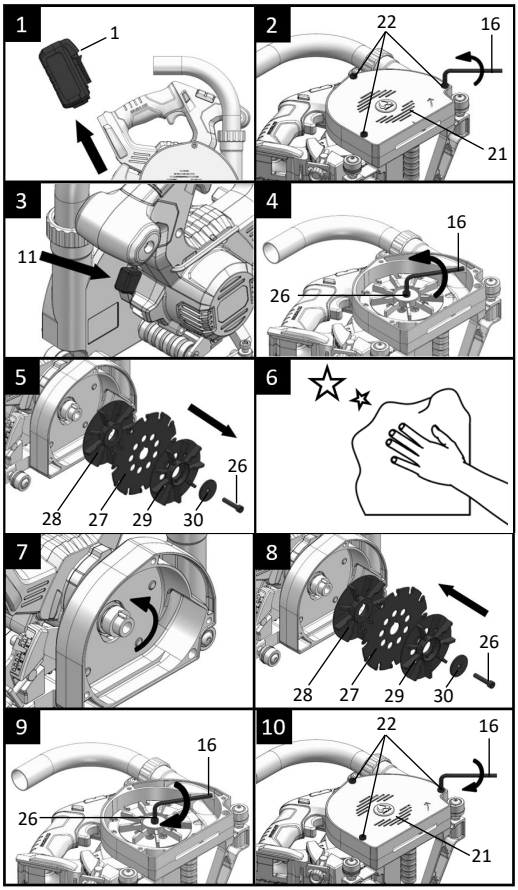

1. **Akku (1) entfernen!**

2. Die **drei Schrauben (22)** am **Abdeckblech (21)** mit **Sechskant-Schlüssel Gr5 (16)** lösen. Die Schrauben nicht durch das Abdeckblech hindurchschrauben. Abdeckblech mit den gelösten Schrauben gemeinsam vom Gerät entfernen.

3. Zum Feststellen des Fräsblattes die **Spindel-Arretiertaste (11)** drücken

4. **Schraube (26)** in der Mitte des Fräsblattes mit **Sechskant-Schlüssel Gr5 (16)** lösen

5. **Fräsblatt (27)** ausbauen

6. Nabe am Gerät, das einzusetzende **Fräsblatt (27)** und die Lüfterräder reinigen. Spannflächen müssen frei von Verschmutzungen, Fett, Öl und Wasser sein.

WARNUNG
- Vor dem Einbau in die Maschine sind Schneiden, Werkzeugkörper und die Spannmittel auf Beschädigung und Risse zu prüfen.
- Beschädigte Werkzeuge sind von einem Fachmann zu prüfen.
- Werkzeuge, deren Körper gerissen sind, dürfen auf keinen Fall verwendet werden. Eine Instandsetzung solcher Werkzeuge ist nicht zulässig.

7. Schneidrichtung der Zähne (Pfeilrichtung auf dem **Fräsblatt (27))** und Drehrichtungspfeil auf dem **Abdeckblech (21)** müssen übereinstimmen.

8. **Fräsblatt (27)** und die **beiden unterschiedlichen Lüfterräder (28, 29**) in dargestellter Reihenfolge einsetzen und montieren. Das **gelochte Lüfterrad (29)** ist immer aussen zu montieren. Ebenfalls muss die **Spannscheibe (30)** zwingend wieder montiert werden. **Verwenden Sie niemals eine beschädigte oder falsche Spannscheibe (30) oder Schraube (26).** Die Fräsblatt-Unterlegscheiben und -Schrauben wurden speziell für Ihre Fugenfräse konstruiert, für optimale Leistung und Betriebssicherheit.
9. Schraube mit dem **Sechskant-Schlüssel Gr5 (16)** anziehen
10. Das **Abdeckblech (21)** ist zwingend wiedereinzusetzen und die **drei Schrauben (22)** sind mit dem **Sechskant-Schlüssel Gr5 (16)** anzuziehen.

7. Inbetriebnahme FRÄSMASTER 18V

7.1. Arbeitsumgebung und Sicherheit

- **Prüfen Sie vor jeder Benutzung, ob die Schutzhaube einwandfrei funktioniert. Verwenden Sie die Fugenfräse nicht, wenn sich das Fräsblatt bei Betätigung des Handgriffs nicht automatisch in die Schutzhaube zurückzieht.** Umgehen Sie den Sicherheitsmechanismus niemals. Sollte die Fugenfräse zu Boden fallen, prüfen Sie die Funktion der Schutzhaube.
- **Prüfen Sie Zustand und Funktion der Feder für die Schutzhaube. Lassen Sie die Fugenfräse vor Gebrauch warten, wenn die Schutzhaube und Feder nicht einwandfrei arbeiten.** Beschädigte Teile, klebrige Ablagerungen oder Anhäufungen von Spänen lassen die Schutzhaube verzögert arbeiten.
- **Legen Sie die Fugenfräse nicht auf der Werkbank oder dem Boden ab, wenn die Schutzhaube das Fräsblatt nicht bedeckt.** Ein ungeschützt nachlaufendes Fräsblatt bewegt die Fugenfräse entgegen der Schnittrichtung und fräst, was ihm im Weg ist. Beachten Sie die Nachlaufzeit des Fräsblattes.
- **Halten Sie das Elektrowerkzeug an den isolierten Griffflächen, wenn Sie Arbeiten ausführen, bei denen das Einsatzwerkzeug verborgene Stromleitungen oder die eigene Anschlussleitung treffen kann.** Kontakt mit einer spannungsführenden Leitung setzt auch die Metallteile des Elektrowerkzeugs unter Spannung und führt zu einem elektrischen Schlag.
- **Das Gerät muss während des Betriebs ständig beobachtet werden.** Das Fräsblatt kann Gegenstände erfassen und wegschleudern.
- **Halten Sie Kinder und andere Personen während der Benutzung des Elektrowerkzeugs fern.** Bei Ablenkung können Sie die Kontrolle über das Elektrowerkzeug verlieren.
- Die Umgebungstemperatur für den FRÄSMASTER 18V beträgt **-10 bis 50°C**. Das Gerät darf ausschliesslich innerhalb dieser Umgebungstemperatur betrieben werden.

7.2. Akku einfügen

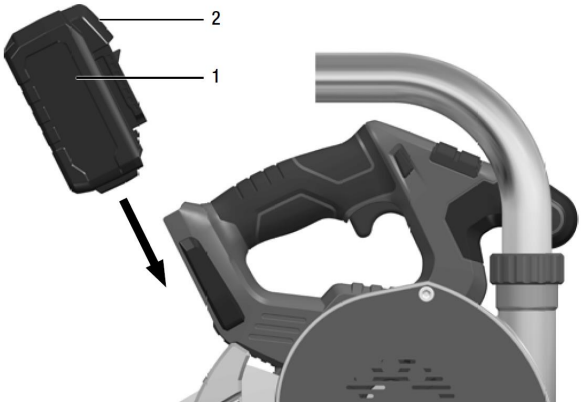

Geladener **Akku (1)** gemäss der Abbildung bis zum vollständigen Einrasten in den FRÄSMASTER 18V einschieben. Die **Entriegelung Akku (2)** müssen Sie für diesen Vorgang nicht betätigen.

Ladezustand des Akkus
Durch Drücken der Taste kann anhand der LED der Akkuzustandsanzeige der Ladezustand geprüft werden.

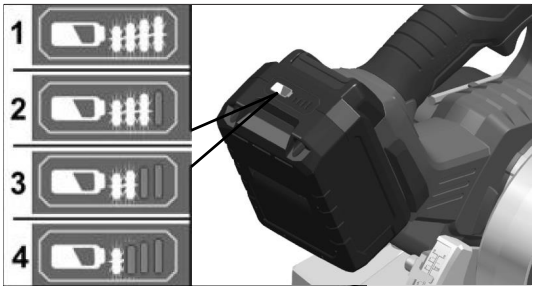

Die Anzeige erlischt nach fünf Sekunden. Blinkt eine der LED, muss der Akku geladen werden. Wenn nach dem Drücken der Taste keine LED leuchtet, ist der Akku defekt und muss ersetzt werden.

7.3. Einschalten – Fräsvorgang – Ausschalten

VERLETZUNGSGEFAHR
Greifen Sie mit den Händen nicht in den Fräsbereich und an das Fräsblatt. Halten Sie das Gerät mit beiden Händen. Wenn beide Hände die Fugenfräse halten, können diese vom Fräsblatt nicht verletzt werden. Das Gerät darf nur mit montiertem **Abdeckblech (21)** betrieben werden. Meiden Sie den Bereich vor und hinter dem rotierenden Fräsblatt.

WARNUNG
VERLETZUNGSGEFAHR durch herausschleudernde Partikel.

- Der FRÄSMASTER 18V darf nur mit montiertem **Auswurfrohr (7)** mit **Staubsack (3)** betrieben werden.
- Tragen Sie einen Augenschutz.
- Greifen Sie nicht in den Spanauswurf.
- Aus Sicherheitsgründen wird der Hauptschalter (5) nicht arretiert und muss während des Fräsvorganges gedrückt gehalten werden. Schalten Sie den FRÄSMASTER 18V immer erst in der Arbeitsposition ein. Die Fugenfräse darf nur mit montiertem Abdeckblech (21) betrieben werden.

Positionieren Sie die **Führungs- (9) und Nachführungsrolle (20)** vor Fräsbeginn korrekt in Richtung Fuge. Das auf dem Boden stehende Gerät soll nicht verschoben werden, die **Führungs- (9) und Nachführungsrolle (20)** verkratzen den Belag.

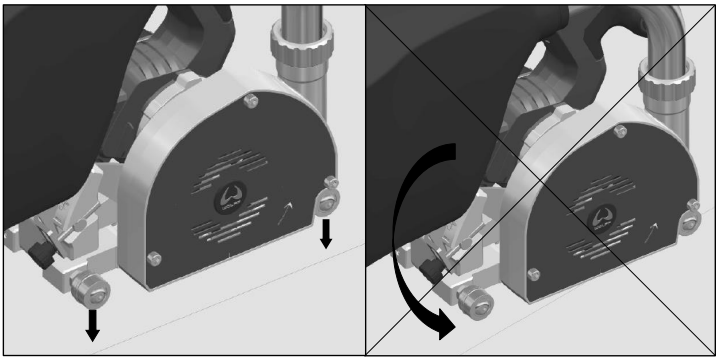

Einschalten:

Das Gerät muss sich während dem Einschaltvorgang in der Ruheposition befinden.

1. **Einschaltsperre (6)** nach links/rechts drücken und gedrückt halten.

2. **Hauptschalter (5)** drücken und gedrückt halten

3. **Einschaltsperre (6)** loslassen

4. Das Gerät einschwenken und in die Fräsposition bringen

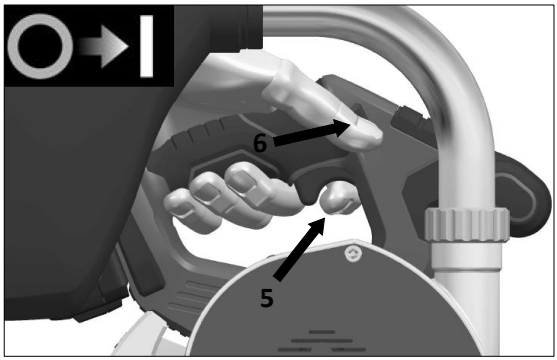

Ruheposition

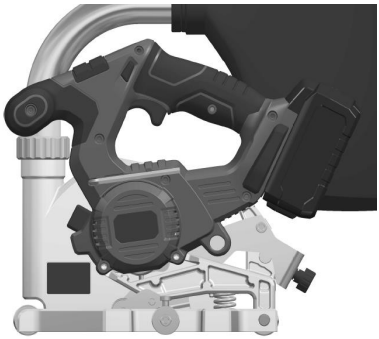

Fräsposition

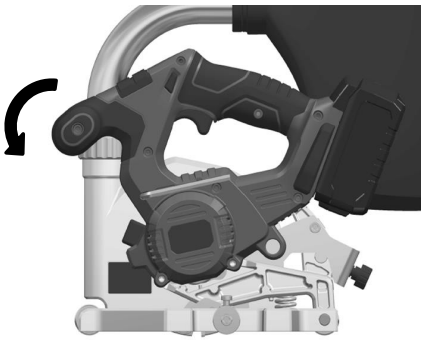

Vorschubrichtung

Fräsvorgang:

HINWEIS
Zu starker Vorschub senkt das Leistungsvermögen des Gerätes, verschlechtert die Schnittqualität und verringert die Lebensdauer des Fräsblattes.
WARNUNG
Nach dem Ausschalten läuft das Fräsblatt noch kurze Zeit nach. Wenn das rotierende Fräsblatt das Werkstück berührt, kann es zu einem Rückstoss kommen.

5. FRÄSMASTER 18V mit gleichmässigem Vorschub gerade vorwärts entlang der Naht bewegen

Es wird empfohlen, den FRÄSMASTER 18V zweihändig am **Handgriff (4)** und mit der zweiten Hand auf dem Fräsblattgehäuse oder am **Zusatzhandgriff (8)** zu führen. Dabei ist darauf zu achten, dass die Luftschlitze am **Abdeckblech (21)** nicht mit der Hand verdeckt werden. Wenn eine einhändige Führung gefordert ist, führen Sie den FRÄSMASTER 18V mit einer Hand am **Handgriff (4)**. Achten Sie darauf, dass sich Ihre andere Hand nicht im Fräsbereich befindet.

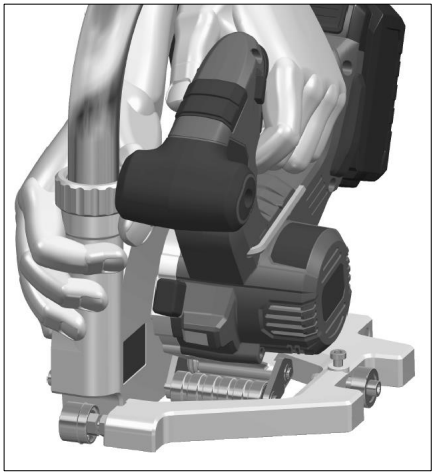

Ausschalten:

6. Das Gerät am Fugenende mit **gedrücktem Hauptschalter (5)** in die obere Ruheposition ausschwenken

7. **Hauptschalter (5)** loslassen. **Achtung:** Das Fräsblatt läuft noch kurze Zeit nach.

8. Erst jetzt das Gerät vom Boden anheben. Achten Sie darauf, dass Sie mit Ihren Händen nicht in den Fräsbereich am Gerät greifen.

Nach Arbeitsende:
FRÄSMASTER 18V und Zubehör gründlich reinigen

HINWEIS
Die integrierte Absaugung im Gerät ersetzt nicht die Reinigung der Fuge zwischen Fräs- und Schweissvorgang.
Vermeiden Sie Staubansammlungen am Arbeitsplatz.

7.4. Staubsack

Entleeren Sie den **Staubsack (3)** regelmässig. Entfernen Sie dazu den **Staubsack (3) inkl. Staubsackaufhängung (24)** vom **Auswurfrohr (7)**. Halten Sie den **Staubsack (3)** über den Entsorgungsbehälter und öffnen Sie den Reissverschluss. Durch leichtes Schütteln lässt sich der **Staubsack (3)** entleeren.

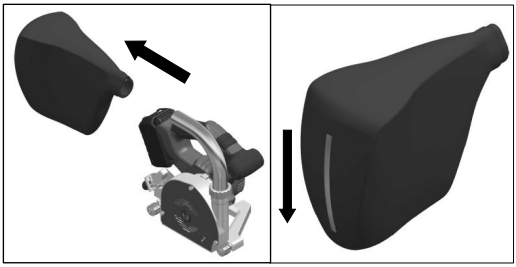

7.5. Parallelanschlag

Der **Parallelanschlag (14)** weist einen Abstand von 150 mm zur Fräsblattmitte auf. Verwenden Sie den Parallelanschlag zum Fräsen von Fugen entlang bestehender und / oder anderer fixer Kanten.

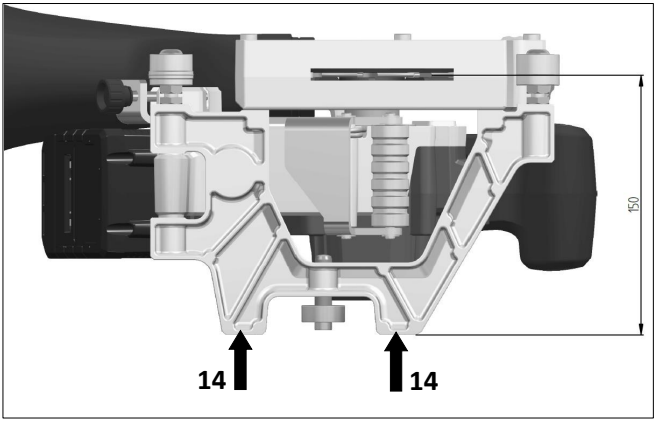

7.6. Ladegerät und Akku

Allgemeine Sicherheitshinweise für Elektrowerkzeuge – Verwendung und Behandlung des Akkuwerkzeugs in Kapitel 1 [4] beachten.

Halten Sie das Ladegerät von Regen und Nässe fern. Das Eindringen von Wasser in ein Ladegerät erhöht das Risiko eines elektrischen Schlages.
Das Gerät ist nur zur Verwendung in Räumen geeignet.

Betriebsanleitungen lesen
(spezifische Hinweise in den dazugehörigen Handbüchern des Ladegerätes und des Akkus), Link auf Website: *http://webcatalog.wolff-tools.com*

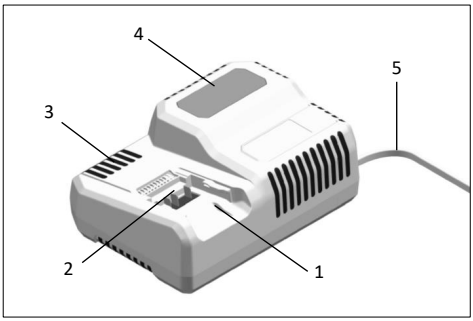

1. Einschubschacht für Akku
2. Kontakte
3. Lüftungsschlitze
4. Display zur Anzeige des Betriebszustandes
5. Netzkabel mit Netzstecker

Das Ladegerät 18.0V ist zum Laden von Li-Ionen-Akkus des Types: Akkupack 18.0V (5.0 Ah) bestimmt.

7.7. Hinweise für eine lange Akkulebensdauer und Lagerung

WARNUNG

- Akkus niemals bei Temperaturen unter 0°C bzw. über 50°C laden.
- Akkus nicht in Umgebung mit hoher Luftfeuchtigkeit oder Umgebungstemperatur laden.
- Akkus und Ladegerät während des Ladevorgangs nicht bedecken.
- Netzstecker des Ladegeräts nach Ende des Ladevorgangs ziehen.
- Der Akku darf nur in trockener und staubgeschützter Umgebung gelagert werden. Werden Akkus über längere Zeit nicht benutzt, sind Akkus teilweise geladen und kühl zu lagern.

Während des Ladevorganges erwärmen sich Akku und Ladegerät. Das ist normal.
Lithium-Ionen-Akkus weisen nicht den bekannten "Memory-Effekt" auf. Trotzdem sollte ein Akku vor dem Aufladen vollständig entladen und der Ladevorgang immer vollständig abgeschlossen werden.

7.8. Ladevorgang

1. Netzstecker des Ladegerätes einstecken. Die Hintergrundbeleuchtung des Displays leuchtet für **zwei Sekunden** grün und erlischt anschliessend wieder. Es wird **OK** angezeigt.

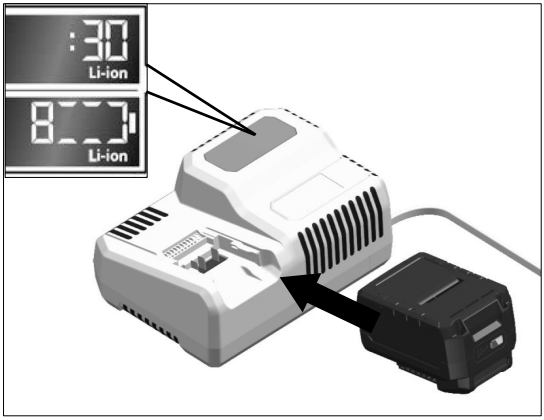

2. **Akku (1)** vollständig bis zum Einrasten in das Ladegerät einsetzen.
   - Im Display wird abwechselnd die Restdauer des Ladevorganges (bis zur vollständigen Ladung des Akkus) und eine grafische Darstellung des Ladezustandes angezeigt.
   - Die Hintergrundbeleuchtung des Displays leuchtet orange, wenn der **Akku (1)** weniger als 80 % geladen ist.
   - Ab 80 % Akkuladung leuchtet das Display grün und es wird **OK** angezeigt.

3. Der **Akku (1)** ist vollständig geladen, wenn die

Anzeige erscheint. Die grüne Hintergrundbeleuchtung erlischt nach kurzer Zeit.

4. **Akku (1)** aus dem Ladegerät entnehmen.

5. Netzstecker ziehen.

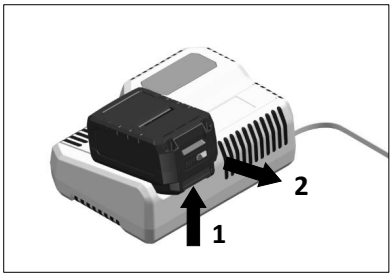

8. Zubehör

Der FRÄSMASTER 18V kann mit einem HM- oder einem PKD-Fräsblatt ausgerüstet werden. Es dürfen nur gelochte, original WOLFF-Fräsblätter verwendet werden.

Fräsblattgeometrie	Bestell-Nummer	Bezeichnung
	089658	PKD-Fräsblatt Ø130x3.5 Zahnform: konisch Zähnezahl: 6
	089625	HM-Fräsblatt Ø130x2.8 Zahnform: parabelförmig Zähnezahl: 12
	089623	HM-Fräsblatt Ø130x3.5 Zahnform: parabelförmig Zähnezahl: 12

9. Warn- und Fehlermeldungen

Ladezustand des Akkus:
Die Anzeige erlischt nach fünf Sekunden. Blinkt eine der LED, muss der Akku geladen werden. Wenn nach dem Drücken der Taste keine LED leuchtet, ist der Akku defekt und muss ersetzt werden.

HINWEIS
Wenn nach dem Einsetzen des Akkus in das Ladegerät das Display blinkt, liegt ein Fehler am Akku oder am Ladegerät vor.

Display blinkt langsam und die Hintergrundbeleuchtung ist orange.
Der Akku ist zu heiss bzw. zu kalt. Wenn der Akku die Ladetemperatur (0 °C – 50 °C) erreicht hat, beginnt der Ladevorgang.

Display blinkt schnell und die Hintergrundbeleuchtung ist rot.
Akku aus dem Ladegerät entnehmen und wiedereinsetzen. Bei gleicher Anzeige ist der Akku defekt. Akku austauschen oder in einer Fachwerkstatt prüfen lassen.
Wenn mit einem anderen Akku ebenfalls diese Fehlermeldung angezeigt wird, liegt ein Defekt am Ladegerät vor. Ladegerät von einer Fachwerkstatt prüfen lassen.

10. Häufige Fragen, Ursachen und Massnahmen

Die gefräste Nut ist nicht mittig zur Stossfuge:

- Stammblattdicke (2.6 mm) des Fräsblattes kontrollieren. Wichtig: Es dürfen nur Original Wolff-Fräsblätter eingesetzt werden.
- Ausrichtung der Führungs- und Nachführungsrolle kontrollieren.

Die Tiefe der Fräsfuge variiert:

- Achten Sie während dem Fräsvorgang auf eine gleichmässige Anpresskraft durch den Bediener.

Die Standzeit des Fräsblattes verkürzt sich stark:

- Um die Bodeneigenschaften zu beeinflussen, werden vom Belagshersteller Additive beigefügt, die sich negativ auf die Standzeit des Fräsblattes auswirken können. Für das Fräsen von Sicherheitsbelägen wird die Verwendung eines PKD-Fräsblattes empfohlen.

Das Gerät verstopft:

- Einstellung der Frästiefe kontrollieren. Bei zu tiefer Frästiefe können sich Klebstoffreste am Gehäuse und am Auswurfrohr sammeln und so zu einem Spänestau führen.
- Vorschub verringern.
- Kontrollieren Sie, ob die Lufteinlassschlitze im **Abdeckblech (21)** frei sind, insbesondere während des Fräsvorganges.
- Gerät regelmässig reinigen und warten.

Verklemmen des Fräsblattes:

- Wenn das Fräsblatt verklemmt oder Sie die Arbeit unterbrechen, schalten Sie die Fugenfräse aus und halten Sie das Gerät im Werkstoff ruhig, bis das Fräsblatt zum Stillstand kommt. Versuchen Sie nie, die Fugenfräse aus dem Werkstück zu ziehen, solange das Fräsblatt sich bewegt, sonst kann ein Rückschlag erfolgen. Ermitteln und beheben Sie die Ursache für das Verklemmen des Fräsblattes. Wenn Sie an einer bestehenden Fuge weiterfräsen, achten Sie darauf, dass das Fräsblatt in der Fuge zentriert ist.
- Korrekte Montage des Fräsblattes (insbesondere die Drehrichtung) kontrollieren.

Rückschlag des Gerätes:

Ein Rückschlag ist die plötzliche Reaktion infolge eines hakenden, klemmenden oder falsch ausgerichteten Fräsblattes, die dazu führt, dass eine unkontrollierte Fräse abhebt und sich aus dem Werkstück heraus in Richtung der Bedienperson bewegt.

Ein Rückschlag ist die Folge eines falschen oder fehlerhaften Gebrauchs der Fugenfräse. Er kann durch geeignete Vorsichtsmassnahmen, wie nachfolgend beschrieben, verhindert werden.

- Halten Sie die Fugenfräse mit beiden Händen fest und bringen Sie Ihre Arme in eine Stellung, in der Sie die Rückschlagkräfte abfangen können. Halten Sie sich immer seitlich des Fräsblattes auf, nie das Fräsblatt in eine Linie mit Ihrem Körper bringen.
- Verwenden Sie keine stumpfen oder beschädigten Fräsblätter. Fräsblätter mit stumpfen oder falsch ausgerichteten Zähnen verursachen durch einen zu engen Frässpalt eine erhöhte Reibung, Klemmen des Fräsblattes und Rückschlag.
- Achten Sie unbedingt auf den korrekten Ablauf des Einschaltvorganges.
- Korrekte Montage des Fräsblattes (insbesondere die Drehrichtung) kontrollieren.
- Gerät regelmässig reinigen und warten.

11. Wartung

WARNUNG

- Entfernen Sie vor allen Wartungsarbeiten an der Fugenfräse den **Akku (1)** vom Gerät.
- Es besteht Verletzungsgefahr durch scharfe Schneiden. Deshalb unbedingt Schutzhandschuhe tragen.

11.1. FRÄSMASTER 18V

- Kein Wasser oder flüssige Reinigungsmittel verwenden.
- Gehäuseinnenraum mit Spindel regelmässig mit trockener Druckluft ausblasen.
- Gerät aussen, insbesondere Einstellvorrichtung und alle Rollen, reinigen damit die Genauigkeit der Fräsfuge nicht beeinträchtigt wird
- Gelenke gelegentlich mit Maschinenöl einsprühen
- Lüftungsschlitze im Abdeckblech regelmässig reinigen

11.2. Fräsblatt

Pflege

- Das Fräsblatt ist zum Vermeiden von Korrosion vor Feuchtigkeit zu schützen.
- Reinigungsmittel können Haut oder Augen angreifen und das Werkzeug beschädigen. Beim Reinigen Hand- und Augenschutz tragen.
- Nur geeignete Reinigungsmittel benutzen. Hinweise des Reinigungsmittelherstellers sind zu beachten.

Bestimmungsgemässe Verwendung

- Die Fugenfräse FRÄSMASTER 18V darf nur mit der Vorschubart und der Drehzahl, wie auf dem Werkzeugkörper gekennzeichnet, benutzt werden.

Instandsetzung / Schärfen

Betriebsanleitungen lesen
(spezifische Hinweise im dazugehörigen Handbuch des Fräsblattes), Link auf Website: *http://webcatalog.wolff-tools.com*

11.3. Ladegerät und Akku

WARNUNG
Vor allen Wartungsarbeiten am Ladegerät den Netzstecker ziehen.
Kein Wasser oder flüssige Reinigungsmittel verwenden.

- Schmutz und Staub mit einem trockenen Lappen vom Gehäuse entfernen.

Betriebsanleitungen lesen
(spezifische Hinweise in den dazugehörigen Handbüchern des Ladegerätes und des Akkus), Link auf Website: *http://webcatalog.wolff-tools.com*

12. Service und Reparatur

Reparaturen sind ausschliesslich von autorisierten **Wolff-Service-Stellen** ausführen zu lassen. Diese gewährleisten einen fachgerechten und zuverlässigen **Reparatur-Service** mit Original-Ersatzteilen gemäss Ersatzteillisten. Ersatzteile sind im Internet auf: *http://webcatalog.wolff-tools.com* zu finden.

HINWEIS

- Die Schrauben am Motorgehäuse während der Garantiezeit nicht lösen. Bei Nichtbeachtung erlöschen die Garantieverpflichtungen des Herstellers.
- Beim Versand des Akkus muss auf eine korrekte Deklaration (Gefahrengut) geachtet werden.

13. Konformitätserklärung

(Im Sinne der EG-Maschinenrichtlinie 2006/42; Anhang II A)
Uzin Utz Tools GmbH & Co.KG, Ungerhalde 1, D-74360 Ilsfeld bestätigt, dass das Gerät

Bezeichnung:	Kreissäge
Typ:	FRÄSMASTER 18V

in der von uns in Verkehr gebrachten Ausführung die Anforderungen der folgenden EU-Richtlinien erfüllt.

Richtlinien:	2006/42/EG, 2014/30/EU, 2011/65/EU
Harmonisierte Normen:	EN ISO 12100, EN 61000-3-2, EN 62841-1, EN 62841-2-5, EN 50581

Name des Dokumentationsbevollmächtigten: Dieter Hammel, Manager Product Conformity
Ilsfeld, 25.5.2020

Dieter Hammel

14. Entsorgung

Bitte entsorgen Sie ausgediente Komponenten auf keinen Fall mit dem normalen Hausmüll.

Entsorgen Sie ausgediente Komponenten ausschliesslich über offizielle Sammelstellen, via Verkaufsstelle oder Ihren Wolff-Händler.

WARNUNG
Akkus/Batterien nicht in den Hausmüll, ins Feuer oder ins Wasser werfen. Ausgediente Akkus nicht öffnen.
Defekte oder Akkus mit beschädigtem Gehäuse nicht versenden.

Nur für EU-Länder:
Gemäss Richtlinie 2006/66/EG müssen defekte oder verbrauchte Akkus/Batterien recycelt werden.

HINWEIS
Informieren Sie sich bei Ihrem Fachhändler über Entsorgungsmöglichkeiten.

15. Gewährleistung

Der Gewährleistungszeitraum für neue Wolff Maschinen beträgt ein Jahr ab dem Zeitpunkt der Übergabe / Ablieferung an den Kunden, soweit nicht nach zwingenden gesetzlichen Vorschriften etwas anderes gilt.

Bei der Geltendmachung von Gewährleistungsansprüchen hat grundsätzlich auch die Vorlage der Rechnung bzw. des Kaufbelegs zu erfolgen.

Alle Reparaturen im Rahmen der Gewährleistung müssen durch eine von uns anerkannte Wolff Servicewerkstätte ausgeführt werden. Selbst durchgeführte und/oder unsachgemäße Reparaturen führen regelmäßig zum Ausschluss von Gewährleistungsansprüchen. Dies gilt ebenso für unsachgemäße Bedienung und/oder Gebrauch.

Ersatz von Teilen, Zubehör und sonstige Änderungen an Wolff Maschinen
Wolff Maschinen bieten für den Verwender ein hohes Maß an Sicherheit und Zuverlässigkeit. Um diese zu erhalten, darf der im Zeitpunkt der Auslieferung bestehende werkseitige Zustand Ihrer Wolff Maschine nicht ohne Beachtung der nachfolgenden Regeln verändert werden. Diese Regeln gelten sowohl für den Ersatz von Teilen, die Ausstattung mit Zubehör als auch sonstige technische Änderungen.

- Jegliche Arbeiten an Ihrer Wolff Maschine sind ausschließlich durch eine Fachwerkstätte, die über entsprechend fachlich geschultes und erfahrenes Personal sowie die erforderlichen Arbeitsmittel verfügt, durchzuführen. Wir empfehlen hierfür autorisierte Wolff Servicewerkstätten.

- Im Falle des beabsichtigten Ersatzes von Teilen, der beabsichtigten Ausstattung mit Zubehör der beabsichtigten sonstigen technischen Änderungen sollte stets vor Beginn der Arbeiten eine Beratung durch eine autorisierte Wolff Servicewerkstätte oder uns als Hersteller erfolgen.

- Es wird dringend empfohlen, nur sicherheitsgeprüfte Original Wolff-Ersatzteile und Original Wolff-Zubehörteile zu verwenden, die von uns als Hersteller freigegeben wurden.

- Diese Ersatz- und Zubehörteile erhalten Sie bei Ihrer autorisierten Wolff Servicewerkstätte, die auch gerne die fachgerechte Montage für Sie durchführt. Original Wolff-Ersatzteile und Original Wolff Zubehörteile wurden auf Sicherheit und Eignung speziell für Wolff Maschinen geprüft.
  Die Sicherheit und Eignung anderer als Original Wolff-Ersatz- und Zubehörteile können wir nicht hinreichend beurteilen, und folglich auch nicht hierfür einstehen.

- Zum Erhalt der Betriebssicherheit und zur Vermeidung von Schäden sind im Falle technischer Änderungen - gleich welcher Art - in jedem Falle unsere technischen Richtlinien zu beachten. Bitte wenden Sie sich im Übrigen auch jederzeit gerne an uns, wenn Sie sonstige Fragen zu Ihrer Wolff Maschine haben.

Wir bitten um Verständnis, dass wir für Schäden keine Gewähr übernehmen können, soweit sie infolge unsachgemäßer Arbeiten bzw. infolge Verstoßes gegen die vorgenannten Regeln entstehen.

Congratulations on your purchase of a FRÄSMASTER 18V.
You have chosen a first-class grooving machine.
The FRÄSMASTER 18V was developed and produced in accordance with the latest standards of technology in the plastics-processing industry. It has also been manufactured using high-quality materials.

Remember to keep all safety information and instructions somewhere safe.

FRÄSMASTER 18V
Grooving machine

You can find more information on the **FRÄSMASTER 18V** at www.wolff-tools.com, where you can also access specific information in the associated manuals for the charger, battery, and cutter blade.

1. General power tool safety warnings

WARNING Read all safety warnings, instructions, illustrations, and specifications provided with this power tool. Failure to follow all instructions listed below may result in electric shock, fire and/or serious injury. **Save all warnings and instructions for future reference.** The term "power tool" in the warnings refers to your mains-operated (corded) power tool or battery-operated (cordless) power tool.

1. **Safe working environment**
   a. **Keep work area clean and well lit.** Cluttered and/or dark working areas are prone to accidents.
   b. **Do not operate power tools near explosives, such as flammable liquids, gases, or dust.** Power tools create sparks, which may ignite the dust or fumes.
   c. **Keep children and bystanders away while operating a power tool.** Distractions can cause you to lose control.

2. **Electrical safety**
   a. **Power tool plugs must match the outlet. Never modify the plug in any way. Do not use any adapter plugs with earthed (grounded) power tools.** Unmodified plugs and matching outlets will reduce risk of electric shock.
   b. **Avoid bodily contact with earthed or grounded surfaces, such as pipes, radiators, ranges, and refrigerators.** There is an increased risk of electric shock if your body is earthed or grounded.
   c. **Do not expose power tools to rain or wet conditions.** Water entering a power tool will increase the risk of electric shock.
   d. **Do not abuse the cord. Never use the cord for carrying, pulling, or unplugging the power tool. Keep cord away from heat, oil, sharp edges, or moving parts.** Damaged or entangled cords increase the risk of electric shock.

e. **When operating a power tool outdoors, use an extension cord suitable for outdoor use.** Use of a cord suitable for outdoor use reduces the risk of electric shock.

f. **If operating a power tool in a damp location is unavoidable, use a residual current device (RCD) protected supply.** Use of an RCD reduces the risk of electric shock.

3. **Personal safety**

a. **Stay alert, watch what you are doing, and use common sense when operating a power tool. Do not use a power tool while you are tired or under the influence of drugs, alcohol, or medication**. A moment of inattention while operating power tools may result in serious personal injury.

b. **Use personal protective equipment. Always wear eye protection.** Protective equipment such as a dust mask, non-skid safety shoes, hard hat, and hearing protection used for appropriate conditions will reduce personal injuries.

c. **Prevent unintentional device activation. Ensure the switch is in the off-position before connecting to power source and/or battery pack, picking up or carrying the tool.** Carrying power tools with your finger on the switch or energizing power tools that have the switch on invites accidents.

d. **Remove any adjusting key or wrench before turning the power tool on.** A wrench or a key left attached to a rotating part of the power tool may result in personal injury.

e. **Do not overreach. Keep proper footing and balance at all times.** This enables better control of the power tool in unexpected situations.

f. **Dress properly. Do not wear loose clothing or jewelry. Keep your hair and clothing away from moving parts.** Loose clothes, jewelry, or long hair can get caught in moving parts.

g. **If devices are provided for dust extraction and collection, ensure these are connected and used properly.** Use of dust collection can reduce dust-related hazards.

h. **Do not let familiarity gained from frequent use of tools allow you to become complacent and ignore tool safety principles.** A careless action can cause severe injury within a fraction of a second.

4. **Power tool use and care**

a. **Do not force the power tool. Use the correct power tool for your application.** The correct power tool will do the job better and safer at the rate for which it was designed.

b. **Do not use the power tool if the switch does not turn it on and off.** Any power tool that cannot be controlled with the switch is dangerous and must be repaired.

c. **Disconnect the plug from the power source and/or remove the battery pack, if detachable, from the power tool before making any adjustments, changing accessories, or storing power tools.** Such preventive safety measures reduce the risk of starting the power tool accidentally.

d. **Store idle power tools out of the reach of children and do not allow persons unfamiliar with the power tool or these instructions to operate the power tool.** Power tools are dangerous in the hands of untrained users.

e. **Maintain power tools and accessories. Check for misalignment or jamming of moving parts, breakage of parts, and any other condition that may affect the power tool's operation. If damaged, have the power tool repaired before use.** Many accidents are caused by poorly maintained power tools.

f. **Keep cutting tools sharp and clean.** Properly maintained cutting tools with sharp cutting edges are less likely to jam and are easier to control.

g. **Use the power tool, accessories, and tool bits, etc., in accordance with these instructions, taking into account the working conditions and the work to be performed.** Use of the power tool for operations different from those intended could result in a hazardous situation.

h. **Keep handles and grasping surfaces dry, clean, and free from oil and grease.** Slippery handles and grasping surfaces do not allow for safe handling and control of the tool in unexpected situations.

5. Battery tool use and care

a. **Recharge only with the charger specified by the manufacturer.** A charger that is suitable for one type of battery pack may create a risk of fire when used with another battery pack.

b. **Use power tools only with specifically designated battery packs.** Use of any other battery packs may create a risk of injury and/or fire.

c. **When battery pack is not in use, keep it away from other metal objects, like paper clips, coins, keys, nails, screws, or other small metal objects that can make a connection from one terminal to another.** Shorting the battery terminals together may cause burns or a fire.

d. **Under abusive conditions, liquid may be ejected from the battery; avoid contact. If contact accidentally occurs, wash off with water. If liquid contacts eyes, seek medical help.** Liquid ejected from the battery may cause irritation or burns.

e. **Do not use a battery pack or tool that is damaged or modified.** Damaged or modified batteries may exhibit unpredictable behavior, resulting in fire, explosion, or risk of injury.

f. **Do not expose a battery pack or tool to fire or high temperatures.** Exposure to fire or temperatures above 50°C may cause an explosion.

g. **Follow all charging instructions and do not charge the battery pack or tool outside the temperature range specified in the instructions.** Charging improperly or at temperatures outside the specified range may damage the battery and increase the risk of fire.

6. Service

a. **Have your power tool serviced by a qualified repair person using only original replacement parts.** This will ensure that the safety of the power tool is maintained.

b. **Never service damaged battery packs.** Service of battery packs should only be performed by the manufacturer or authorized service providers.

2. Application

2.1. Intended use

The FRÄSMASTER 18V is intended for professional use on floors inside buildings.

For cutting grooves in elastic floor coverings (plastic and natural coverings) that take the form of:
- Rolls
- Planks/tiles

Only use original Wolff spare parts and accessories; otherwise, any warranty and/or guarantee claims will be invalidated.

2.2. Non-intended use

Any other use or any use beyond the type of use described is deemed non-intended use.

Never use the FRÄSMASTER 18V:
- To cut grooves in other materials, e.g., metal, stone
- To cut/separate materials
- With any tools other than the intended cutter blades

3. Technical data

		FRÄSMASTER 18V
Li-ion battery capacity	Ah	5.0
Battery voltage	V	18.0
Charging time (battery)	min	max. 45
Idle speed	rpm	5,000
Cutter blade mounting hole	mm	20
Cutter blade diameter	mm	130
Blade thickness	mm	2.6
Groove depth adjustment	mm	0–6, infinitely variable
Sound pressure level	L_{pA} (dB)	81.3 (K = 3 dB)
Sound power level	L_{WA} (dB)	92.3 (K = 3 dB)
Vibration level	A_h (m/s^2)	<2.5 (K = 1.5 m/s^2)
Weight	kg	5.5 (including battery)
	lbs	12.2
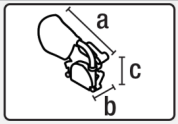	a) mm / inch	445/17.5
	b) mm / inch	212/8.4
	c) mm / inch	336/13.2
		CE

Subject to change without prior notice.

The noise and vibration values were determined in accordance with EN 62841. The specified measured values apply to new tools. In the context of everyday use, the noise and vibration values will vary depending on how the power tool is used, particularly according to the type of material being processed.

NOTE
The vibration level specified in these instructions was measured using a standardized method of measurement according to EN 62841 and can be used for the purpose of comparing power tools. It allows you to calculate a preliminary estimate of the exposure level. The specified vibration level is representative of the power tool's main applications. However, if the power tool is used for other applications, with different insert accessories, or is not properly maintained, the vibration level may vary. This can increase the exposure level significantly over the working period as a whole. For an accurate estimate of the exposure level, you should also consider the times when the unit is turned off or is running but is not actually being used. This can reduce the exposure level significantly over the working period as a whole. Identify additional safety measures to protect the operator from vibration effects such as: maintaining the tool and the accessories, keeping hands warm, and organizing work patterns.

4. Transport

Comply with applicable national regulations regarding the carrying or lifting of loads.
The weight of your FRÄSMASTER 18V including the carrying case is 20.28 lbs. (12.12 lbs. including the battery).

Only use the carrying case included in the scope of delivery (see 5.2 Scope of delivery [9]) and the carrying case's handle to transport the grooving machine.

Never use the **handle (4)** on the unit or on the carrying case to transport it with a crane.

CAUTION
Always check that the grooving machine has been turned off before transporting it. The **main switch (5)** must not be pressed.

The spare battery must always be stored inside the transport box with the terminals pointing down. In general, any batteries that are not currently in use should be stored inside the carrying case. **When battery pack is not in use, keep it away from other metal objects, like paper clips, coins, keys, nails, screws, or other small metal objects that can make a connection from one terminal to another.** Shorting the battery terminals together may cause burns or a fire. Do not ship/transport defective batteries.

Always transport the unit inside suitable packaging. Otherwise, there is a risk of damaging the cutting edges.

CAUTION
RISK OF INJURY Do not to press the main switch when removing the unit from the case. Please also avoid reaching into the cutting area with your hands and do not touch the cutter blade or cutting edges of the **guide roller (9)/rear guide roller (20)** when removing the unit.

To lift the grooving machine by hand, use the **handle (4)**. Before placing the grooving machine inside the carrying case, you must first detach the **dust bag (3)**.

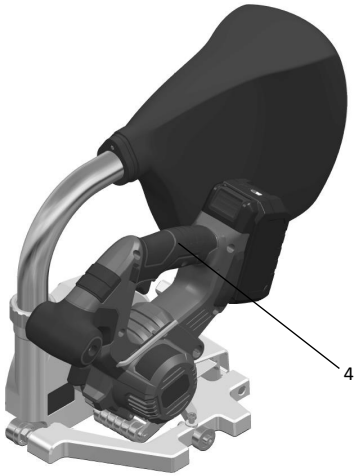

5. Your FRÄSMASTER 18V

5.1. Type plate and identification

The model and serial number are indicated on your device's **type plate (10)**.
Please enter this information to your operating instructions. In the event of any inquiries to our representatives or
authorized Wolff Service Centers, please always refer to this information.

Model: .....

Serial no.:.....

Example:

5.2. Scope of delivery

	Bare tool	Set
Fräsmaster 18V	1x	1x
Transport case	1x	1x
Ejector tube	1x	1x
Dust bag	1x	1x
Tungsten carbide cutter blade Ø 130 x 3.5	1x	1x
Hexagon key, size 5	1x	1x
Original operating instructions	1x	1x
Translation of original operating instructions	1x	1x
Battery		1x
Charger		1x

5.3. Overview of unit parts

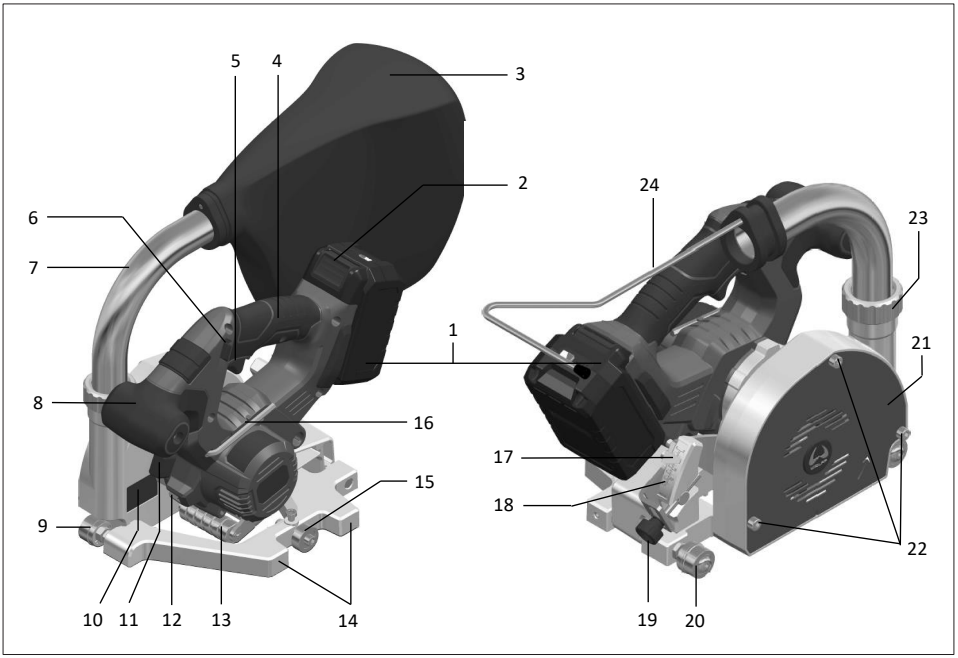

1. Battery
2. Rechargeable battery release
3. Dust bag
4. Handle
5. Main switch
6. Activation lock for main switch
7. Ejector tube
8. Auxiliary handle
9. Guide roller
10. Type plate with model designation and series marking
11. Spindle locking button (for changing the cutter blade)
12. Light
13. Sensing roller
14. Parallel stop
15. Side roller
16. Hexagon key, size 5
17. Indicator (groove depth)
18. Scale (groove depth)
19. Adjusting screw (groove depth)
20. Rear guide roller
21. Cover sheet
22. Cover sheet screws (for changing the cutter blade)
23. Union nut
24. Dust bag holder

6. FRÄSMASTER 18V settings and adjustments

WARNING

- Always remove the **battery (1)** before making any adjustments to the grooving machine.
- The sharp cutting edges can cause injuries. Therefore, it is absolutely essential to wear protective gloves.

6.1. Setting the groove depth

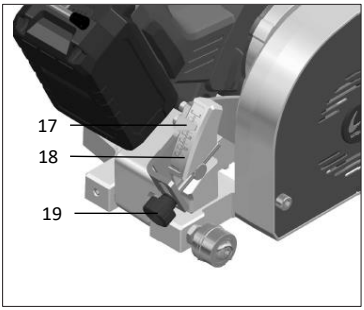

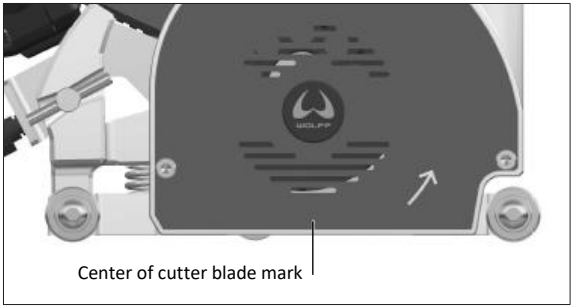

The straight top edge of the **indicator (17)** shows the groove depth on the **scale (18)**. To set the grooving depth, use the **adjusting screw (19).** As a rough guide, use two thirds of the covering thickness and up to half the wire diameter. However, the specifications provided by the manufacturer always take priority. Check the groove depth by carrying out a grooving test.

6.2. Adjusting the guide and rear guide rollers

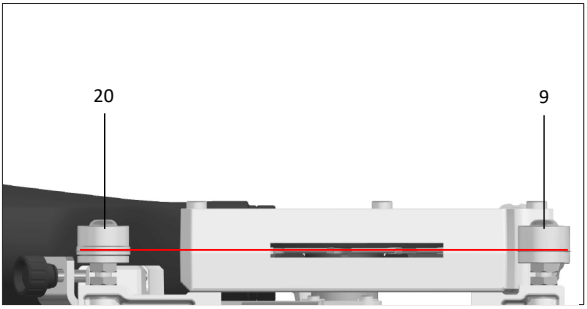

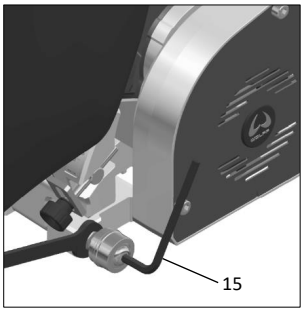

Align the **guide roller (9)** and **rear guide roller (20)** centrally in relation to the cutter blade. To adjust the position of the rollers, use an open-end wrench to loosen the narrow hexagon nut on the base plate. If you need to change the rollers, you can remove them completely by loosening the narrow hexagon nut with the open-end wrench and then using a **size 5 hexagon key (15)**.

6.3. Adjusting the side roller for pimpled flooring

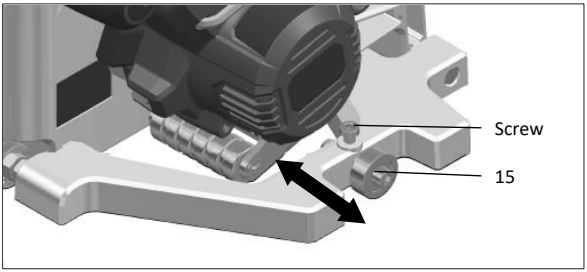

For pimpled flooring, move the **side roller (15)** if necessary. To do this, loosen the screw with the **size 5 hexagon key (16)** and move the **side roller (15)** to the required position. Then retighten the screw.

6.4. Ejector tube

WARNING
RISK OF INJURY due to flying particles.

- The FRÄSMASTER 18V is only to be operated with the **ejector tube (7)** connected to the **dust bag (3)**.
- Wear eye protection.
- Never reach into the chip ejector.

The **ejector tube (7)** can be attached at any angle. When attaching it, make sure that the **union nut (23)** has been tightened correctly.

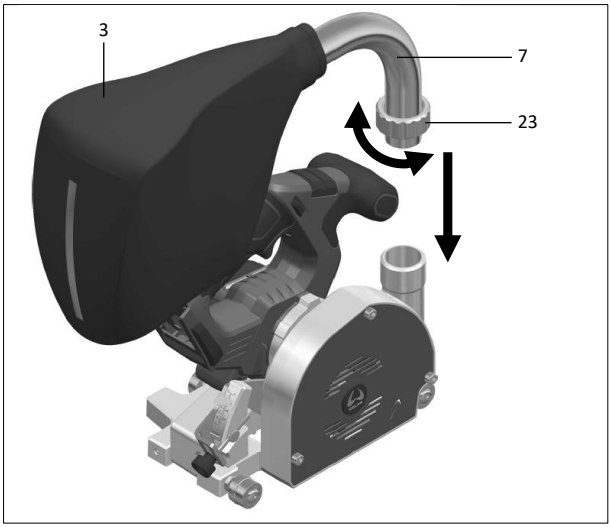

6.5. Changing the cutter blade

WARNING
Wearing personal protective equipment, such as protective gloves, reduces the risk of injuries.
ATTENTION
Only original Wolff cutter blades are to be used (for a list of these blades, see Chapter 8 Accessories [20]).

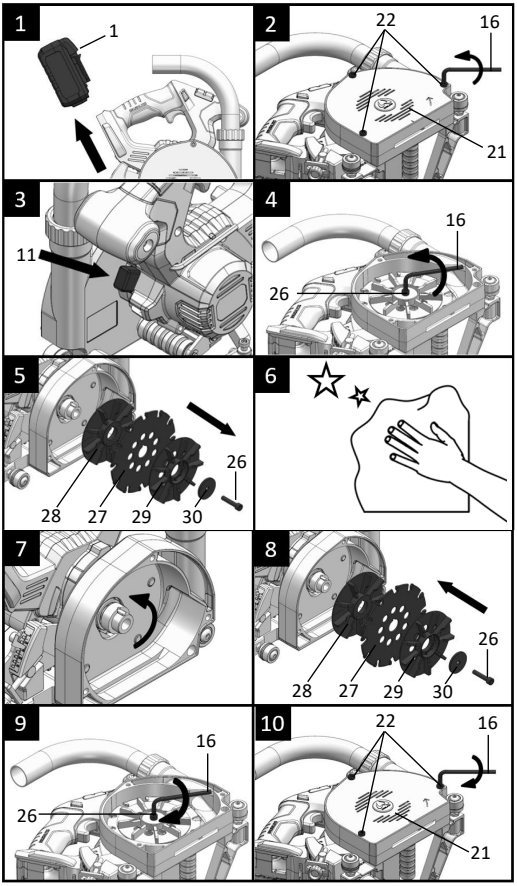

1. **Remove the battery (1).**
2. Loosen the **three screws (22)** on the **cover sheet (21)** with the **size 5 hexagon key (16)**. Do not unscrew the screws all the way through the cover sheet. Lift the cover sheet off the unit together with the loosened screws.
3. Press the **spindle locking button (11)** to secure the cutter blade.
4. Loosen the **screw (26)** in the center of the cutter blade with the **size 5 hexagon key (16)**.
5. Remove the **cutter blade (27)**.
6. Clean the hub on the unit, the **cutter blade (27)** that is to be inserted, and the fan wheels. All clamping surfaces must be free from dirt, grease, oil, and water.

WARNING
- You must check the cutting edges, tool body, and clamping devices for damage and cracks before installing them in the machine.
- Damaged tools must be inspected by a specialist.
- Tools with a cracked body must not be used under any circumstances. Attempting repairs on such tools is not permitted.

7. The cutting direction of the teeth (direction indicated by arrow on **cutter blade (27)**) and the rotational direction arrow on the **cover sheet (21)** must match.
8. Insert and fit the **cutter blade (27)** and the **two different fan wheels (28, 29)** in the order shown. The **perforated fan wheel (29)** must always be fitted on the outside. It is also essential to refit the **spring washer (30)**. **Never use a spring washer (30) or screw (26) that is damaged or of the incorrect type.** The cutter blade washers and screws have been specially designed for your grooving machine to ensure optimum power and operational safety/reliability.
9. Tighten the screw with the **size 5 hexagon key (16)**.
10. It is essential to reinsert the **cover plate (21)** and tighten the **three screws (22)** with the **size 5 hexagon key (16)**.

7. Putting the FRÄSMASTER 18V into operation

7.1. Work environment and safety

- **Check that the guard housing is in perfect working condition prior to each use. Do not use the grooving machine if the cutter blade fails to retract automatically behind the guard hood when you release the pressure on the handle.** Never bypass the safety mechanism. If the grooving machine ever falls onto the floor, check the function of the guard housing.
- **Check the condition and function of the guard housing springs. If the guard housing and springs are not in perfect working condition, have the grooving machine serviced prior to use.** Damaged parts, tacky deposits, or chip buildup will make the guard housing sluggish.
- **Do not place the grooving machine on the workbench or floor unless the guard housing is covering the cutter blade.** If the cutter blade is allowed to coast unprotected, the grooving machine will move in the opposite direction to cut and slice through anything in its way. Be aware of the cutter blade coasting time.
- **Hold the power tool by the insulated gripping surface whenever there is a risk of the insert accessory coming into contact with hidden power cables or with the connection cable of the unit itself.** Contact with a live cable will result in a voltage being applied to the metal parts of the power tool and lead to an electric shock.
- **The unit must be monitored continuously during operation.** Objects can get caught in the cutter blade and then propelled away from it.
- **Keep children and bystanders away while operating a power tool.** Distractions can cause you to lose control.
- The FRÄSMASTER 18V has been designed for an ambient temperature of **-10 to 50°C.** The unit is only to be operated within this ambient temperature range.

7.2. Inserting the battery

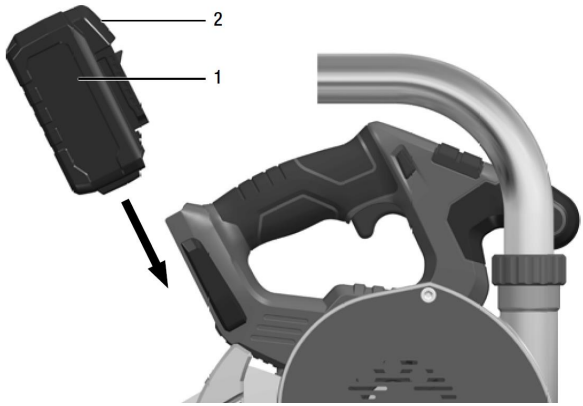

Slide the charged **battery (1)** into the FRÄSMASTER 18V as shown until it clicks fully into place. You do not need to engage the **rechargeable battery release (2)** to perform this operation.

Battery level
You can check the battery level by pressing the button and looking at the LED lights on the battery indicator.

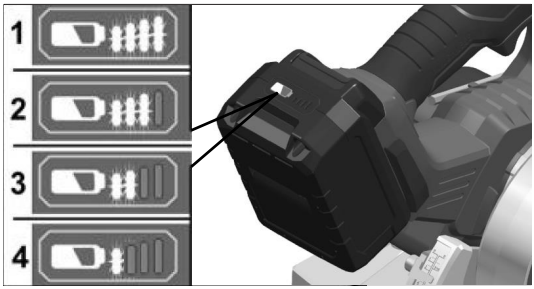

The indicator goes off after five seconds. If any of the LED lights are flashing, it means that the battery needs charging. If the LED lights are not illuminated when you press the button, it means that the battery is defective and has to be replaced.

7.3. Turn-on – Grooving – Turn-off

DANGER OF INJURY
Keep your hands away from the cutting area and the cutter blade. Hold the unit with both hands. If you hold the grooving machine with both hands, there is no risk of injuring them on the cutter blade. The unit is only intended to operate with the **cover plate (21)** securely fastened. Stay clear of the area in front of and behind the rotating cutter blade.

WARNING
RISK OF INJURY due to flying particles.

- The FRÄSMASTER 18V is only to be operated with the **ejector tube (7)** fitted along with a **dust bag (3)**.
- Wear eye protection.
- Never reach into the chip ejector.
- For safety reasons, the main switch (5) is not locked and you have to keep it pressed during the grooving operation. Only turn on the FRÄSMASTER 18V once it is in the idle position. The grooving machine is only intended to operate with the cover plate (21) securely fastened.

Before you begin to operate the grooving machine, position the **guide roller (9) and rear guide roller (20)** correctly in the direction of the groove. Do not move the unit out of position while it is stationary on the floor, as the **guide roller (9) and rear guide roller (20)** will scratch the floor covering.

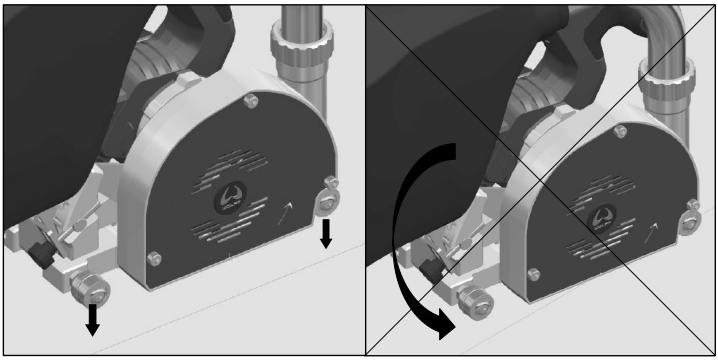

Turning on:

The unit must be in the idle position when it is turned on.

1. Press the **activation lock (6)** so that it moves to the left/right and keep it held down.

2. Press the **main switch (5)** and keep it held down.

3. Release the **activation lock (6)**.

4. Turn the unit in and move it into the grooving position.

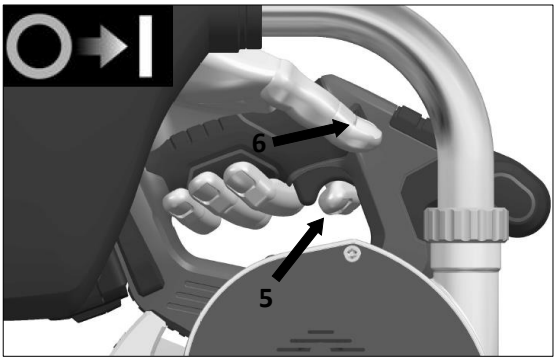

Idle position

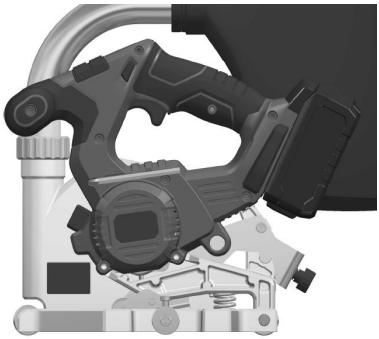

Grooving position

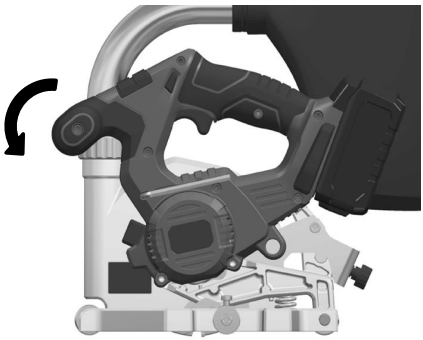

Feed direction

Grooving operation:

NOTE
An excessively high feed rate will reduce the performance of the unit, impair the cutting quality, and shorten the cutter blade service life.
WARNING
The cutter blade will continue running for a brief period after you turn the unit off. When the rotating cutter blade makes contact with the material, there is a risk of recoil.

5. Move the FRÄSMASTER 18V forward along the seam in a straight line and at a constant feed rate.

We recommend guiding the FRÄSMASTER 18V with both hands by placing one hand on the **handle (4)** and the other hand on the cutter blade housing or on the **auxiliary handle (8)**. Do not cover the air slots on the **cover plate (21)** with your hand. If you are only able to guide the FRÄSMASTER 18V with one hand, place one hand on the **handle (4).** Keep your other hand clear of the cutting area.

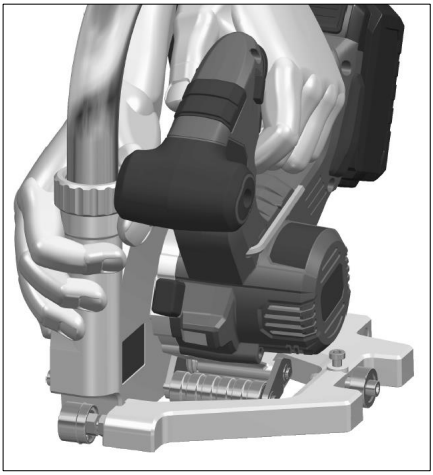

Turning off:

6. When you reach the end of the groove, turn the unit out into the upper idle position with the **main switch still pressed (5)**.

7. Release the **main switch (5)**. **Attention:** The cutter blade will continue running for a brief period.

8. Do not lift the unit off the floor until the blade has stopped rotating. Do not reach into the cutting area of the unit.

After completing the work:
Clean the FRÄSMASTER 18V and accessories thoroughly.

NOTE
Even though the unit has an integrated vacuum device, you still need to clean the groove in between performing the grooving and welding operations.
Do not allow dust to build up in the work area.

7.4. Dust bag

Empty the **dust bag (3)** regularly. To do this, remove the **dust bag (3) plus dust bag holder (24)** from the **ejector tube (7).** Hold the **dust bag (3)** over the disposal container and open the zipper. Gently shake the **dust bag (3)** to empty it.

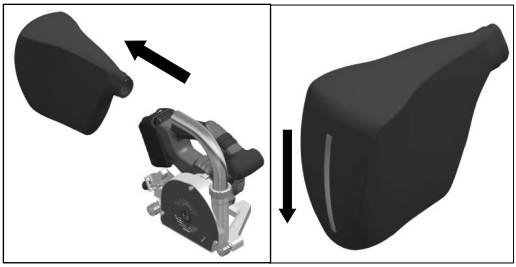

7.5. Parallel stop

The **parallel stop (14)** is located at a distance of 5.9 in. from the center of the cutter blade. Use the parallel stop to cut grooves along existing and/or other fixed edges.

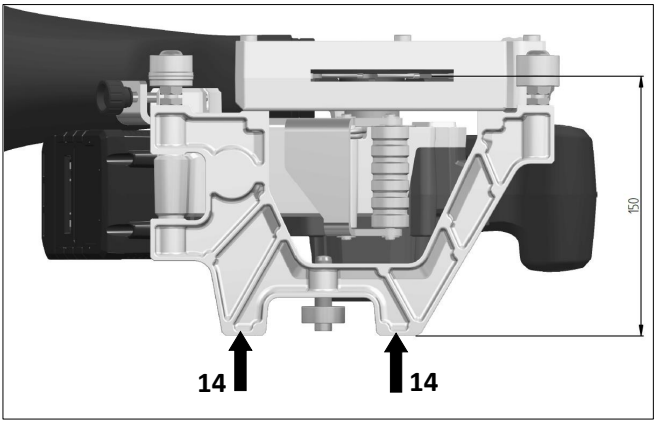

7.6. Charger and battery

Observe the general power tool safety warnings – Battery tool use and care in Chapter 1 [4].

Do not expose the charger to rain or wet conditions. Water entering a charger will increase the risk of electric shock.
The unit is only suitable for indoor use (inside rooms).

Read the operating instructions
(specific information can be found in the associated manuals for the charger and battery), website link: *http://webcatalog.wolff-tools.com*

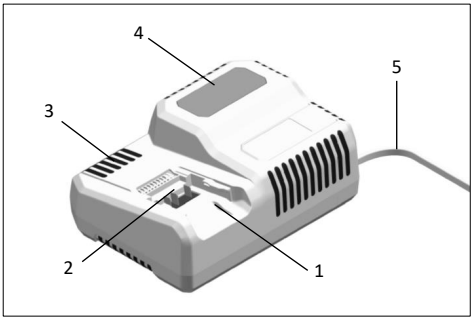

1. Battery slot
2. Contacts
3. Ventilation slots
4. Display for indicating operating status
5. Power cord plus power plug

The 18.0 V charger is intended for charging lithium-ion batteries of the following type: 18.0 V (5.0 Ah) battery pack.

7.7. How to ensure a long battery life and store batteries correctly

WARNING

- Never charge batteries at temperatures below 0°C or above 50°C.
- Do not charge batteries in environments with high levels of humidity or high ambient temperatures.
- Do not cover the batteries or charger during the charging operation.
- Unplug the charger from the power outlet once charging has commenced.
- The battery is only to be stored in dry environments that are protected against dust. If batteries are not going to be used for some time, they should be stored somewhere cool in a partially charged state.

The battery and charger heat up during charging. This is normal.
Lithium-ion batteries do not suffer from the memory effect. Nevertheless, a battery should be completely discharged before charging and the charging process should always be fully completed.

7.8. Charging

1. Plug the charger into the power outlet. The display backlight lights up green for **two seconds** and then goes off again. **OK** appears.

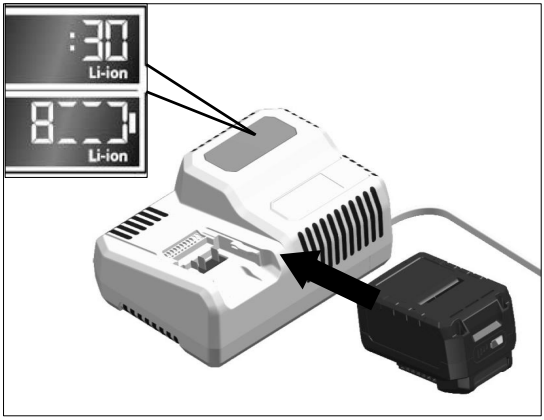

2. Slide the **battery (1)** all the way into the charger until it clicks into place.
   - The display alternates between showing the remaining charging time (until the battery is fully charged) and a graphical representation of the charge level.
   - When the **battery (1)** charge level is below 80%, the display backlight lights up orange.
   - As soon as the battery charge level reaches 80%, the display turns green and **OK** appears.

3. Once the **battery (1)** is fully charged,

appears on the display. The green backlight goes off after a little while.

4. Remove the **battery (1)** from the charger.

5. Disconnect the power plug from the power outlet.

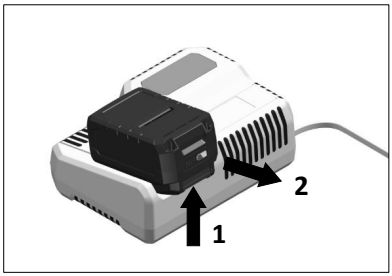

8. Accessories

The FRÄSMASTER 18V can be equipped with a tungsten carbide or PCD cutter blade. Only perforated, original WOLFF cutter blades may be used.

Cutter blade geometry	Order number	Designation
	089658	PCD cutter blade Ø 130 x 3.5 Tooth profile: Conical Number of teeth: 6
	089625	Tungsten carbide cutter blade Ø 130 x 2.8 Tooth profile: Parabolic Number of teeth: 12
	089623	Tungsten carbide cutter blade Ø 130 x 3.5 Tooth profile: Parabolic Number of teeth: 12

9. Warnings and error messages

Battery level:
The indicator goes off after five seconds. If any of the LED lights are flashing, it means that the battery needs charging. If no LED lights illuminate when you press the button, it means that the battery is defective and has to be replaced.

NOTE
If the display flashes after you insert the battery into the charger, either the battery or the charger is faulty.

Display flashes slowly and backlight is orange.
The battery is too hot or too cold. The charging operation will commence as soon as the battery has reached the charging temperature (0°C–50°C).

Display flashes quickly and backlight is red.
Remove the battery from the charger and then reinsert it. If the display remains the same, the battery is defective. Replace the battery or have it checked by a specialist.
If this error is still indicated when you insert a different battery, it means that the charger is defective. Have the charger checked by a specialist.

10. Frequently asked questions, causes, and measures

The cut groove is not positioned centrally in relation to the butt joint:

- Check the thickness (2.6 mm) of the cutter blade. Important: Only original Wolff cutter blades may be used.
- Check the alignment of the guide and rear guide rollers.

The depth of the cut groove varies:

- Apply even contact pressure during grooving.

The life of the cutter blade is greatly reduced:

- Flooring manufacturers include additives to influence the properties of the floor. These can have a detrimental effect on the life of the cutter blade. When cutting grooves in safety floor coverings, we recommend using a PCD cutter blade.

The unit is blocked:

- Check the groove depth setting. If the groove depth is too deep, adhesive residues can accumulate on the housing and at the ejector tube, thereby causing chip buildup.
- Reduce the feed rate.
- Check that the air inlet slots in the **cover plate (21)** are clear, particularly during grooving.
- Clean and maintain the unit regularly.

The cutter blade is jammed:

- If the cutter blade jams or if you interrupt your work, turn the grooving machine off and calmly hold the unit in the workpiece until the cutter blade comes to a standstill. Never attempt to pull the grooving machine out of the workpiece while the cutter blade is still moving; otherwise, there is a risk of recoil. Identify the cause of jamming and resolve it. If you continue cutting an existing groove subsequently, make sure that the cutter blade is centered in the groove.
- Check that the cutter blade has been fitted correctly (particularly the direction of rotation).

Unit recoil:

Recoil is a sudden response that occurs when a cutter blade gets caught, jammed, or is incorrectly aligned. It results in a loss of control and causes the grooving machine to lift up out of the workpiece and move in the direction of the operator.

Recoil is the result of incorrect use or misuse of the grooving machine. It can be prevented by taking appropriate preventive safety measures, such as those described below.

- Hold the grooving machine firmly with both hands and position your arms so that you are able to absorb the recoil forces. Always position yourself to one side of the cutter blade and never so that the cutter blade is in line with your body.
- Do not use dull or damaged cutter blades. Cutter blades with dull or incorrectly aligned teeth lead to increased friction, jamming of the cutter blade, and recoil because the cutting gap is too narrow.
- It is absolutely essential to follow the correct start-up procedure.
- Check that the cutter blade has been fitted correctly (particularly the direction of rotation).
- Clean and maintain the unit regularly.

11. Maintenance

WARNING

- Always remove the **battery (1)** before carrying out any maintenance work on the grooving machine.
- The sharp cutting edges can cause injuries. Therefore, it is absolutely essential to wear protective gloves.

11.1. FRÄSMASTER 18V

- Do not use water or liquid cleaning agents.
- Always use dry compressed air to blow out the inside of the housing containing the spindle.
- Clean the outside of the unit, particularly the adjusting device and all rollers, to maintain the accuracy of the cut groove.
- Spray the pivots occasionally with machine oil.
- Regularly clean the ventilation slots in the cover plate.

11.2. Cutter blade

Care

- Protect the cutter blade from moisture to avoid corrosion.
- Cleaning agents can harm the skin or eyes and damage the tool. Wear protective gloves and eye protection while cleaning.
- Only use suitable cleaning agents. It is essential to follow the instructions provided by the cleaning agent manufacturer.

Intended use

- The FRÄSMASTER 18V grooving machine is only to be used with the type of feed and operated at the speed marked on the tool body.

Repairs/sharpening

Read the operating instructions
(specific information can be found in the associated manual for the cutter blade), website link: *http://webcatalog.wolff-tools.com*

11.3. Charger and battery

WARNING
Disconnect the power plug from the power outlet before carrying out any maintenance work on the charger. Do not use water or liquid cleaning agents.

- Use a dry cloth to remove dust and dirt from the housing.

Read the operating instructions
(specific information can be found in the associated manuals for the charger and battery), website link: *http://webcatalog.wolff-tools.com*

12. Service and repair

Repairs must only be performed by authorized **Wolff Service Centers**. These guarantee a professional and reliable **repair service** with original spare parts in accordance with spare parts lists. Details of spare parts can be found on the Internet at: *http://webcatalog.wolff-tools.com*.

NOTE

- Do not loosen or undo the motor housing screws during the warranty period. Failure to comply will invalidate the manufacturer's warranty.
- It is essential to ensure that a correct (dangerous goods) declaration is provided when shipping the battery.

13. Declaration of Conformity

(pursuant to EC Machinery Directive 2006/42; Annex II A)
Uzin Utz Tools GmbH & Co.KG, Ungerhalde 1, D-74360 Ilsfeld, Germany, confirms that the product

Designation:	Circular saw
Model:	FRÄSMASTER 18V

fulfills the requirements of the following EU directives in the models that we have made available for purchase.

Directives:	2006/42/EG, 2014/30/EU, 2011/65/EU
Harmonized standards:	EN ISO 12100, EN 61000-3-2, EN 62841-1, EN 62841-2-5, EN 50581

Name of authorized representative for documentation: Dieter Hammel, Manager Product Conformity
Ilsfeld, 05/25/2020

Dieter Hammel

14. Disposal

Never dispose of used components together with regular household items.

Always dispose of used components exclusively via official collection centers, the retail outlet, or your Wolff dealer.

WARNING
Never throw batteries in the household trash or into fire or water. Never open used batteries.
Do not mail or ship batteries that are defective or have a damaged housing.

For EU countries only:
According to Directive 2006/66/EC, defective or waste batteries have to be recycled.

NOTE
Please contact your specialist dealer for information on the available disposal options.

15. Warranty

The warranty period for new Wolff machines runs for one year from the time of transfer/delivery to the customer, unless otherwise stipulated by binding legal regulations.

When asserting warranty claims, the invoice or proof of purchase must always be submitted as well.

All warranty repairs must be carried out by an official Wolff Service Center that is recognized by us. Any repairs that you carry out yourself and/or that are carried out improperly will automatically invalidate any warranty claims. The same applies in the event of improper operation and/or use.

Replacement of parts, accessories, and other modifications to Wolff machines
Wolff machines provide users with high levels of safety and reliability. To ensure that these are maintained, no modifications are to be made to your Wolff machine compared to its factory condition at the time of delivery without observing the rules below. These rules apply to the replacement of parts, the fitting of accessories, and any other technical modifications.

- Any kind of work on your Wolff machine is only to be carried out by a workshop that employs appropriately trained and experienced personnel, and possesses the necessary tools and work equipment. We recommend using authorized Wolff Service Centers for this purpose.

- If you intend to replace parts, to fit accessories, or to make any other technical modifications, you should always have a consultation with an authorized Wolff Service Center or with us (as the manufacturer) before commencing the work.

- We strongly recommend only using original Wolff spare parts and original Wolff accessories that have undergone a safety inspection and been approved by us as the manufacturer.

- You can obtain these spare parts and accessories from your authorized Wolff Service Center, which will also be happy to fit them for you professionally. Original Wolff spare parts and original Wolff accessories have undergone a safety inspection and suitability testing specifically for Wolff machines. We are not able to adequately assess the safety and suitability of any non-original spare parts and accessories, and – as a result – cannot vouch for them.

- When making technical modifications – of any kind whatsoever – our technical guidelines must always be followed in order to maintain operational safety/reliability and avoid damage. Please also feel free to contact us at any time if you have any questions about other aspects of your Wolff machine.

We cannot assume any liability for damage that results from improper work or from violating the rules referred to above and thank you for your understanding in this regard.

Félicitations pour votre achat d'un FRÄSMASTER 18V.

Vous avez opté pour une fraiseuse à rainures de premier ordre.
Le FRÄSMASTER 18V a été développé et produit dans l'état actuel des connaissances de l'industrie de traitement des matières plastiques. Des matériaux de grande qualité ont été utilisés pour sa fabrication.

Conservez toutes les consignes de sécurité et instructions.

FRÄSMASTER 18V
Fraiseuse à rainures

Vous trouverez des informations complémentaires sur le **FRÄSMASTER 18V** ainsi que des remarques spécifiques dans les manuels correspondants du chargeur, de l'accumulateur et de la fraise sur www.wolff-tools.com.

1. Consignes de sécurité générales pour les outils électriques

AVERTISSEMENT Lisez/consultez toutes les consignes de sécurité, instructions, illustrations et données techniques qui accompagnent cet outil électrique. Le non-respect des instructions suivantes peut entraîner un choc électrique, un incendie et/ou des blessures graves. **Conservez toutes les consignes de sécurité et instructions pour l'avenir.** Le terme« outil électrique » utilisé dans les consignes de sécurité se réfère à des outils électriques fonctionnant sur secteur (avec câble secteur) ou à des outils électriques sans fil (sans câble secteur).

1. **Sécurité du poste de travail**
   a. **Maintenez l'espace de travail propre et bien éclairé.** Le désordre ou l'absence d'éclairage des espaces de travail peut entraîner des accidents.
   b. **Ne travaillez pas avec l'outil électrique dans un environnement explosible dans lequel se trouvent des liquides, des gaz ou des poussières combustibles.** Les outils électriques produisent des étincelles susceptibles d'enflammer la poussière ou les vapeurs.
   c. **Tenez les enfants et toutes les autres personnes à l'écart pendant l'utilisation de l'outil électrique.** En cas de distraction, vous pouvez perdre le contrôle de l'outil électrique.

2. **Sécurité électrique**
   a. **La fiche de raccordement de l'outil électrique doit être adaptée à la prise de courant. La fiche ne peut en aucun cas être modifiée. N'utilisez pas d'adaptateur avec des outils électriques mis à la terre.** Des fiches non modifiées et des prises de courant adaptées réduisent le risque de choc électrique.
   b. **Évitez tout contact corporel avec des surfaces mises à la terre telles que des surfaces de tuyaux, chauffages, cuisinières et réfrigérateurs.** Il existe un risque accru de choc électrique si votre corps est mis à la terre.
   c. **Tenez les outils électriques à l'abri de la pluie ou de l'humidité.** La pénétration d'eau dans un outil électrique augmente le risque de choc électrique.
   d. **N'utilisez pas le câble de raccordement pour porter l'outil électrique, pour le suspendre ou pour débrancher la fiche de la prise de courant. Tenez le câble de raccordement à l'écart de la chaleur, de l'huile, des bords aigus ou des pièces mobiles.** Des câbles de raccordement endommagés ou emmêlés augmentent le risque de choc électrique.

e. **Si vous travaillez à l'extérieur avec un outil électrique, n'utilisez que des rallonges appropriées pour les zones extérieures.** L'utilisation d'une rallonge appropriée pour les zones extérieures réduit le risque de choc électrique.

f. **Si le fonctionnement de l'outil électrique dans un environnement humide ne peut être évité, utilisez un disjoncteur différentiel.** L'utilisation d'un disjoncteur différentiel réduit le risque de choc électrique.

3. Sécurité des personnes

a. **Soyez attentif, prenez garde à ce que vous faites, et travaillez raisonnablement avec un outil électrique. N'utilisez pas d'outil électrique si vous êtes fatigué ou sous l'influence de drogues, de l'alcool ou de médicaments.** Un moment d'inattention lors de l'utilisation de l'outil électrique peut provoquer des blessures graves.

b. **Portez un équipement de protection individuelle et toujours des lunettes de protection.** Le port d'un équipement de protection individuelle, tel que masque anti-poussière, chaussures de sécurité antidérapantes, casque de protection ou protection auditive, en fonction du type et de l'utilisation de l'outil électrique, permet de réduire le risque de blessures.

c. **Évitez toute mise en service involontaire. Assurez-vous que l'outil électrique est éteint avant de le raccorder à l'alimentation électrique et/ou à l'accumulateur, de le saisir ou de le porter.** Si vous mettez le doigt sur l'interrupteur lorsque vous portez l'outil électrique ou si vous raccordez l'outil électrique à l'alimentation électrique alors qu'il est en marche, cela peut entraîner des accidents.

d. **Enlevez les outils de réglage ou clés de serrage avant de mettre en marche l'outil électrique.** Un outil ou une clé se trouvant dans une pièce rotative de l'outil électrique peut provoquer des blessures.

e. **Évitez toute posture anormale. Veillez à une bonne stabilité et gardez toujours l'équilibre.** Dans des situations inattendues, vous pourrez ainsi mieux contrôler l'outil électrique.

f. **Portez des vêtements appropriés. Ne portez pas des vêtements amples ou des bijoux. Tenez cheveux et vêtements à l'écart des pièces mobiles.** Les vêtements amples, les bijoux ou les cheveux longs peuvent être happés par des pièces mobiles.

g. **Si des dispositifs d'aspiration et de récupération des poussières peuvent être montés, ils doivent être raccordés et correctement utilisés.** L'utilisation d'une aspiration des poussières peut réduire les dangers liés à la poussière.

h. **Ne vous croyez pas faussement en sécurité et ne contrevenez pas aux règles de sécurité relatives aux outils électriques, même si vous connaissez bien l'outil électrique après de multiples utilisations.** Toute action irréfléchie peut provoquer des blessures graves en quelques fractions de seconde.

4. Utilisation et manipulation de l'outil électrique

a. **Ne surchargez pas l'outil électrique. Utilisez l'outil électrique adapté à votre travail.** Avec l'outil électrique adapté, vous travaillerez mieux et plus sûrement dans la plage de puissance indiquée.

b. **N'utilisez pas d'outil électrique dont l'interrupteur est défectueux.** Un outil électrique qui ne peut plus être mis en marche ou éteint est dangereux et doit être réparé.

c. **Débranchez la fiche de la prise de courant et/ou retirez un accumulateur amovible avant de procéder à des réglages de l'appareil, de remplacer des pièces de l'outil d'insertion ou de ranger l'outil électrique.** Cette mesure de précaution empêche le démarrage involontaire de l'outil électrique.

d. **Conservez les outils électriques non utilisés hors de la portée des enfants. Ne laissez pas l'outil électrique être utilisé par des personnes qui ne sont pas familiarisées avec celui-ci ou qui n'ont pas lu les présentes instructions.** Les outils électriques sont dangereux lorsqu'ils sont utilisés par des personnes inexpérimentées.

e. **Entretenez soigneusement les outils électriques et l'outil d'insertion. Contrôlez si les pièces mobiles fonctionnent parfaitement et ne se coincent pas, si des pièces sont cassées ou endommagées au point d'entraver le fonctionnement de l'outil électrique. Avant d'utiliser l'outil électrique, faites réparer les pièces endommagées.** De nombreux accidents sont causés par des outils électriques mal entretenus.

f. **Maintenez les outils de coupe tranchants et propres.** Des outils de coupe soigneusement entretenus aux arêtes tranchantes nettes se coincent moins et sont plus faciles à guider.

g. **Utilisez l'outil électrique, les accessoires, les outils d'insertion, etc. conformément aux présentes instructions. Tenez compte pour cela des conditions de travail et de l'activité à exécuter.** L'utilisation d'outils électriques pour des applications autres que celles prévues peut entraîner des situations dangereuses.

h. **Maintenez les poignées et les surfaces de préhension sèches, propres et exemptes d'huile et de graisse.** Des poignées et surfaces de préhension glissantes ne permettent pas un fonctionnement et un contrôle sûrs de l'outil électrique dans des situations imprévues.

5. Utilisation et manipulation de l'outil sans fil

a. **Chargez les accumulateurs uniquement avec les chargeurs recommandés par le fabricant.** Un chargeur adapté à un certain type d'accumulateurs peut provoquer un incendie s'il est utilisé avec d'autres accumulateurs.

b. **N'utilisez dans les outils électriques que les accumulateurs prévus à cet effet.** L'utilisation d'autres accumulateurs peut provoquer des blessures et un risque d'incendie.

c. **Tenez l'accumulateur non utilisé à distance des trombones, pièces de monnaie, clés, clous, vis ou autres petits objets métalliques qui pourraient provoquer un pontage des contacts.** Un court-circuit entre les contacts de l'accumulateur peut entraîner des brûlures ou un incendie.

d. **En cas de mauvaise utilisation, du liquide peut s'écouler de l'accumulateur. Évitez tout contact avec ce liquide. En cas de contact, rincez à l'eau. En cas de contact du liquide d'accumulateur avec les yeux, consultez en outre un médecin.** Le liquide qui s'écoule de l'accumulateur peut provoquer des irritations cutanées ou des brûlures.

e. **N'utilisez pas d'accumulateur endommagé ou modifié.** Des accumulateurs endommagés ou modifiés peuvent se comporter de manière imprévisible et provoquer un incendie, une explosion ou un risque de blessure.

f. **N'exposez pas un accumulateur au feu ou à des températures trop élevées.** Le feu ou des températures supérieures à 50 °C peuvent entraîner une explosion de l'accumulateur.

g. **Suivez toutes les instructions pour la charge et ne chargez jamais l'accumulateur ou l'outil sans fil en dehors de la plage de température indiquée dans la notice d'utilisation.** Une mauvaise charge ou une charge en dehors de la plage de température autorisée peut détruire l'accumulateur et augmenter le risque d'incendie.

6. Service

a. **Ne faites réparer votre outil électrique que par un spécialiste qualifié et uniquement avec des pièces de rechange d'origine.** Cela garantit le maintien de la sécurité de l'outil électrique.

b. **Ne procédez jamais à la maintenance d'accumulateurs endommagés.** Toutes les opérations de maintenance sur des accumulateurs ne doivent être réalisées que par le fabricant ou par les points de service après-vente habilités.

2. Application

2.1. Utilisation conforme

Le FRÄSMASTER 18V est prévu pour l'utilisation professionnelle sur des sols à l'intérieur de bâtiments.

Fraisage de joints dans un revêtement de sol souple (revêtement en plastique ou naturel) posé sous la forme de :

- rouleaux/lés
- planches/plaques

Utilisez exclusivement des pièces de rechange et des accessoires Wolff d'origine car, dans le cas contraire, aucun recours en garantie ne pourra être exercé.

2.2. Utilisation non conforme

Toute autre utilisation ou utilisation dépassant ce cadre est considérée comme non conforme.

N'utilisez en aucun cas le FRÄSMASTER 18V

- pour fraiser des joints dans d'autres matières telles que le métal, la pierre, etc.
- pour couper/séparer des matériaux
- avec des outils autres que les fraises prévues.

3. Caractéristiques techniques

		FRÄSMASTER 18V
Capacité d'accumulateur li-ion	Ah	5,0
Tension d'accumulateur	V	18,0
Temps de charge (accumulateur)	min	max. 45
Vitesse de ralenti	tr/min	5 000
Perçage du logement de fraise	mm	20
Diamètre de fraise	mm	130
Épaisseur du corps de lame	mm	2,6
Profondeur de fraisage	mm	0-6, réglable progressivement
Niveau de pression acoustique	L_{pA} (dB)	81,3 (K = 3 dB)
Niveau acoustique	L_{WA} (dB)	92,3 (K = 3 dB)
Niveau de vibration	A_h (m/s^2)	<2,5 (K = 1,5 m/s^2)
Poids	kg	5,5 (avec accumulateur)
	lbs	12,2
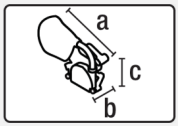	a) mm/pouces	445/17,5
	b) mm/pouces	212/8,4
	c) mm/pouces	336/13,2
		CE

Sous réserve de modifications techniques.

Les valeurs de bruit et de vibration ont été déterminées conformément à la norme EN 62841. Les valeurs de mesure indiquées s'appliquent aux nouveaux appareils. Dans l'utilisation quotidienne, les valeurs de bruit et de vibration varient en fonction du mode d'utilisation de l'outil électrique, notamment du type de pièce usinée.

REMARQUE
Le niveau de vibration indiqué dans les présentes instructions a été mesuré conformément à un processus de mesure standardisé dans la norme EN 62841, et peut être utilisé pour la comparaison d'outils électriques. Il convient pour une estimation provisoire de la contrainte de vibration. Le niveau de vibration indiqué représente les applications principales de l'outil électrique. Si toutefois l'outil électrique est utilisé pour d'autres applications, avec des outils d'insertion différents ou en cas de maintenance insuffisante, le niveau de vibration peut diverger. Cela peut nettement augmenter la contrainte de vibration pendant toute la période de travail. Pour une estimation précise de la contrainte de vibration, il faut également tenir compte des périodes pendant lesquelles l'appareil est éteint ou en marche mais non utilisé. Cela peut nettement réduire la contrainte de vibration pendant toute la période de travail. Définissez des mesures de sécurité supplémentaires pour protéger les utilisateurs des effets des vibrations, p. ex. : maintenance de l'outil électrique et des outils d'insertion, maintien au chaud des mains, organisation des processus de travail.

4. Transport

Respectez les dispositions nationales en vigueur relatives au port ou au levage de charges.
Le poids de votre FRÄSMASTER 18V s'élève à 9,2 kg avec la mallette de transport (5,5 kg avec l'accumulateur).

Pour le transport de la fraiseuse à rainures, utilisez exclusivement la mallette de transport comprise dans la livraison (voir Fournitures 5.2 [9]) ainsi que la poignée placée sur la mallette de transport.

N'utilisez pas la **poignée (4)** sur l'appareil ou la mallette de transport pour le transport avec une grue.

ATTENTION
Assurez-vous toujours que la fraiseuse à rainures est éteinte pour le transport. Le **commutateur principal (5)** ne doit pas être actionné.

L'accumulateur de rechange doit toujours être fourni dans la mallette de transport avec les contacts vers le bas. Les accumulateurs non utilisés doivent en règle générale être rangés dans la mallette de transport. **Tenez l'accumulateur non utilisé à distance des trombones, pièces de monnaie, clés, clous, vis ou autres petits objets métalliques qui pourraient provoquer un pontage des contacts.** Un court-circuit entre les contacts de l'accumulateur peut entraîner des brûlures ou un incendie. N'expédiez ni ne transportez d'accumulateurs défectueux.

Transport uniquement dans un emballage approprié. Il existe un risque d'endommagement des arêtes.

ATTENTION
RISQUE DE BLESSURE Lorsque vous retirez l'appareil de la mallette, veillez à ne pas actionner le commutateur principal. En outre, ne mettez pas les mains dans la zone de fraisage et ne touchez pas la fraise ni les arêtes du **rouleau de guidage (9)/rouleau de suivi (20)** lors du retrait de l'appareil.

Pour soulever manuellement la fraiseuse à rainures, utilisez la **poignée (4)**. Pour déposer la fraiseuse à rainures dans la mallette de transport, il faut démonter le **sac à poussière (3)**.

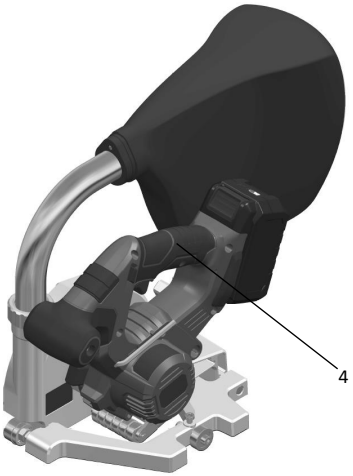

5. Votre FRÄSMASTER 18V

5.1. Plaque signalétique et identification

La désignation du type et le numéro de série figurent sur la **plaque signalétique (10)** de votre appareil. Veuillez transférer ces indications dans votre notice d'utilisation. Pour toute question, mentionnez toujours ces indications à notre représentant ou
au centre de service Wolff agréé.

Type :.....

N° de série : .....

Exemple :

5.2. Étendue de la fourniture

	Outil seul	Kit
Fräsmaster 18V	1x	1x
Mallette de transport	1x	1x
Tuyau d'évacuation	1x	1x
Sac à poussière	1x	1x
Fraise HM Ø130x3,5	1x	1x
Clé Allen 5	1x	1x
Notice d'utilisation d'origine	1x	1x
Traduction de la notice d'utilisation d'origine	1x	1x
Accumulateur		1x
Chargeur		1x

5.3. Vue d’ensemble des pièces de l’appareil

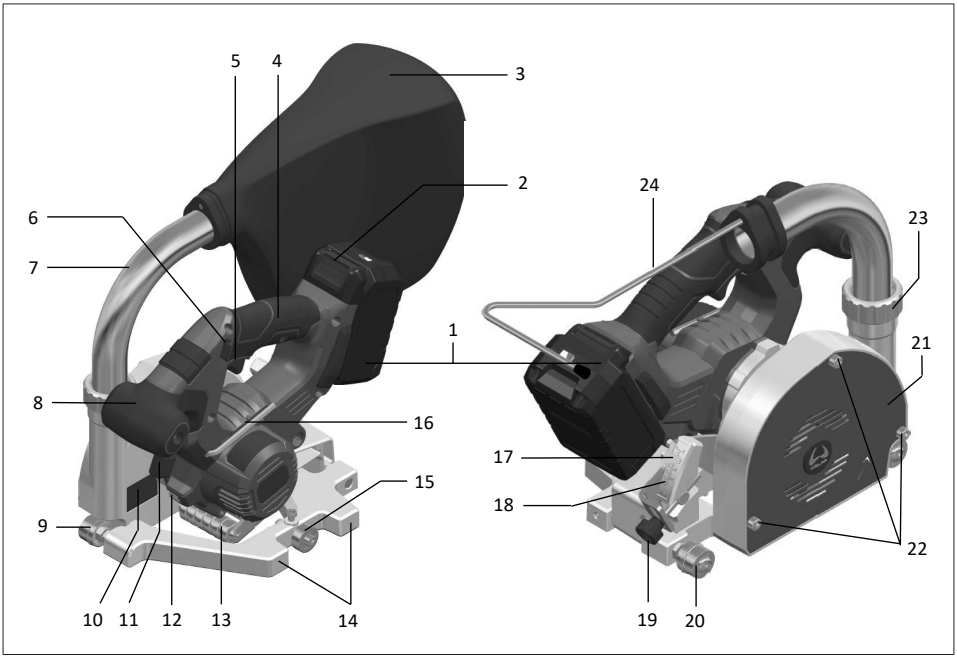

1. Accumulateur
2. Déverrouillage accumulateur
3. Sac à poussière
4. Poignée
5. Commutateur principal
6. Blocage d’enclenchement commutateur principal
7. Tuyau d’évacuation
8. Poignée supplémentaire
9. Rouleau de guidage
10. Plaque signalétique avec désignation du type et numéro de série
11. Touche d’arrêt de la broche (pour changement de fraise)
12. Éclairage
13. Rouleau palpeur
14. Butée parallèle
15. Galet
16. Clé Allen 5
17. Pointeur (profondeur de fraisage)
18. Échelle (profondeur de fraisage)
19. Vis d’ajustage (profondeur de fraisage)
20. Rouleau de suivi
21. Couvercle
22. Vis pour couvercle (pour changement de fraise)
23. Écrou de connexion
24. Suspension du sac à poussière

6. Réglages FRÄSMASTER 18V

AVERTISSEMENT

- Avant tous travaux de réglage sur la fraiseuse à rainures, retirez l'**accumulateur (1)** de l'appareil.
- Il existe un risque de blessure par les arêtes tranchantes. Il convient donc impérativement de porter des gants de protection.

6.1. Réglage de la profondeur de fraisage

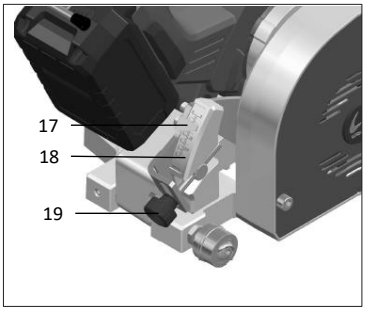

Le bord supérieur droit du **pointeur (17)** indique la profondeur de fraisage sur l'**échelle (18)**. Pour le réglage de la profondeur de fraisage, utilisez la **vis d'ajustage (19).** Les deux tiers de l'épaisseur du revêtement et au maximum la moitié du diamètre du fil peuvent être considérés comme des valeurs indicatives. Les indications du fabricant doivent toutefois toujours être respectées en priorité. Vérifiez la profondeur de fraisage avec un fraisage d'essai.

6.2. Réglage du rouleau de guidage et du rouleau de suivi

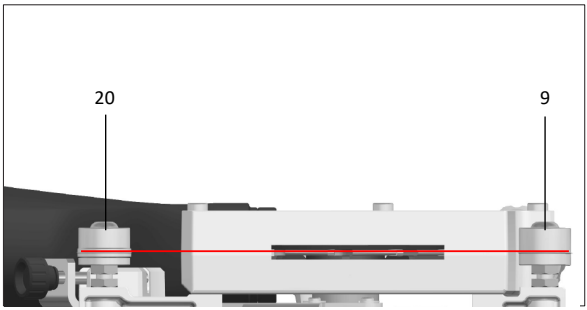

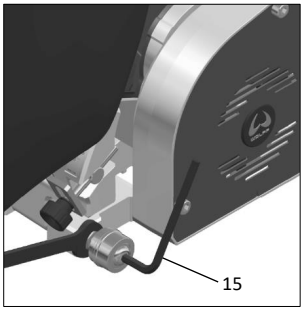

Orientez le **rouleau de guidage (9)** et le **rouleau de suivi (20)** au centre de la fraise. Pour régler la position des rouleaux, desserrez l'écrou hexagonal étroit sur la plaque de base à l'aide d'une clé plate. Les rouleaux peuvent être entièrement retirés à l'aide d'une **clé Allen 5 (15)** en vue d'un remplacement, après le desserrage de l'écrou hexagonal étroit à l'aide de la clé plate.

6.3. Réglage du galet pour revêtements texturés

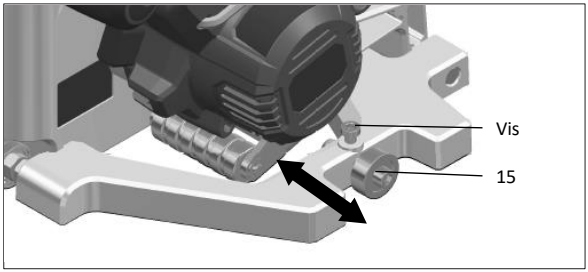

Pour les revêtements texturés, déplacez le **galet (15)** en fonction des besoins. Desserrez à cet effet la vis avec la **clé Allen 5 (16)** et déplacez le **galet (15)** dans la position souhaitée. Resserrez ensuite la vis.

6.4. Tuyau d'évacuation

AVERTISSEMENT
RISQUE DE BLESSURE par éjection de particules.

- Le FRÄSMASTER 18V ne peut fonctionner qu'avec un **tuyau d'évacuation (7)** monté avec **sac à poussière (3)**.
- Portez des lunettes de protection.
- Ne mettez pas les mains dans l'éjection des copeaux.

Lors du montage, le **tuyau d'évacuation (7)** peut être monté dans n'importe quel angle. Veillez à ce que l'**écrou de connexion (23)** soit bien serré.

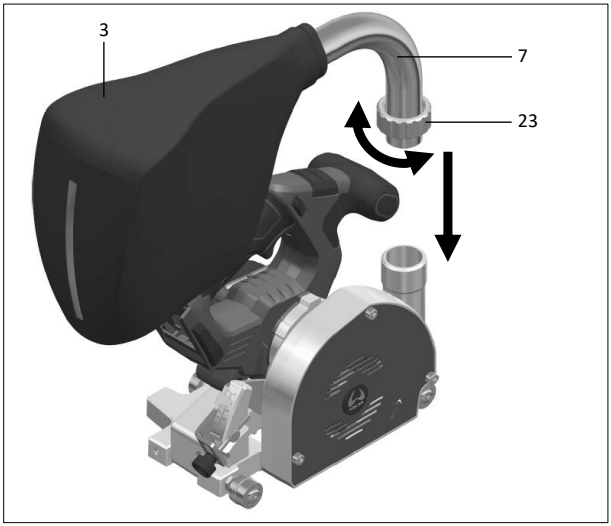

6.5. Changement de fraise

AVERTISSEMENT
Le port d'un équipement de protection individuelle, tel que des gants de protection, réduit le risque de blessures.
ATTENTION
Seules des fraises Wolff d'origine peuvent être utilisées (liste de ces fraises au chapitre Accessoires 8 [20]).

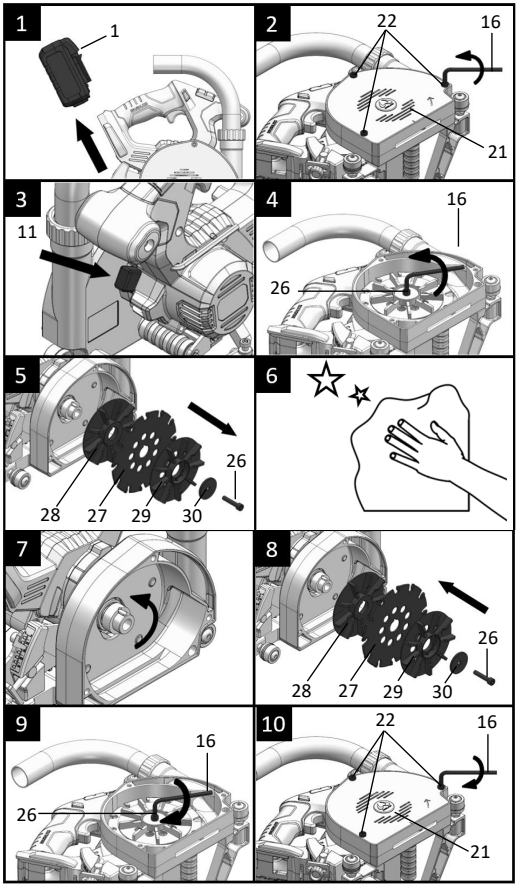

1. **Retirez l'accumulateur (1) !**
2. Desserrez les **trois vis (22)** sur le **couvercle (21)** à l'aide d'une **clé Allen 5 (16)**. Ne vissez pas les vis à travers le couvercle. Retirez le couvercle avec les vis desserrées de l'appareil.
3. Pour bloquer la fraise, appuyez sur la **touche d'arrêt de la broche (11).**
4. Desserrez la **vis (26)** au centre de la fraise à l'aide d'une **clé Allen 5 (16).**
5. Démontez la **fraise (27).**
6. Nettoyez le moyeu sur l'appareil, la **fraise (27)** à insérer et les hélices de ventilateur. Les surfaces de serrage doivent être exemptes de salissures, de graisse, d'huile et d'eau.

AVERTISSEMENT
- Avant le montage dans la machine, il convient de vérifier si les arêtes, le corps de l'outil et les moyens de serrage ne présentent pas de dommages ou de fissures.
- Les outils endommagés doivent être vérifiés par un spécialiste.
- Des outils dont le corps est fissuré ne peuvent en aucun cas être utilisés. Une réparation de ces outils n'est pas autorisée.

7. La direction de coupe des dents [sens de la flèche sur la **fraise (27)**] et la flèche du sens de rotation sur le **couvercle (21)** doivent correspondre.
8. Insérez et montez la **fraise (27)** et les **deux hélices de ventilateur différentes (28, 29)** dans l'ordre représenté. L'**hélice de ventilateur perforée (29)** doit toujours être montée à l'extérieur. La **rondelle de tension (30)** doit aussi obligatoirement être remontée. **N'utilisez jamais une rondelle de tension (30) ou une vis (26) endommagée ou incorrecte.** Les rondelles plates et les vis de la fraise ont été spécialement conçues pour votre fraiseuse à rainures, en vue d'une performance optimale et de la sécurité de fonctionnement.
9. Serrez la vis à l'aide de la **clé Allen 5 (16).**
10. Le **couvercle (21)** doit obligatoirement être réinséré et les **trois vis (22)** doivent être serrées à l'aide de la **clé Allen 5 (16)**.

7. Mise en service FRÄSMASTER 18V

7.1. Environnement de travail et sécurité

- **Avant chaque utilisation, vérifiez si le capot de protection fonctionne parfaitement. N'utilisez pas la fraiseuse à rainures si la fraise ne se rétracte pas automatiquement dans le capot de protection lors de l'actionnement de la poignée.** Ne désactivez jamais le mécanisme de sécurité. Si la fraiseuse à rainures tombe par terre, vérifiez le fonctionnement du capot de protection.
- **Vérifiez l'état et le fonctionnement du ressort du capot de protection. Si le capot de protection et le ressort ne fonctionnent pas parfaitement, faites procéder à la maintenance de la fraiseuse à rainures avant l'utilisation.** Les pièces endommagées, les dépôts collants ou les accumulations de copeaux provoquent un retard dans le fonctionnement du capot de protection.
- **Ne posez pas la fraiseuse à rainures sur l'établi ou au sol si elle n'est pas recouverte par le capot de protection.** Une fraise non protégée fonctionnant par inertie déplace la fraiseuse à rainures dans le sens contraire à la direction de coupe et fraise ce qui se trouve sur son passage. Respectez la durée de fonctionnement par inertie de la fraise.
- **Maintenez l'outil électrique par les surfaces de préhension isolées lorsque vous exécutez des travaux au cours desquels l'outil d'insertion peut rencontrer des câbles électriques dissimulés ou son propre câble de raccordement.** Le contact avec un câble conducteur de tension met également sous tension les pièces métalliques de l'outil électrique et entraîne un choc électrique.
- **L'appareil doit être observé en permanence lorsqu'il est en service.** La fraise peut happer et projeter des objets.
- **Tenez les enfants et toutes les autres personnes à l'écart pendant l'utilisation de l'outil électrique.** En cas de distraction, vous pouvez perdre le contrôle de l'outil électrique.
- La température ambiante d'utilisation du FRÄSMASTER 18V est comprise entre **-10 et 50 °C.** L'appareil ne peut être mis en service que dans cette plage de température ambiante.

7.2. Insertion de l'accumulateur

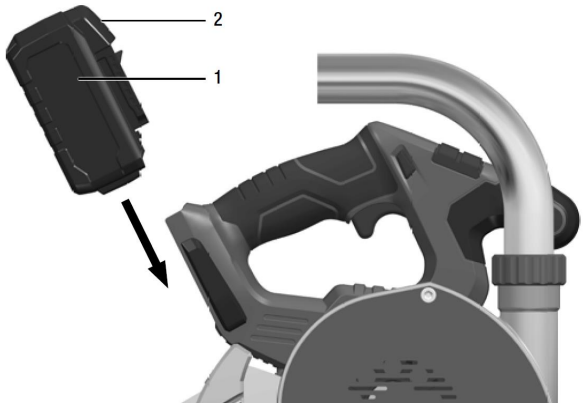

Insérez l'**accumulateur (1)** chargé dans le FRÄSMASTER 18V jusqu'à l'enclenchement complet, conformément à l'illustration. Vous ne devez pas actionner le **déverrouillage de l'accumulateur (2)** pour cette opération.

État de charge de l'accumulateur
En appuyant sur la touche, il est possible de vérifier l'état de charge à l'aide de la LED d'affichage d'état de l'accumulateur.

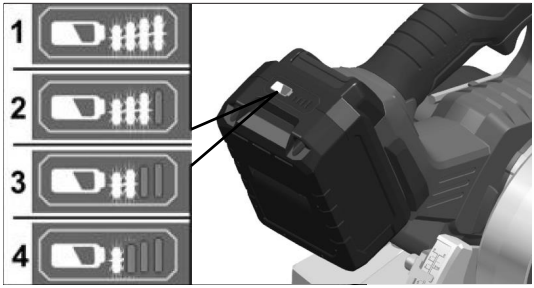

L'affichage s'éteint au bout de cinq secondes. Si l'une des LED clignote, l'accumulateur doit être chargé. Si aucune LED ne s'allume après un appui sur la touche, l'accumulateur est défectueux et doit être remplacé.

7.3. Mise en marche – Processus de fraisage – Arrêt

RISQUE DE BLESSURE
Ne mettez pas les mains dans la zone de fraisage ni sur la fraise. Tenez l'appareil avec les deux mains. Lorsque les deux mains tiennent la fraiseuse à rainures, la fraise ne peut pas les blesser. L'appareil ne peut fonctionner qu'avec le **couvercle (21)** monté. Évitez la zone devant et derrière la fraise rotative.

AVERTISSEMENT
RISQUE DE BLESSURE par éjection de particules.

- Le FRÄSMASTER 18V ne peut fonctionner qu'avec un **tuyau d'évacuation (7)** monté avec **sac à poussière (3)**.
- Portez une protection oculaire.
- Ne mettez pas les mains dans l'éjection des copeaux.
- Pour des raisons de sécurité, le commutateur principal (5) n'est pas arrêté et doit être maintenu appuyé pendant le processus de fraisage. Allumez toujours le FRÄSMASTER 18V uniquement en position de travail. La fraiseuse à rainures ne peut fonctionner qu'avec le couvercle (21) monté.

Positionnez le **rouleau de guidage (9) et le rouleau de suivi (20)** correctement en direction du joint avant le début du fraisage. L'appareil au sol ne doit pas être déplacé, le **rouleau de guidage (9) et le rouleau de suivi (20)** rayent le revêtement.

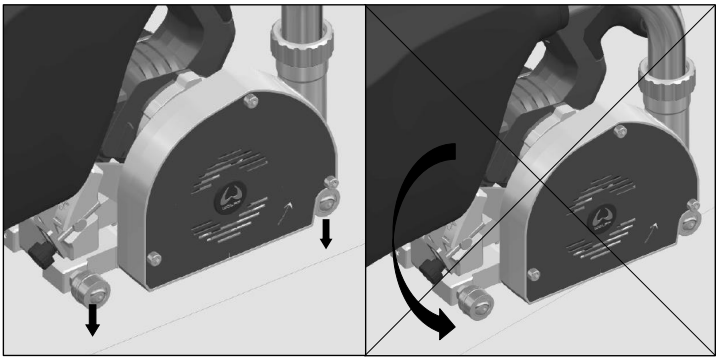

Mise en marche :

Pendant le processus de mise en marche, l'appareil doit se trouver en position de repos.

1. Appuyez sur le **blocage d'enclenchement (6)** vers la gauche/la droite et maintenez l'appui.
2. Appuyez sur le **commutateur principal (5)** et maintenez l'appui.
3. Relâchez le **blocage d'enclenchement (6).**
4. Faites pivoter l'appareil et amenez-le en position de fraisage.

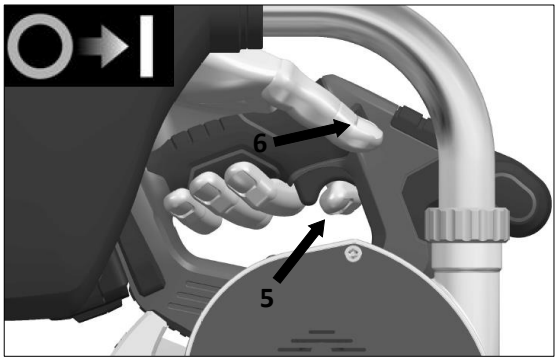

Position de repos

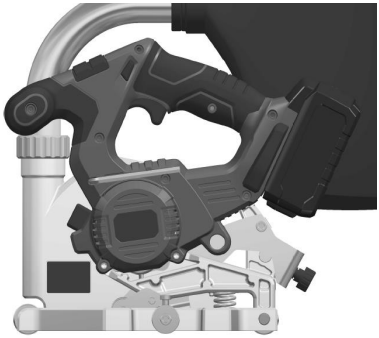

Position de fraisage

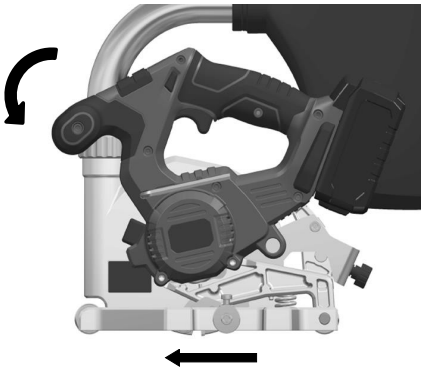

Sens de l'avance

Processus de fraisage :

REMARQUE
Une avance trop puissante diminue les performances de l'appareil, détériore la qualité de coupe et réduit la durée de vie de la fraise.

AVERTISSEMENT
Après l'arrêt, la fraise fonctionne encore brièvement par inertie. Si la fraise rotative touche la pièce, il peut y avoir un contrecoup.

5. Déplacez le FRÄSMASTER 18V avec l'avance régulière tout droit vers l'avant le long du cordon.

Il est recommandé de guider le FRÄSMASTER 18V à deux mains par la **poignée (4)**, la deuxième main reposant sur le boîtier de la fraise ou sur la **poignée supplémentaire (8)**. Il faut alors veiller à ne pas recouvrir avec la main la fente sur le **couvercle (21)**. Si un guidage à une main est nécessaire, guidez le FRÄSMASTER 18V avec une main par la **poignée (4).** Veillez à ce que votre autre main ne se trouve pas dans la zone de fraisage.

Arrêt :

6. Faites pivoter l'appareil en position de repos à l'extrémité du joint à l'aide du **commutateur principal enfoncé (5).**

7. Relâchez le **commutateur principal (5)**. **Attention :** La fraise fonctionne encore brièvement par inertie.

8. Ne soulevez l'appareil du sol qu'après la fin de ce fonctionnement par inertie. Veillez à ne pas mettre les mains dans la zone de fraisage sur l'appareil.

Après la fin des travaux :
Nettoyez minutieusement le FRÄSMASTER 18V et les accessoires.

REMARQUE
L'aspiration intégrée dans l'appareil ne remplace pas le nettoyage du joint entre le processus de fraisage et de soudage.
Évitez les accumulations de poussière sur le poste de travail.

7.4. Sac à poussière

Videz régulièrement le **sac à poussière (3)**. Retirez à cet effet le **sac à poussière (3) et la suspension du sac à poussière (24)** du **tuyau d'évacuation (7).** Maintenez le **sac à poussière (3)** au-dessus du récipient d'élimination et ouvrez la fermeture à glissière. Il est possible de vider le **sac à poussière (3)** en le secouant légèrement.

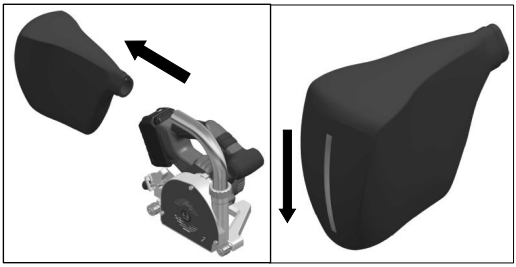

7.5. Butée parallèle

La **butée parallèle (14)** se situe à une distance de 150 mm par rapport au centre de la fraise. Utilisez la butée parallèle pour fraiser des joints le long de bords existants et/ou d'autres bords fixes.

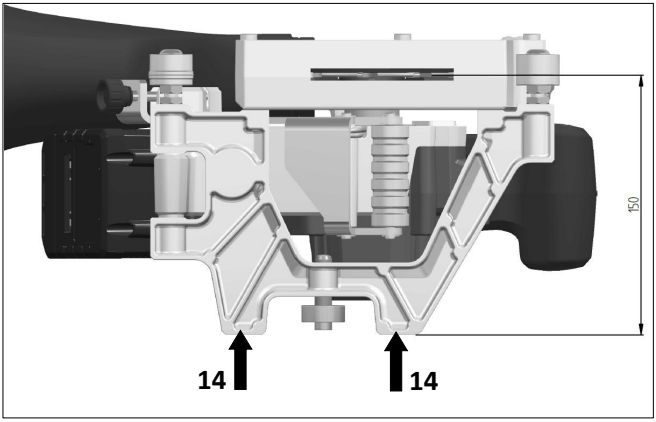

7.6. Chargeur et accumulateur

Respectez les **Consignes de sécurité générales pour les outils électriques – Utilisation et manipulation de l'outil sans fil** au chapitre 1 [4].

Tenez le chargeur à l'abri de la pluie et de l'humidité. La pénétration d'eau dans un chargeur augmente le risque de choc électrique.
L'appareil est exclusivement prévu pour l'utilisation dans des locaux.

Lisez les notices d'utilisation
(remarques spécifiques dans les manuels correspondants du chargeur et de l'accumulateur), lien vers le site internet : *http://webcatalog.wolff-tools.com*

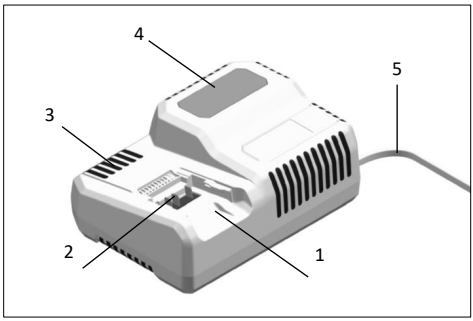

1. Compartiment d'insertion de l'accumulateur
2. Contacts
3. Fentes de ventilation
4. Écran d'affichage de l'état de service
5. Câble secteur avec fiche secteur

Le chargeur 18,0 V est conçu pour la charge d'accumulateurs li-ion du type :
bloc d'accumulateurs 18,0 V (5,0 Ah).

7.7. Remarques pour assurer le stockage et une longue durée de vie de l'accumulateur

AVERTISSEMENT

- Ne chargez jamais des accumulateurs à des températures inférieures à 0 °C ou supérieures à 50 °C.
- Ne chargez jamais des accumulateurs dans un environnement présentant une humidité de l'air ou une température ambiante élevée.
- Ne couvrez pas les accumulateurs et le chargeur pendant le processus de charge.
- Débranchez la fiche secteur du chargeur après la fin du processus de charge.
- L'accumulateur ne peut être stocké que dans un environnement sec et à l'abri de la poussière. Si des accumulateurs ne sont pas utilisés pendant un certain temps, ils doivent être stockés partiellement chargés dans un endroit frais.

L'accumulateur et le chargeur chauffent pendant le processus de charge. C'est normal.
Les accumulateurs li-ion ne présentent pas l'« effet de mémoire » bien connu. Toutefois, un accumulateur devrait être complètement déchargé avant la charge, et le processus de charge devrait toujours être complètement terminé.

7.8. Processus de charge

1. Branchez la fiche secteur du chargeur. Le rétroéclairage de l'écran s'allume en vert pendant **deux secondes** puis s'éteint de nouveau. **OK** s'affiche.

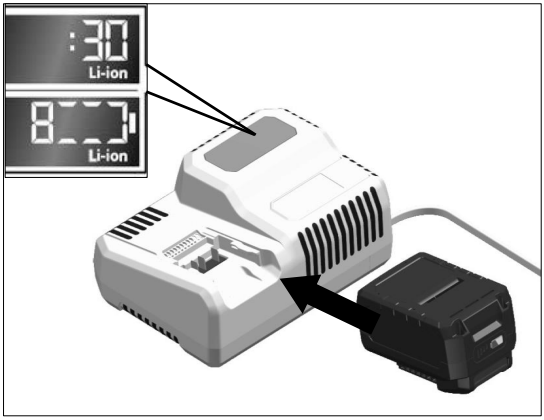

2. Insérez l'**accumulateur (1)** complètement dans le chargeur jusqu'à l'enclenchement.
   - À l'écran s'affichent alternativement la durée restante du processus de charge (jusqu'à la charge complète de l'accumulateur) et une représentation graphique de l'état de charge.
   - Le rétroéclairage de l'écran s'allume en orange lorsque l'**accumulateur (1)** est chargé à moins de 80 %.
   - À partir de 80 % de charge de l'accumulateur, l'écran s'allume en vert et **OK** s'affiche.

3. L'**accumulateur (1)** est complètement chargé lorsque l'affichage apparaît. Le rétroéclairage vert s'éteint après un court instant.

4. Retirez l'**accumulateur (1)** du chargeur.

5. Débranchez la fiche secteur.

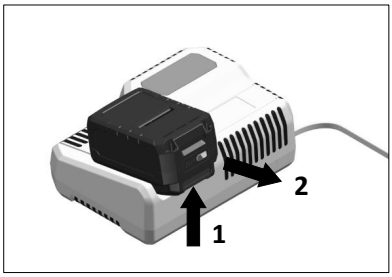

8. Accessoires

Le FRÄSMASTER 18V peut être équipé d'une fraise HM ou PKD. Seules des fraises WOLFF perforées d'origine peuvent être utilisées.

Géométrie de fraise	Numéro de commande	Désignation
	089658	Fraise PKD Ø130x3,5 Forme de dent : conique Nombre de dents : 6
	089625	Fraise HM Ø130x2,8 Forme de dent : parabolique Nombre de dents : 12
	089623	Fraise HM Ø130x3,5 Forme de dent : parabolique Nombre de dents : 12

9. Messages d'avertissement et d'erreur

État de charge de l'accumulateur :
L'affichage s'éteint au bout de cinq secondes. Si l'une des LED clignote, l'accumulateur doit être chargé. Si aucune LED ne s'allume après un appui sur la touche, l'accumulateur est défectueux et doit être remplacé.

REMARQUE
Le clignotement de l'écran après l'insertion de l'accumulateur dans le chargeur signale une erreur au niveau de l'accumulateur ou du chargeur.

L'écran clignote lentement et le rétroéclairage est orange.
L'accumulateur est trop chaud ou trop froid. Lorsque l'accumulateur a atteint la température de charge (0 °C-50 °C), le processus de charge commence.

L'écran clignote rapidement et le rétroéclairage est rouge.
Retirez l'accumulateur du chargeur et réinsérez-le. Si l'affichage ne change pas, l'accumulateur est défectueux. Remplacez l'accumulateur ou faites-le vérifier dans un atelier spécialisé.
Si ce message d'erreur s'affiche également avec un autre accumulateur, il y a un défaut au niveau du chargeur. Faites vérifier le chargeur par un atelier spécialisé.

10. Questions fréquentes, causes et mesures

La rainure fraisée n'est pas au centre du joint vif :

- Contrôlez l'épaisseur du corps de lame (2,6 mm) de la fraise. Important : Seules des fraises Wolff d'origine peuvent être utilisées.
- Contrôlez l'orientation du rouleau de guidage et du rouleau de suivi.

La profondeur du joint de fraisage varie :

- Lors du processus de fraisage, l'opérateur doit veiller à exercer une force de pression régulière.

La durée de service de la fraise est fortement réduite :

- Pour influencer les propriétés du sol, le fabricant de revêtement ajoute des additifs qui peuvent avoir un effet négatif sur la durée de service de la fraise. Pour le fraisage de revêtements de sécurité, l'utilisation d'une fraise PKD est recommandée.

L'appareil est bouché :

- Contrôlez le réglage de la profondeur de fraisage. Si la profondeur de fraisage est trop grande, des restes de colle peuvent s'accumuler sur le boîtier et sur le tuyau d'évacuation et entraîner un bourrage de copeaux.
- Réduisez l'avance.
- Contrôlez si les fentes de prise d'air dans le **couvercle (21)** sont libres, notamment pendant le processus de fraisage.
- Nettoyez et entretenez l'appareil régulièrement.

Fraise coincée :

- Si la fraise se coince ou que vous interrompez le travail, éteignez la fraiseuse à rainures et maintenez l'appareil immobile dans le matériau jusqu'à ce que la fraise s'arrête. N'essayez jamais de retirer la fraiseuse à rainures de la pièce tant que la fraise se déplace, sous peine de contrecoup. Recherchez la cause du coincement de la fraise et remédiez-y. Si vous continuez à fraiser sur un joint existant, veillez à ce que la fraise soit centrée dans le joint.
- Contrôlez le montage correct de la fraise (notamment le sens de rotation).

Contrecoup de l'appareil :

Un contrecoup est la réaction soudaine suite à une fraise accrochée, coincée ou mal orientée, qui entraîne le soulèvement de la fraise non contrôlée et son déplacement en dehors de la pièce, en direction de l'opérateur.

Un contrecoup résulte d'une utilisation incorrecte ou erronée de la fraiseuse à rainures. Il peut être évité par des mesures de précaution appropriées, telles que décrites ci-après.

- Retenez la fraiseuse à rainures avec les deux mains et mettez vos bras dans une position qui vous permet d'amortir les forces de contrecoup. Tenez-vous toujours sur le côté de la fraise, n'alignez jamais la fraise avec votre corps.
- N'utilisez pas de fraises émoussées ou endommagées. Les fraises aux dents émoussées ou mal orientées provoquent une friction accrue, un coincement de la fraise et un contrecoup en raison d'une encoche de fraisage trop étroite.
- Veillez impérativement au bon déroulement du processus de mise en marche.
- Contrôlez le montage correct de la fraise (notamment le sens de rotation).
- Nettoyez et entretenez l'appareil régulièrement.

11. Maintenance

AVERTISSEMENT

- Avant tous travaux de maintenance sur la fraiseuse à rainures, retirez l'**accumulateur (1)** de l'appareil.
- Il existe un risque de blessure par les arêtes tranchantes. Il convient donc impérativement de porter des gants de protection.

11.1. FRÄSMASTER 18V

- N'utilisez pas d'eau ni de produits de nettoyage liquides.
- Soufflez régulièrement l'intérieur du boîtier et la broche avec de l'air comprimé.
- Nettoyez l'extérieur de l'appareil, notamment le dispositif de réglage et tous les rouleaux, afin de ne pas perturber la précision du joint de fraisage.
- Pulvérisez occasionnellement de l'huile de machine sur les articulations.
- Nettoyez régulièrement les fentes de ventilation dans le couvercle.

11.2. Fraise

Entretien

- Pour éviter la corrosion, la fraise doit être protégée de l'humidité.
- Les produits de nettoyage peuvent agresser la peau ou les yeux et endommager l'outil. Lors du nettoyage, portez une protection pour les mains et les yeux.
- N'utilisez que des produits de nettoyage appropriés. Les indications du fabricant des produits de nettoyage doivent être respectées.

Utilisation conforme

- La fraiseuse à rainures FRÄSMASTER 18V ne peut être utilisée qu'avec le type d'avance et la vitesse mentionnés sur le corps de l'outil.

Réparation/affûtage

Lisez les notices d'utilisation
(remarques spécifiques dans le manuel correspondant de la fraise), lien vers le site internet : *http://webcatalog.wolff-tools.com*

11.3. Chargeur et accumulateur

AVERTISSEMENT
Avant tous travaux de maintenance sur le chargeur, débranchez la fiche secteur.
N'utilisez pas d'eau ni de produits de nettoyage liquides.

- Retirez la saleté et la poussière sur le boîtier à l'aide d'un chiffon sec.

Lisez les notices d'utilisation
(remarques spécifiques dans les manuels correspondants du chargeur et de l'accumulateur), lien vers le site internet : *http://webcatalog.wolff-tools.com*

12. Service et réparation

Les réparations doivent être exclusivement effectuées par des **centres de service Wolff** agréés. Ceux-ci garantissent un **service de réparation** professionnel et fiable, avec des pièces de rechange d'origine conformes aux listes de pièces de rechange. Les pièces de rechange sont disponibles sur Internet : *http://webcatalog.wolff-tools.com.*

REMARQUE

- Ne desserrez pas les vis sur le boîtier du moteur pendant la période de garantie. Le non-respect de cette consigne annule les obligations de garantie du fabricant.
- Lors de l'expédition de l'accumulateur, il convient de veiller à une déclaration correcte (marchandise dangereuse).

13. Déclaration de conformité

[Au sens de la directive Machines (2006/42/CE) ; annexe II A]
Uzin Utz Tools GmbH & Co.KG, Ungerhalde 1, D-74360 Ilsfeld confirme que l'appareil

Désignation :	Scie circulaire
Type :	FRÄSMASTER 18V,

dans la version mise sur le marché, est conforme aux exigences des directives UE suivantes.

Directives :	2006/42/EG, 2014/30/EU, 2011/65/EU
Normes harmonisées :	EN ISO 12100, EN 61000-3-2, EN 62841-1, EN 62841-2-5, EN 50581

Nom du responsable de la documentation : Dieter Hammel, Manager Product Conformity
Ilsfeld, 25.5.2020

Dieter Hammel

14. Élimination

N'éliminez en aucun cas les composants hors d'usage avec les ordures ménagères normales.

Éliminez les composants hors d'usage exclusivement via des points de collecte officiels, le point de vente ou votre revendeur Wolff.

AVERTISSEMENT
Ne jetez pas les accumulateurs/batteries avec les ordures ménagères, au feu ou dans l'eau.
N'ouvrez pas les accumulateurs hors d'usage.
N'expédiez pas d'accumulateurs défectueux ou dont le boîtier est endommagé.

Pour les pays de l'UE uniquement :
Conformément à la directive 2006/66/CE, les accumulateurs/batteries défectueux ou usés doivent être recyclés.

REMARQUE
Informez-vous sur les possibilités d'élimination auprès de votre revendeur spécialisé.

15. Garantie

La période de garantie pour les nouvelles machines Wolff est d'un an à compter de la remise/livraison au client, sauf spécification contraire en vertu de dispositions légales contraignantes.

L'exercice de recours en garantie est en principe également soumis à la présentation de la facture ou du ticket de caisse.

Toutes les réparations dans le cadre de la garantie doivent être exécutées par un atelier de service Wolff dûment reconnu. Les réparations réalisées par l'acquéreur et/ou inappropriées entraînent en règle générale l'exclusion des recours en garantie. Cela s'applique également à l'exploitation et/ou à l'utilisation inappropriée(s).

Remplacement de pièces, d'accessoires et autres modifications sur les machines Wolff
Les machines Wolff offrent à l'utilisateur un niveau élevé de sécurité et de fiabilité. Afin de le maintenir, l'état d'usine de votre machine Wolff existant au moment de la livraison ne peut pas être modifié si les règles suivantes ne sont pas respectées. Ces règles s'appliquent aussi bien au remplacement de pièces et à l'équipement en accessoires qu'à d'autres modifications techniques.

- Tous les travaux sur votre machine Wolff doivent être exclusivement exécutés par un atelier spécialisé disposant en conséquence du personnel technique formé et expérimenté ainsi que des outils de travail requis. Nous recommandons à cet effet les ateliers de service Wolff agréés.

- En cas de remplacement intentionnel de pièces, d'équipement intentionnel en accessoires ou d'autres modifications techniques intentionnelles, il convient toujours de consulter un atelier de service Wolff agréé ou le fabricant avant le début des travaux.

- Il est fortement recommandé de n'utiliser que des pièces de rechange et des accessoires Wolff d'origine dont la sécurité a été approuvée et qui ont été validés par le fabricant.

- Ces pièces de rechange et accessoires sont disponibles auprès de votre atelier de service Wolff agréé, qui pourra également en assurer le montage professionnel. La sécurité et l'adéquation des pièces de rechange et accessoires Wolff d'origine ont été spécialement contrôlées pour les machines Wolff.
  Nous ne pouvons pas suffisamment évaluer la sécurité et l'adéquation de pièces de rechange et d'accessoires autres que ceux d'origine de Wolff, et nous n'en répondons donc pas non plus.

- Pour maintenir la sécurité de fonctionnement et pour éviter les dommages, il convient de respecter systématiquement nos directives techniques en cas de modifications techniques, quelles qu'elles soient. N'hésitez par ailleurs pas à nous contacter à tout moment si vous avez d'autres questions relatives à votre machine Wolff.

Veuillez noter que nous ne pouvons assumer aucune garantie pour les dommages dus à des travaux inappropriés ou au non-respect des règles précitées.

Congratulazioni per l'acquisto di FRÄSMASTER 18V.
Avete scelta una fresatrice per fughe di primissima classe.
FRÄSMASTER 18V è stata sviluppata e prodotta secondo l'attuale stato delle conoscenze nell'industria della lavorazione delle materie plastiche. Per la produzione vengono utilizzati materiali di alta qualità.

Conservare tutte le avvertenze di sicurezza e le istruzioni.

FRÄSMASTER 18V
Fresatrice per fughe

Ulteriori informazioni su **FRÄSMASTER 18V** e indicazioni specifiche contenute nei rispettivi manuali del caricabatteria, della batteria e della lama di fresatura sono disponibili al sito www.wolff-tools.com.

1. Avvertenze generali di sicurezza per utensili elettrici

AVVERTENZA Leggere tutte le avvertenze di sicurezza, le istruzioni, le illustrazioni e i dati tecnici di cui dispone questo utensile elettrico. La mancata osservanza delle istruzioni seguenti può provocare scosse elettriche, incendi e/o lesioni gravi. **Conservare tutte le avvertenze di sicurezza e le istruzioni per esigenze future.** Il termine "utensile elettrico" utilizzato nelle avvertenze di sicurezza si riferisce a utensili elettrici alimentati dalla rete (con cavo di alimentazione) o a utensili elettrici alimentati a batteria (senza cavo di alimentazione).

1. **Sicurezza sul posto di lavoro**
   a. **Mantenere l'area di lavoro pulita e ben illuminata.** Il disordine o aree di lavoro non illuminate possono essere causa di incidenti.
   b. **Non utilizzare l'utensile elettrico in ambienti soggetti al rischio di esplosioni nei quali si trovino liquidi, gas o polveri infiammabili.** Gli utensili elettrici producono scintille che possono far infiammare la polvere o i vapori.
   c. **Tenere lontani bambini e altre persone durante l'utilizzo dell'utensile elettrico.** Eventuali distrazioni possono causare la perdita di controllo dell'utensile elettrico.

2. **Sicurezza elettrica**
   a. **La spina di allacciamento dell'utensile elettrico deve essere adatta alla presa. Non apportare modifiche alla spina. Non utilizzare spine adattatrici con utensili elettrici dotati di collegamento a terra.** Spine non modificate e prese appropriate riducono il rischio di scosse elettriche.
   b. **Evitare il contatto fisico con superfici collegate a terra come tubi, riscaldamenti, cucine elettriche e frigoriferi.** Quando il vostro corpo è a contatto con superfici a terra sussiste un maggior rischio di scosse elettriche.
   c. **Custodire gli utensili elettrici al riparo dalla pioggia o dall'umidità.** L'infiltrazione di acqua in un utensile elettrico aumenta il rischio di scosse elettriche.
   d. **Non usare il cavo di collegamento per scopi diversi da quelli previsti, ad esempio per trasportare o appendere l'utensile elettrico o per estrarre la spina dalla presa di corrente. Tenere il cavo di collegamento lontano da fonti di calore, olio, bordi taglienti o parti in movimento.** I cavi di collegamento danneggiati o aggrovigliati aumentano il rischio di scosse elettriche.

e. **Qualora si voglia utilizzare l’utensile elettrico all'aperto, utilizzare esclusivamente cavi di prolunga adatti per l'impiego all'esterno.** L'uso di un cavo di prolunga adatto per l'impiego all’aperto riduce il rischio di scosse elettriche.

f. **Qualora non sia possibile evitare l'uso dell’utensile elettrico in un ambiente umido, utilizzare un'alimentazione protetta da interruttore differenziale.** L’uso di un interruttore differenziale riduce il rischio di scosse elettriche.

3. Sicurezza delle persone

a. **È importante concentrarsi su ciò che si sta facendo e maneggiare con attenzione l’utensile elettrico durante le operazioni di lavoro. Non utilizzare mai l’utensile elettrico in caso di stanchezza o sotto l'effetto di droghe, bevande alcoliche o medicinali**. Un attimo di distrazione durante l'uso dell’utensile elettrico può comportare gravi lesioni.

b. **Indossare sempre i dispositivi di protezione individuale e gli occhiali protettivi.** Indossando dispositivi di protezione individuale quali mascherine antipolvere, scarpe di sicurezza antiscivolo, elmetto protettivo o protezione acustica a seconda del tipo e dell’impiego dell'utensile elettrico, si riduce il rischio di lesioni.

c. **Evitare l'accensione involontaria dell'utensile. Assicurarsi che l’utensile elettrico sia spento prima di collegare l'alimentazione elettrica e/o la batteria, prima di prenderlo o prima di trasportarlo.** Tenendo il dito sopra l'interruttore mentre si trasporta l’utensile elettrico, oppure collegandolo all'alimentazione elettrica con l'interruttore inserito, possono verificarsi incidenti.

d. **Prima di accendere l'utensile elettrico, rimuovere eventuali attrezzi o chiavi di regolazione.** La presenza di un attrezzo o di una chiave in una parte rotante dell’utensile elettrico può causare lesioni.

e. **Evitare una posizione anomala del corpo. Cercare di tenere una posizione sicura e di mantenere sempre l'equilibrio.** In questo modo è possibile controllare meglio l’utensile elettrico in situazioni impreviste.

f. **Indossare indumenti adeguati. Non indossare indumenti larghi o gioielli. Tenere i capelli e gli indumenti lontano dalle parti in movimento.** Indumenti larghi, gioielli o capelli lunghi possono impigliarsi nelle parti in movimento.

g. **Se sussiste la possibilità di montare dispositivi di aspirazione o di cattura della polvere, collegare e utilizzare correttamente tali dispositivi.** L'impiego di un dispositivo di aspirazione della polvere può ridurre i pericoli causati dalla polvere.

h. **Non farsi ingannare da un falso senso di sicurezza e non violare le regole di sicurezza valide per gli utensili elettrici, anche se si ha familiarità con l'utensile in seguito a un uso frequente.** Un comportamento negligente può causare gravi lesioni in poche frazioni di secondo.

4. Impiego e trattamento dell'utensile elettrico

a. **Non sovraccaricare l’utensile elettrico. Utilizzare l'utensile elettrico adatto al lavoro da eseguire.** Con l'utensile elettrico adatto si lavora meglio e in modo più sicuro nell'ambito del campo di potenza indicato.

b. **Non utilizzare l'utensile elettrico se il suo interruttore è difettoso.** Un utensile elettrico che non si può più accendere o spegnere è pericoloso e deve essere riparato.

c. **Estrarre la spina dalla presa di corrente e/o rimuovere la batteria ricaricabile prima di eseguire regolazioni dell’apparecchio, di sostituire inserti o di riporre l'utensile elettrico.** Questa precauzione evita un’accensione inavvertita dell'utensile elettrico.

d. **Conservare gli utensili elettrici non utilizzati lontano dalla portata dei bambini. Non fare utilizzare l'utensile elettrico a persone che non siano abituate a usarlo o che non abbiano letto le presenti istruzioni.** Gli utensili elettrici sono pericolosi se utilizzati da persone inesperte.

e. **Eseguire una manutenzione accurata degli utensili elettrici e degli inserti. Verificare che le parti mobili funzionino perfettamente e non si blocchino, e che non ci siano pezzi rotti o danneggiati al punto da compromettere il funzionamento dell'utensile elettrico. Far riparare le parti danneggiate prima di utilizzare l'utensile elettrico.** Numerosi incidenti sono causati da utensili elettrici la cui manutenzione non è stata eseguita correttamente.

f. **Tenere gli utensili da taglio affilati e puliti.** Gli utensili da taglio affilati e curati con particolare attenzione tendono a incepparsi meno e sono più facili da guidare.

g. **Utilizzare l'utensile elettrico, gli accessori, gli inserti ecc. come indicato in queste istruzioni. Tenere conto delle condizioni di lavoro e dell'attività da eseguire.** L'impiego di utensili elettrici per scopi diversi da quelli previsti può provocare situazioni di pericolo.

h. **Mantenere le impugnature e le superfici di presa asciutte, pulite e senza tracce di olio e grasso.** Impugnature e superfici di presa scivolose non consentono un impiego sicuro e controllato dell'utensile elettrico in situazioni impreviste.

5. Impiego e trattamento dell'utensile a batteria

a. **Ricaricare le batterie solo con caricabatteria consigliati dal produttore.** Se si utilizza un caricabatteria adatto a un determinato tipo di batteria per ricaricare batterie di altro tipo, sussiste il pericolo d'incendio.

b. **Utilizzare solo le batterie adatte per un determinato tipo di utensile elettrico.** L'uso di batterie di altro tipo può comportare il pericolo di lesioni e d'incendio.

c. **Quando la batteria non è in uso, non avvicinarla a fermagli, monete, chiavi, chiodi, viti o altri piccoli oggetti metallici che potrebbero provocare un ponte tra i contatti.** Un cortocircuito tra i contatti della batteria può provocare ustioni o incendi.

d. **In caso di utilizzo errato può fuoriuscire liquido dalla batteria. Evitare di toccarlo. In caso di contatto accidentale, sciacquare con acqua. Se il liquido entra in contatto con gli occhi, rivolgersi immediatamente a un medico.** Il liquido che fuoriesce dalla batteria può causare irritazioni cutanee o ustioni.

e. **Non utilizzare una batteria danneggiata o modificata.** Le batterie danneggiate o modificate possono reagire in modo imprevedibile e provocare incendi, esplosioni o lesioni.

f. **Non esporre la batteria a fiamme o ad alte temperature.** Le fiamme o temperature superiori a 50 °C possono provocare l'esplosione della batteria.

g. **Osservare tutte le istruzioni per la ricarica e non ricaricare mai la batteria o l'utensile a batteria oltre l'intervallo di temperatura indicato nelle istruzioni per l'uso.** Una ricarica errata o fuori dall'intervallo di temperatura consentito può danneggiare la batteria e aumentare il pericolo d'incendio.

6. Assistenza

a. **Fare riparare l'utensile elettrico esclusivamente da personale specializzato qualificato e solo utilizzando pezzi di ricambio originali.** In questo modo è possibile preservare la sicurezza dell'utensile elettrico.

b. **Non sottoporre mai a manutenzione le batterie danneggiate.** Tutti gli interventi di manutenzione delle batterie devono essere effettuati solo dal produttore o presso centri di assistenza autorizzati.

2. Applicazione

2.1. Utilizzo conforme

FRÄSMASTER 18V è concepita per l’utilizzo professionale a pavimento all'interno di edifici.

Fresatura di fughe in rivestimenti per pavimenti elastici (in plastica e materiali naturali) posati sotto forma di:

- rulli / rotoli
- assi / lastre

Utilizzare esclusivamente ricambi e accessori originali Wolff. In caso contrario decade qualsiasi diritto alla garanzia.

2.2. Utilizzo non conforme

Qualsiasi altro uso che esuli da ciò è da intendersi come non conforme.

Non utilizzare FRÄSMASTER 18V in nessun caso

- per la fresatura di fughe in materiali diversi, come ad esempio metallo, pietra
- per il taglio/separazione di materiali
- con utensili diversi dalle lame di fresatura previste

3. Specifiche tecniche

		FRÄSMASTER 18V
Capacità della batteria agli ioni di litio	Ah	5,0
Tensione batteria	V	18,0
Tempo di ricarica (batteria)	min	max. 45
Numero di giri al minimo	giri/min	5.000
Foro portalama di fresatura	mm	20
Diametro lama di fresatura	mm	130
Spessore del corpo lama	mm	2,6
Profondità di fresatura	mm	0 - 6, continua
Livello di pressione acustica	L_{pA} (dB)	81,3 (K = 3 dB)
Livello di potenza acustica	L_{WA} (dB)	92,3 (K = 3 dB)
Livello di vibrazioni	A_h (m/s^2)	<2,5 (K = 1,5m/s^2)
Peso	kg	5,5 (incl. batteria)
	lbs	12,2
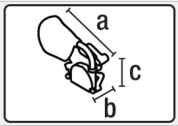	a) mm/pollici	445/17,5
	b) mm/pollici	212/8,4
	c) mm/pollici	336/13,2
		CE

Modifiche tecniche riservate.

I valori di rumorosità e vibrazioni sono stati rilevati secondo la norma EN 62841. I valori di misura indicati si riferiscono ad apparecchi nuovi. Nell’uso quotidiano, i valori relativi alla rumorosità e alle vibrazioni variano a seconda del tipo e della modalità di utilizzo dell’utensile elettrico e, in particolare, della tipologia del pezzo da lavorare.

NOTA
Il livello di vibrazioni indicato in queste istruzioni è stato rilevato secondo una procedura di misurazione conforme alla norma EN 62841 e può essere utilizzato per il confronto di utensili elettrici. Questo metodo è adatto per una valutazione temporanea della sollecitazione da vibrazioni. Il livello di vibrazioni indicato rappresenta gli impieghi principali dell’utensile elettrico. Se tuttavia l'utensile elettrico viene utilizzato per altre applicazioni, con inserti o accessori diversi o senza un'adeguata manutenzione, il livello di vibrazioni può variare. Ciò può aumentare sensibilmente la sollecitazione da vibrazioni per l’intero periodo di utilizzo. Per una valutazione precisa della sollecitazione da vibrazioni sarebbe necessario considerare anche i tempi in cui l’apparecchio è spento oppure è acceso ma non viene utilizzato. Ciò può ridurre notevolmente la sollecitazione da vibrazioni per l’intero periodo di utilizzo. Adottare misure di sicurezza aggiuntive per proteggere l’operatore dall’effetto delle vibrazioni, come ad es.: eseguire la manutenzione dell’utensile elettrico e degli accessori, tenere calde le mani, organizzare le fasi di lavoro.

4. Trasporto

Per il trasporto e il sollevamento dei carichi attenersi alle disposizioni nazionali in vigore.
Il peso di FRÄSMASTER 18V comprensivo di cassa di trasporto è pari a 9,2 kg (5,5 kg incl. batteria).

Per il trasporto della fresatrice per fughe utilizzare esclusivamente la cassa di trasporto inclusa nella dotazione di fornitura (vedere dotazione di fornitura 5.2 [9]) e la maniglia applicata alla cassa di trasporto.

Non utilizzare l'**impugnatura (4)** sull'apparecchio o sulla cassa di trasporto per il trasporto con una gru.

ATTENZIONE
Assicurarsi sempre che la fresatrice per fughe sia spenta prima di essere trasportata.
L'**interruttore principale (5)** non deve essere azionato.

La batteria di ricambio deve sempre essere conservata con i contatti verso il basso nella cassa di trasporto. In linea generale, le batterie non utilizzate devono essere riposte nella cassa di trasporto. **Non avvicinare la batteria non utilizzata a fermagli, monete, chiavi, chiodi, viti o altri piccoli oggetti metallici che potrebbero provocare un ponte tra i contatti.** Un cortocircuito tra i contatti della batteria può provocare ustioni o incendi. Non spedire/trasportare batterie difettose.

Il trasporto è consentito solo all'interno di un imballaggio adeguato. Sussiste il pericolo di danneggiamento dei taglienti.

ATTENZIONE
PERICOLO DI LESIONI Quando si estrae l'apparecchio dalla valigetta, fare attenzione a non azionare l'interruttore principale. Non avvicinare le mani alla zona di fresatura e, mentre si estrae l'apparecchio, non toccare la lama di fresatura e i taglienti del **rullo di guida (9) / di guida posteriore (20)**.

Per il sollevamento manuale della fresatrice per fughe utilizzare l'**impugnatura (4)**. Per riporre la fresatrice per fughe nella cassa di trasporto è necessario rimuovere il **sacco per la polvere (3)**.

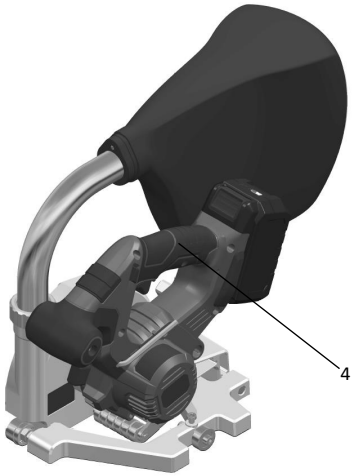

5. FRÄSMASTER 18V

5.1. Targhetta e identificazione

Il modello e il numero di matricola sono indicati sulla **targhetta (10)** del Vostro apparecchio. Riportare questi dati sulle istruzioni per l'uso. Per qualsiasi richiesta ai nostri rappresentanti o ai centri assistenza Wolff autorizzati, fare sempre riferimento a questi dati.

Modello: .....

Numero di matricola: .....

Esempio:

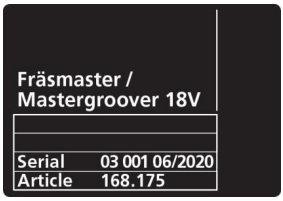

5.2. Contenuto della fornitura

	Baretool	Set
Fräsmaster 18V	1x	1x
Valigetta di trasporto	1x	1x
Tubo di espulsione	1x	1x
Sacco per la polvere	1x	1x
Lama di fresatura in metallo duro Ø130x3,5	1x	1x
Chiave a brugola dim. 5	1x	1x
Istruzioni per l'uso originali	1x	1x
Traduzione delle istruzioni per l'uso originali	1x	1x
Batteria		1x
Caricabatteria		1x

5.3. Panoramica delle parti dell'apparecchio

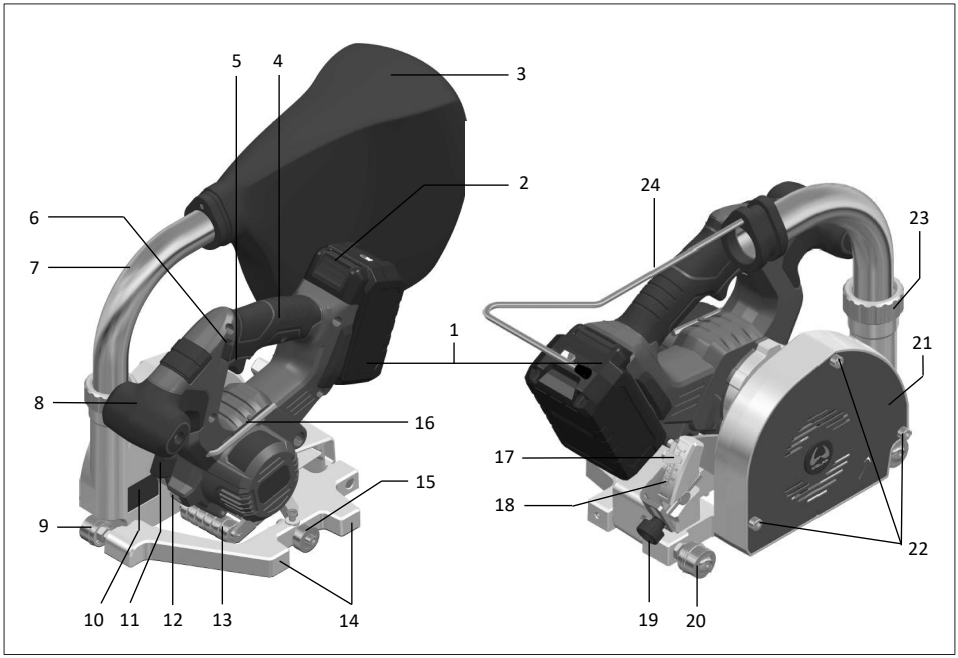

1. Batteria
2. Sbloccaggio batteria
3. Sacco per la polvere
4. Impugnatura
5. Interruttore principale
6. Pulsante di sicurezza interruttore principale
7. Tubo di espulsione
8. Impugnatura supplementare
9. Rullo di guida
10. Targhetta con designazione del modello e numero di matricola
11. Tasto di bloccaggio mandrino (per il cambio della lama di fresatura)
12. Luce
13. Rullo sensore
14. Guida parallela
15. Rullo di regolazione
16. Chiave a brugola dim. 5
17. Indicatore (profondità di fresatura)
18. Scala (profondità di fresatura)
19. Vite di regolazione (profondità di fresatura)
20. Rullo di guida posteriore
21. Lamiera di copertura
22. Viti per lamiera di copertura (per il cambio della lama di fresatura)
23. Dado di collegamento
24. Attacco sacco per la polvere

6. Impostazioni FRÄSMASTER 18V

AVVERTENZA

- Prima di qualsiasi intervento di regolazione sulla fresatrice per fughe, rimuovere la **batteria (1)** dall'apparecchio.
- Sussiste il pericolo di lesioni a causa dei taglienti affilati. Per tale motivo, indossare assolutamente guanti di protezione.

6.1. Impostazione della profondità di fresatura

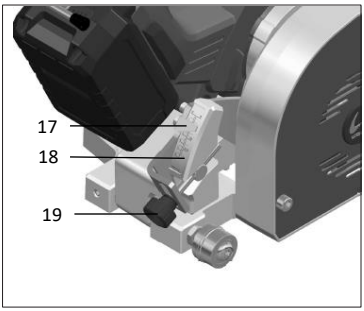

Il bordo superiore diritto dell'**indicatore (17)** indica la profondità di fresatura sulla **scala (18)**. Per regolare la profondità di fresatura, utilizzare la **vite di regolazione (19)**. Come valori orientativi si possono considerare due terzi dello spessore del rivestimento e al massimo la metà del diametro filo. In via prioritaria si devono tuttavia osservare sempre le indicazioni del produttore. Controllare la profondità di fresatura eseguendo una fresatura di prova.

6.2. Impostazione dei rulli di guida e di tracciamento

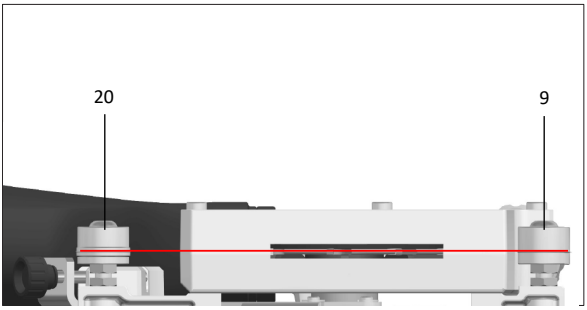

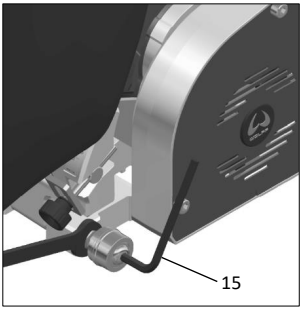

Allineare il **rullo di guida (9)** e il **rullo di guida posteriore (20)** centralmente rispetto alla lama di fresatura. Per regolare la posizione dei rulli, allentare il dado esagonale stretto sulla di piastra di base con una chiave fissa. In caso di sostituzione, i rulli possono essere rimossi completamente – dopo aver allentato il dado esagonale sottile con la chiave fissa – utilizzando una **chiave a brugola dim. 5 (15)**.

6.3. Impostazione del rullo di regolazione per rivestimenti in gomma a rilievo

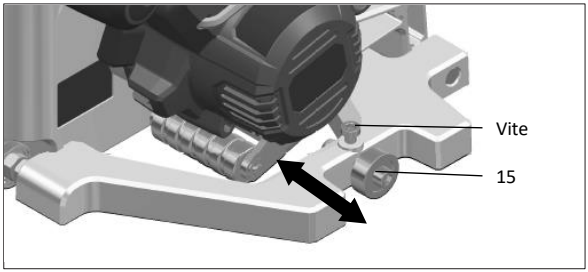

In caso di rivestimenti in gomma a rilievo, spostare il **rullo di regolazione (15)** secondo le esigenze. A tale scopo allentare la vite con la **chiave a brugola dim. 5 (16)** e spostare il **rullo di regolazione (15)** nella direzione desiderata. Quindi serrare nuovamente la vite.

6.4. Tubo di espulsione

AVVERTENZA
PERICOLO DI LESIONI causate dalla proiezione di particelle.

- FRÄSMASTER 18V può essere utilizzata solo con il **tubo di espulsione (7)** con **sacco per la polvere (3)** montato.
- Indossare occhiali di protezione.
- Non infilare le mani all'apertura di espulsione trucioli.

Durante il montaggio, il **tubo di espulsione (7)** può essere posizionato con un'angolazione a piacere. Accertarsi che il **dado di collegamento (23)** sia serrato correttamente.

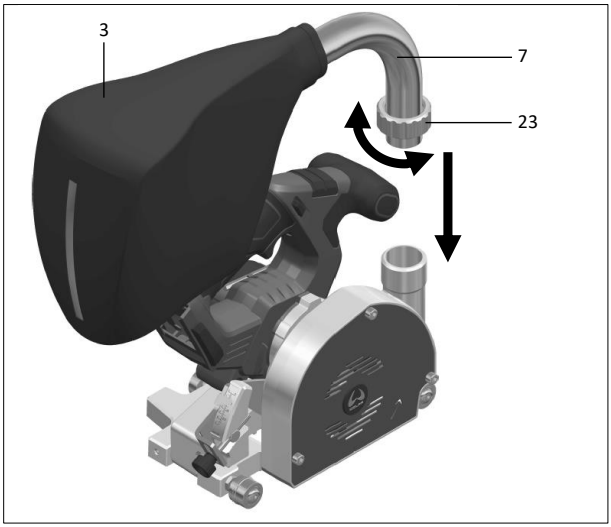

6.5. Sostituzione della lama di fresatura

AVVERTENZA
Indossando dispositivi di protezione individuale come i guanti di protezione si riduce il rischio di lesioni.
ATTENZIONE
Utilizzare esclusivamente lame di fresatura originali Wolff (un elenco di queste lame di fresatura è riportato nel capitolo Accessori 8 [20]).

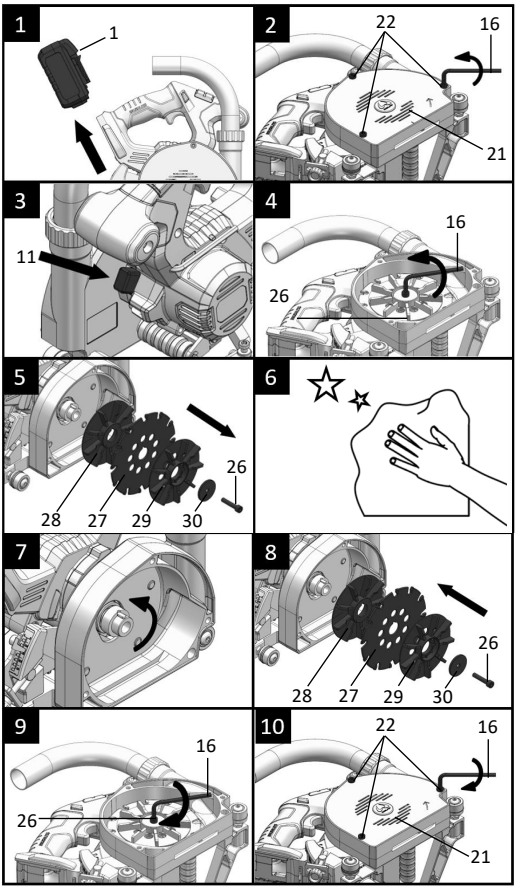

1. **Rimuovere la batteria (1).**
2. Allentare le **tre viti (22)** sulla **lamiera di copertura (21)** utilizzando la **chiave a brugola dim. 5 (16)**. Non estrarre le viti dalla lamiera di copertura. Rimuovere la lamiera di copertura con le viti allentate dall'apparecchio.
3. Per il fissaggio della lama di fresatura premere il **tasto di bloccaggio del mandrino (11)**
4. Allentare la **vite (26)** al centro della lama di fresatura con la **chiave a brugola dim. 5 (16)**
5. Smontare la **lama di fresatura (27)**
6. Pulire il mozzo, la **lama di fresatura (27)** da inserire e le ventole. Le superfici di serraggio devono essere prive di impurità, grasso, olio e acqua.

AVVERTENZA
- Prima del montaggio nella macchina controllare che i taglienti, il corpo dell'utensile e il dispositivo di serraggio non presentino danni o crepe.
- Gli utensili danneggiati devono essere controllati da un tecnico specializzato.
- Non utilizzare in nessun caso utensili con il corpo incrinato. La riparazione di questi utensili non è consentita.

7. La direzione di taglio dei denti (direzione della freccia sulla **lama di fresatura (27)**) deve corrispondere alla freccia che indica il senso di rotazione sulla **lamiera di copertura (21)**.
8. Inserire la **lama di fresatura (27)** e le **due giranti della ventola di dimensioni diverse (28, 29)** nella sequenza indicata e montarle. La **girante forata (29)** deve sempre essere montata all'esterno. È assolutamente necessario rimontare anche la **rondella elastica (30)**. **Non utilizzare mai una rondella elastica (30) o una vite (26) danneggiata o non corretta.** Le rondelle e le viti della lama di fresatura sono state appositamente costruite per la fresatrice per fughe, al fine di garantire prestazioni ottimali e sicurezza di funzionamento.
9. Serrare la vite con la **chiave a brugola dim. 5 (16)**
10. È assolutamente necessario rimontare la **lamiera di copertura (21)** e serrare le **tre viti (22)** con la **chiave a brugola dim. 5 (16)**.

7. Messa in servizio di FRÄSMASTER 18V

7.1. Ambiente di lavoro e sicurezza

- **Prima di ogni utilizzo verificare che la cuffia di protezione funzioni correttamente. Non utilizzare la fresatrice per fughe se, rilasciando l'impugnatura, la lama di fresatura non rientra automaticamente nella cuffia di protezione.** Non escludere mai il meccanismo di sicurezza. Se la fresatrice per fughe dovesse cadere al suolo, verificare il funzionamento della cuffia di protezione.
- **Controllare le condizioni e il funzionamento della molla per la cuffia di protezione. Se la cuffia di protezione e la molla non funzionano perfettamente, sottoporre la fresatrice per fughe a manutenzione prima di utilizzarla.** Parti danneggiate, depositi di sporcizia o accumuli di trucioli provocano un funzionamento ritardato della cuffia di protezione.
- **Non appoggiare la fresatrice per fughe sul banco di lavoro o sul pavimento se la cuffia di protezione non copre completamente la lama di fresatura.** Una lama di fresatura non protetta e ancora in movimento può spostare la fresatrice nella direzione opposta a quella di taglio e fresare tutto ciò che incontra. Fare attenzione al tempo di arresto della lama di fresatura.
- **Afferrare l'utensile elettrico dalle impugnature isolate quando si eseguono lavori durante i quali si può venire a contatto con linee elettriche nascoste o con il proprio cavo di collegamento.** Il contatto con un cavo sotto tensione può mettere sotto tensione anche le parti metalliche dell'utensile elettrico, provocando una scossa elettrica.
- **Tenere sempre sotto controllo visivo l'apparecchio durante il funzionamento.** La lama di fresatura può colpire degli oggetti e proiettarli in aria.
- **Tenere lontani bambini e altre persone durante l'utilizzo dell'utensile elettrico.** Eventuali distrazioni possono causare la perdita di controllo dell'utensile elettrico.
- La temperatura ambiente consentita per FRÄSMASTER 18V è compresa tra **-10 e 50°C.** L'apparecchio può essere utilizzato esclusivamente in questo intervallo di temperatura.

7.2. Inserimento della batteria

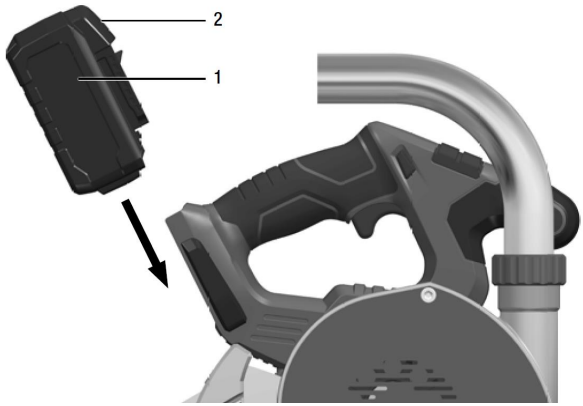

Inserire la **batteria (1)** carica come indicato nella figura, finché non scatta in posizione nella FRÄSMASTER 18V. Per questa operazione non occorre azionare il dispositivo di **sbloccaggio batteria (2)**.

Stato di carica della batteria
Premendo il tasto è possibile controllare lo stato di carica della batteria osservando il LED dell'indicatore.

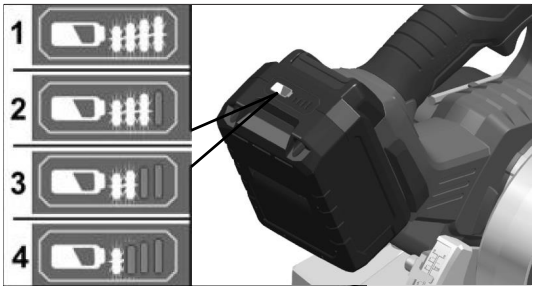

L'indicatore si spegne dopo cinque secondi. Se uno dei LED lampeggia, è necessario ricaricare la batteria. Se dopo aver premuto il tasto non si accende nessun LED, la batteria è difettosa e deve essere sostituita.

7.3. Accensione – Processo di fresatura – Spegnimento

PERICOLO DI LESIONI
Non avvicinare le mani alla zona di fresatura e alla lama di fresatura. Tenere l'apparecchio con entrambe le mani. Tenendo la fresatrice con entrambe le mani si evita che la lama di fresatura possa causare lesioni alle mani. L'apparecchio può essere utilizzato solo con **lamiera di copertura (21)** montata. Evitare la zona davanti e dietro la lama di fresatura rotante.

AVVERTENZA
PERICOLO DI LESIONI causate dalle particelle volanti.

- FRÄSMASTER 18V può essere utilizzata solo con il **tubo di espulsione (7)** montato insieme al **sacco per la polvere (3)**.
- Indossare una protezione per gli occhi.
- Non infilare le mani all'apertura di espulsione trucioli.
- Per motivi di sicurezza, l'interruttore principale (5) non viene bloccato e deve essere tenuto premuto durante il processo di fresatura. Accendere sempre la FRÄSMASTER 18V solo quando si trova in posizione di riposo. La fresatrice per fughe può essere utilizzata solo con lamiera di copertura (21) montata.

Posizionare correttamente il **rullo di guida (9) e il rullo di guida posteriore (20)** nella direzione della fuga prima di iniziare la fresatura. Evitare di spostare l'apparecchio una volta appoggiato sul pavimento, in quanto i **rulli di guida (9) e di guida posteriore (20)** possono graffiare il rivestimento.

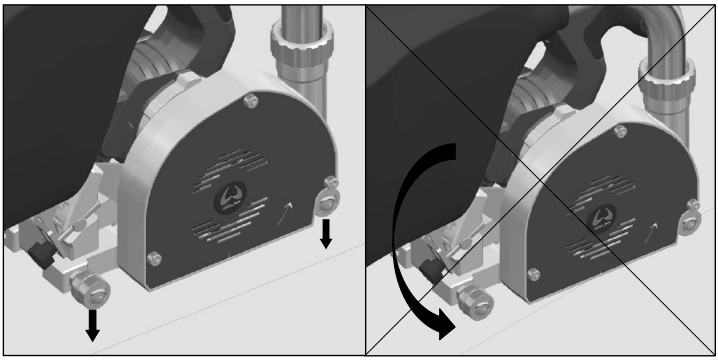

Accensione:

L'apparecchio deve essere in posizione di riposo durante la procedura di accensione.

1. Premere il **pulsante di sicurezza (6)** verso sinistra/destra e tenerlo premuto.

2. Premere l'**interruttore principale (5)** e tenerlo premuto

3. Rilasciare il **pulsante di sicurezza (6)**

4. Orientare l'apparecchio verso il basso e portarlo in posizione di fresatura

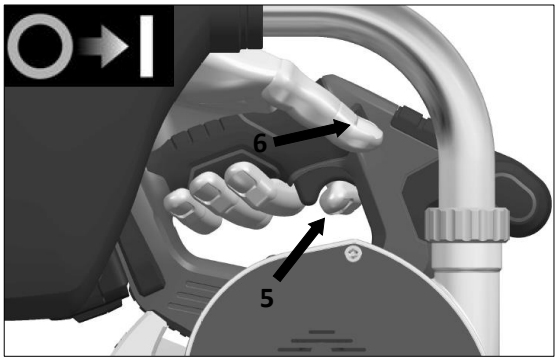

Posizione di riposo

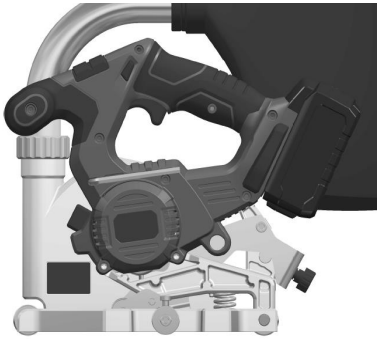

Posizione di fresatura

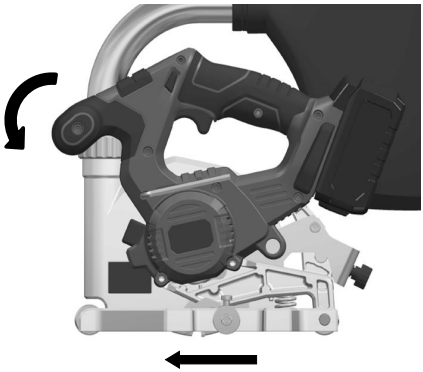

Direzione di avanzamento

Processo di fresatura:

NOTA
Un avanzamento troppo rapido può ridurre la capacità di rendimento dell'apparecchio, peggiorare la qualità di taglio e ridurre la durata della lama di fresatura.
AVVERTENZA
Dopo lo spegnimento, la lama di fresatura continua a girare per un breve periodo. Se la lama rotante viene a contatto con il pezzo, può verificarsi un contraccolpo.

5. Muovere la FRÄSMASTER 18V in avanti facendola avanzare in modo dritto e uniforme lungo il cordone

È consigliabile guidare la FRÄSMASTER 18V con entrambe le mani, cioè con una mano sull'**impugnatura (4)** e l'altra sull'alloggiamento della lama di fresatura o sull'**impugnatura supplementare (8)**. Fare attenzione a non coprire con la mano le fessure di ventilazione della **lamiera di copertura (21)**. Se è richiesto l'azionamento con una mano sola, guidare la fresatrice FRÄSMASTER 18V afferrando l'**impugnatura (4)** con una mano. Fare attenzione a non avvicinare l'altra mano alla zona di fresatura.

Spegnimento:

6. Alla fine della fuga, ruotare l'apparecchio nella posizione di riposo rialzata con l'**interruttore principale (5) premuto**

7. Rilasciare l'**interruttore principale (5)**. **Attenzione:** la lama di fresatura gira ancora brevemente a vuoto.

8. Non sollevare il macchinario dal pavimento fino a quando la lama non si è completamente fermata. Fare attenzione a non avvicinare le mani alla zona di fresatura dell'apparecchio.

Al termine del lavoro:
Pulire accuratamente FRÄSMASTER 18V e gli accessori

NOTA
Il sistema di aspirazione integrato nell'apparecchio non sostituisce la pulizia della fuga tra il processo di fresatura e quello di saldatura.
Evitare la formazione di accumuli di polvere sul posto di lavoro.

7.4. Sacco per la polvere

Svuotare a intervalli regolari il **sacco per la polvere (3)**. 4 rimuovere il **sacco per la polvere (3) con relativo aggancio (24)** dal **tubo di espulsione (7)**. Tenere il **sacco per la polvere (3)** sopra il contenitore per lo smaltimento e aprire la cerniera lampo. Svuotare il **sacco per la polvere (3)** scuotendolo leggermente.

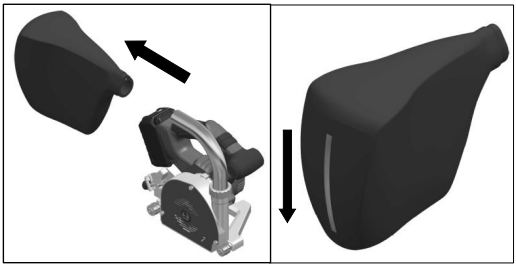

7.5. Guida parallela

La **guida parallela (14)** si trova a una distanza di 150 mm dal centro della lama di fresatura. Utilizzare la guida parallela per la fresatura di fughe facendola scorrere lungo bordi esistenti e/o altri bordi fissati.

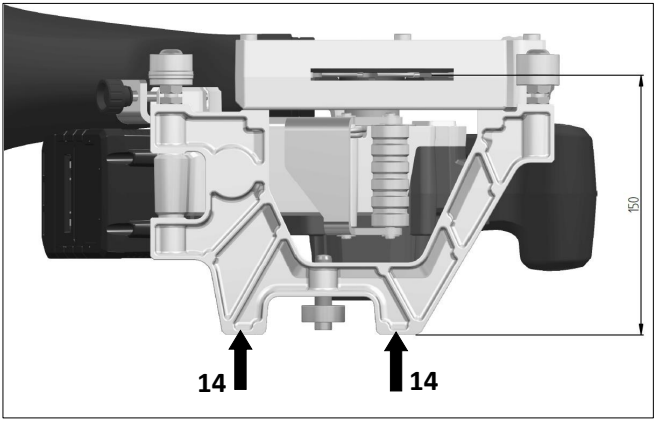

7.6. Caricabatteria e batteria

Osservare le **Avvertenze generali di sicurezza per utensili elettrici – Impiego e trattamento dell'utensile a batteria** nel capitolo 1 [4].

Custodire il caricabatteria al riparo da pioggia e umidità. L'infiltrazione di acqua in un caricabatteria aumenta il rischio di scosse elettriche.
L'apparecchio è indicato solo per l'impiego in ambienti interni.

Leggere le istruzioni per l'uso
(indicazioni specifiche nei rispettivi manuali del caricabatteria e della batteria), collegamento al sito internet: *http://webcatalog.wolff-tools.com*

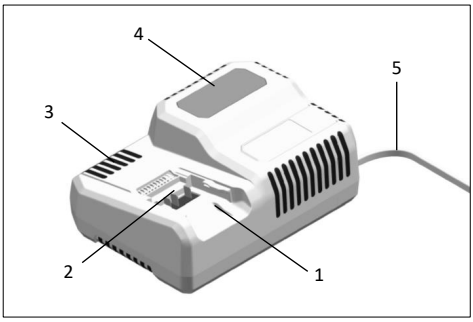

1. Slot di inserimento della batteria
2. Contatti
3. Slot di ventilazione
4. Display per l'indicazione dello stato operativo
5. Cavo di alimentazione con spina

Il caricabatteria 18.0V è destinato alla ricarica di batterie agli ioni di litio del tipo: pacco batterie 18,0V (5,0 Ah).

7.7. Consigli per una lunga durata e conservazione della batteria

AVVERTENZA

- Non caricare mai le batterie a temperature inferiori a 0 °C o superiori a 50 °C.
- Non caricare le batterie in ambienti con elevata umidità dell'aria o temperatura ambiente.
- Non coprire le batterie e il caricabatteria durante la ricarica.
- Al termine della ricarica, staccare la spina di rete del caricabatteria.
- La batteria può essere conservata solo in un ambiente asciutto e protetto dalla polvere. Se si prevede di non utilizzare le batterie per un lungo periodo di tempo, conservarle parzialmente cariche e in un luogo fresco.

La batteria e il caricabatteria si riscaldano durante la ricarica. Ciò è normale.
Le batterie agli ioni di litio non presentano il cosiddetto "effetto memoria". Tuttavia è consigliabile che la batteria sia completamente scarica prima di essere ricaricata e che il processo di ricarica venga completato.

7.8. Ricarica

1. Inserire la spina del caricabatteria nella presa. La luce del display si accende per **due secondi** in verde, poi di spegne di nuovo. Viene visualizzato **OK**.

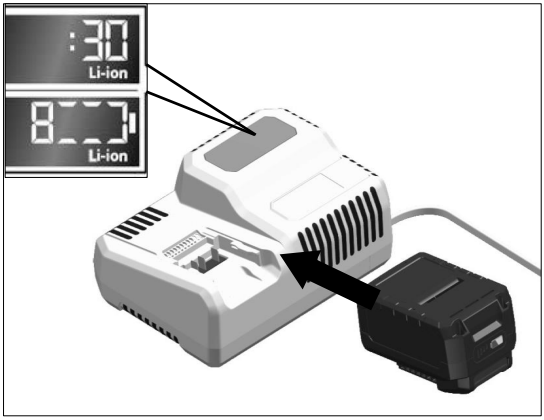

2. Inserire la **batteria (1)** nel caricabatteria finché non scatta in posizione.
   - Il display visualizza in modo alternato la durata rimanente della ricarica (fino al caricamento completo della batteria) e una rappresentazione grafica dello stato di carica.
   - La luce del display si accende in arancione quando la **batteria (1)** è carica per meno dell'80 %.
   - A partire da un livello di carica dell'80 %, il display diventa verde e visualizza **OK**.

3. La **batteria (1)** è completamente carica quando l'indicazione

appare sul display. La retroilluminazione verde si spegne poco dopo.

4. Rimuovere la **batteria (1)** dal caricabatteria.

5. Estrarre la spina di rete.

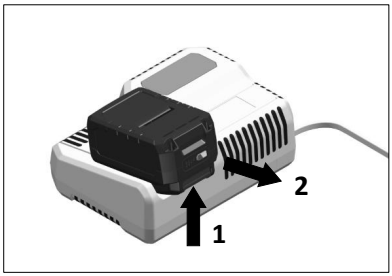

8. Accessori

FRÄSMASTER 18V può essere equipaggiata con una lama di fresatura in carburi di tungsteno o in diamante policristallino (PCD). Utilizzare esclusivamente lame di fresatura forate originali WOLFF.

Geometria della lama	Numero ordine	Descrizione
	089658	Lama di fresatura in PCD Ø130x3,5 Forma dei denti: conica Numero di denti: 6
	089625	Lama di fresatura in carburi di tungsteno Ø130x2,8 Forma dei denti: parabolica Numero di denti: 12
	089623	Lama di fresatura in metallo duro Ø130x3,5 Forma dei denti: parabolica Numero di denti: 12

9. Messaggi di avvertenza e di errore

Stato di carica della batteria:
L'indicatore si spegne dopo cinque secondi. Se uno dei LED lampeggia, è necessario ricaricare la batteria. Se dopo aver premuto il tasto non si accende nessun LED, la batteria è difettosa e deve essere sostituita.

NOTA
Se dopo aver inserito la batteria nel caricabatteria il display lampeggia, è presente un errore nella batteria o nel caricabatteria.

Il display lampeggia lentamente e la retroilluminazione è arancione.
La batteria è troppo calda o troppo fredda. Appena la batteria raggiunge la temperatura di carica (0 °C – 50 °C) ha inizio la ricarica.

Il display lampeggia velocemente e la retroilluminazione è rossa.
Rimuovere la batteria dal caricabatteria e reinserirla. Se l'indicazione non cambia, significa che la batteria è difettosa. Sostituire la batteria o farla controllare in un'officina specializzata. Se questo messaggio di errore compare anche con un'altra batteria, il guasto è presente nel caricabatteria. Fare controllare il caricabatteria in un'officina specializzata.

10. Domande frequenti, cause e rimedi

La fuga fresata non è al centro del giunto:

- controllare lo spessore del corpo centrale (2,6 mm) della lama di fresatura. Importante: utilizzare esclusivamente lame di fresatura originali Wolff.
- Controllare l'allineamento dei rulli di guida e di guida posteriore.

La profondità della fuga eseguita varia:

- Assicurarsi di applicare una forza di spinta uniforme durante la fresatura.

La durata della lama di fresatura diminuisce notevolmente:

- Per ottimizzare le caratteristiche dei pavimenti, i produttori di rivestimenti aggiungono additivi che possono influire negativamente sulla durata utile della lama di fresatura. Per la fresatura di rivestimenti di sicurezza si consiglia di utilizzare una lama di fresatura in PCD.

Intasamento dell'apparecchio:

- Controllare l'impostazione della profondità di fresatura. Con una profondità di fresatura eccessiva possono accumularsi residui di adesivo sull'alloggiamento e sul tubo di espulsione, con un conseguente accumulo di trucioli.
- Ridurre l'avanzamento.
- Controllare se le fessure di entrata aria nella **lamiera di copertura (21)** sono libere, in particolare durante il processo di fresatura.
- Pulire e sottoporre regolarmente a manutenzione l'apparecchio.

Bloccaggio della lama di fresatura:

- Se la lama di fresatura dovesse bloccarsi, oppure quando si interrompe il lavoro, spegnere la fresatrice e tenerla ferma nel pezzo in lavorazione finché la lama non si ferma completamente. Non tentare mai di estrarre la fresatrice dal pezzo in lavorazione fintanto che la lama di fresatura si muove, altrimenti può verificarsi un contraccolpo. Rilevare ed eliminare la causa del bloccaggio della lama di fresatura. Prima di proseguire la fresatura in una fuga esistente, assicurarsi che la lama di fresatura sia centrata nella fuga.
- Verificare il corretto montaggio della lama di fresatura (in particolare il senso di rotazione).

Contraccolpo dell'apparecchio:

Un contraccolpo è la reazione improvvisa provocata da una lama di fresatura rimasta agganciata, bloccata o allineata non correttamente, con il conseguente sollevamento incontrollato della fresa che esce dal pezzo in lavorazione e si sposta in direzione dell'operatore.

Un contraccolpo è la conseguenza di un utilizzo non corretto della fresatrice per fughe. Può essere evitato adottando misure di sicurezza idonee, come descritto di seguito.

- Tenere la sega saldamente con entrambe le mani e portare le braccia in una posizione che permetta di assorbire la forza di eventuali contraccolpi. Tenere sempre una posizione laterale rispetto alla lama di fresatura e non portare mai la lama in linea con il proprio corpo.
- Non utilizzare lame di fresatura non affilate o danneggiate. Le lame di fresatura con denti non affilati o allineati non correttamente provocano, a causa della fessura di fresatura stretta, un maggiore attrito e il rischio di blocchi e contraccolpi della lama di fresatura.
- Osservare sempre una procedura di accensione corretta.
- Verificare il corretto montaggio della lama di fresatura (in particolare il senso di rotazione).
- Pulire e sottoporre regolarmente a manutenzione l'apparecchio.

11. Manutenzione

AVVERTENZA

- Prima di qualsiasi intervento di manutenzione sulla fresatrice per fughe, rimuovere la **batteria (1)** dall'apparecchio.
- Sussiste il pericolo di lesioni a causa dei bordi taglienti. Per tale motivo, indossare assolutamente guanti di protezione.

11.1. FRÄSMASTER 18V

- Non utilizzare acqua o detergenti liquidi.
- Pulire a intervalli regolari il vano interno dell'alloggiamento con mandrino con un getto di aria compressa.
- Pulire l'apparecchio esternamente, in particolare il dispositivo di regolazione e tutti i rulli, in modo da non pregiudicare la precisione di fresatura delle fughe
- Spruzzare occasionalmente olio per macchinari sugli snodi
- Pulire regolarmente le fessure di ventilazione nella lamiera di copertura

11.2. Lama di fresatura

Cura

- Proteggere la lama di fresatura dall'umidità per evitare fenomeni di corrosione.
- I detergenti possono avere un effetto aggressivo sulla pelle o sugli occhi e danneggiare l'utensile. Durante la pulizia indossare guanti e occhiali di protezione.
- Utilizzare solo detergenti idonei. Osservare le indicazioni del produttore del detergente.

Utilizzo conforme

- La fresatrice per fughe FRÄSMASTER 18V può essere utilizzata solo con il tipo di avanzamento e il numero di giri specificati sul corpo dell'apparecchio.

Riparazione / Affilatura

Leggere le istruzioni per l'uso
(indicazioni specifiche nel rispettivo manuale della lama di fresatura), collegamento al sito internet: *http://webcatalog.wolff-tools.com*

11.3. Caricabatteria e batteria

AVVERTENZA
Prima di qualsiasi intervento di manutenzione sul caricabatteria staccare la spina di rete.
Non utilizzare acqua o detergenti liquidi.

- Rimuovere lo sporco e la polvere dall'involucro con un panno asciutto.

Leggere le istruzioni per l'uso
(indicazioni specifiche nei rispettivi manuali del caricabatteria e della batteria), collegamento al sito internet: *http://webcatalog.wolff-tools.com*

12. Assistenza e riparazioni

Le riparazioni devono essere eseguite esclusivamente da **centri di assistenza Wolff** autorizzati. Questi centri assicurano **riparazioni** sicure e affidabili, con parti di ricambio originali come da elenchi parti di ricambio. Le parti di ricambio sono consultabili in Internet all'indirizzo: *http://webcatalog.wolff-tools.com*.

NOTA

- Non allentare le viti del luogo in cui è alloggiato il motore durante il periodo di garanzia. In caso di mancata osservanza decadono gli obblighi di garanzia da parte del produttore.
- In caso di spedizione della batteria, allegare una dichiarazione (merci pericolose) compilata correttamente.

13. Dichiarazione di conformità

(Ai sensi della Direttiva macchine 2006/42/CE, Allegato II A)
Uzin Utz Tools GmbH & Co.KG, Ungerhalde 1, D-74360 Ilsfeld conferma che l'apparecchio

Descrizione:	Sega circolare
Tipo:	FRÄSMASTER 18V

nella versione da noi commercializzata è conforme alle seguenti direttive UE.

Direttive:	2006/42/EG, 2014/30/EU, 2011/65/EU
Norme armonizzate:	EN ISO 12100, EN 61000-3-2, EN 62841-1, EN 62841-2-5, EN 50581

Nome del responsabile della documentazione: Dieter Hammel, Manager Product Conformity
Ilsfeld, 25.5.2020

Dieter Hammel

14. Smaltimento

Non smaltire mai i componenti usati insieme ai normali rifiuti domestici.

Smaltire i componenti usati esclusivamente presso i centri di raccolta ufficiali, i punti vendita o il proprio rivenditore Wolff.

AVVERTENZA
Non gettare le batterie nei rifiuti domestici, nel fuoco o nell'acqua. Non aprire le batterie dismesse. Non spedire batterie difettose o con l'involucro danneggiato.

Solo per i Paesi UE:
ai sensi della direttiva 2006/66/CE, le batterie ricaricabili difettose o scariche devono essere riciclate.

NOTA
Informarsi presso il proprio rivenditore sulle diverse possibilità di smaltimento.

15. Garanzia legale

Il periodo di garanzia per le macchine Wolff nuove è di un anno a partire dal momento della consegna al cliente, salvo diversamente stabilito da norme di legge vincolanti.

Per la rivendicazione dei diritti di garanzia è necessario presentare anche la fattura o la ricevuta di acquisto.

Tutte le riparazioni in garanzia devono essere eseguite da un'officina di assistenza Wolff da noi autorizzata. Eventuali riparazioni eseguite in proprio e/o in modo non corretto comportano di regola l'annullamento dei diritti di garanzia. Questo vale anche in caso di azionamento e/o impiego improprio.

Sostituzione di componenti, accessori e altre modifiche alle macchine Wolff
Le macchine Wolff offrono un elevato livello di sicurezza e affidabilità per l'utilizzatore. Per garantire queste caratteristiche, lo stato di fabbrica della macchina Wolff presente al momento della consegna non può essere modificato senza osservare le regole seguenti. Tali regole sono valide sia per la sostituzione di componenti e l'equipaggiamento con accessori, sia per altre modifiche tecniche.

- Qualsiasi intervento sulla macchina Wolff deve essere eseguito esclusivamente da officine specializzate che dispongano di personale esperto e appositamente addestrato e degli strumenti di lavoro necessari. Consigliamo di rivolgersi alle officine di assistenza autorizzate Wolff.

- Se si prevede di sostituire componenti, equipaggiare l'apparecchio con accessori o eseguire altre modifiche tecniche, prima di iniziare i lavori è opportuno consultarsi sempre con un'officina di assistenza Wolff autorizzata o direttamente con noi, in qualità di produttore.

- Si consiglia vivamente di utilizzare solo ricambi originali Wolff e accessori originali Wolff a sicurezza certificata che siano approvati da noi in qualità di produttore.

- Questi ricambi e accessori sono disponibili presso le officine di assistenza Wolff autorizzate, che sono anche in grado di montarli in modo corretto. I ricambi e gli accessori originali Wolff sono stati testati in termini di sicurezza e idoneità in modo specifico per le macchine Wolff.
  In caso di ricambi e accessori non originali Wolff, non siamo in grado di valutare adeguatamente, e quindi neppure di garantire, la loro sicurezza e idoneità.

- Per mantenere inalterata la sicurezza operativa ed evitare danni, in caso di modifiche tecniche di qualunque tipo è necessario attenersi sempre alle nostre direttive tecniche. Non esitate a contattarci in qualsiasi momento per ogni altra domanda relativa alla vostra macchina Wolff.

Confidiamo nella vostra comprensione per il fatto che non possiamo assumere alcuna responsabilità per danni causati da lavori eseguiti in modo improprio o dalla violazione delle regole sopra indicate.

Le felicitamos por la compra de su FRÄSMASTER 18 V.

Usted se ha decidido por la una fresadora de ranuras de primera calidad.
La FRÄSMASTER 18 V ha sido desarrollada y producida según el nivel de conocimientos actual de la industria transformadora de plásticos. Se han empleado materiales de alta calidad para su fabricación.

Conserve todas las indicaciones de seguridad y las instrucciones.

FRÄSMASTER 18 V
Fresadora de ranuras

Encontrará más información sobre la **FRÄSMASTER 18 V**, así como instrucciones específicas en los manuales correspondientes del cargador, la batería y la hoja de fresado en www.wolff-tools.com.

1. Indicaciones generales de seguridad para herramientas eléctricas

ADVERTENCIA Lea todas las indicaciones de seguridad, las instrucciones, las ilustraciones y los datos técnicos que se proporcionan con esta herramienta eléctrica. Si no se siguen las siguientes instrucciones se pueden producir descargas eléctricas, incendios y/o lesiones graves. **Conserve todas las indicaciones de seguridad y las instrucciones para el futuro.** El término «herramienta eléctrica» utilizado en las indicaciones de seguridad hace referencia a las herramientas eléctricas accionadas por red (con cable de red) o a las herramientas eléctricas accionadas por batería (sin cable de red).

1. **Seguridad del espacio de trabajo**
   a. **Mantenga su área de trabajo limpia y bien iluminada.** El desorden o las áreas de trabajo no iluminadas pueden provocar accidentes.
   b. **No trabaje con la herramienta eléctrica en ambientes explosivos que contengan líquidos, gases o polvo inflamables.** Las herramientas eléctricas producen chispas que pueden encender el polvo o los vapores.
   c. **Mantenga alejados a los niños y a otras personas mientras utiliza la herramienta eléctrica.** Si se distrae, puede perder el control de la herramienta eléctrica.

2. **Seguridad eléctrica**
   a. **El enchufe de conexión de la herramienta eléctrica debe encajar en la toma de corriente. El enchufe no debe cambiarse de ninguna manera. No utilice los enchufes del adaptador junto con herramientas eléctricas con conexión a tierra.** Los enchufes sin cambios y las tomas adecuadas reducen el riesgo de sufrir una descarga eléctrica.
   b. **Evite el contacto físico con superficies conectadas a tierra, como tubos, calefacciones, estufas y refrigeradores.** Hay un mayor riesgo de descarga eléctrica si su cuerpo está conectado a tierra.
   c. **Mantenga las herramientas eléctricas protegidas de la lluvia o la humedad.** La penetración de agua en una herramienta eléctrica aumenta el riesgo de descarga eléctrica.
   d. **No haga un mal uso del cable de conexión para transportar o colgar la herramienta eléctrica o para sacar el enchufe de la toma. Mantenga el cable de conexión alejado del calor, el aceite, los bordes afilados o las partes móviles.** Los cables de conexión dañados o enredados aumentan el riesgo de descarga eléctrica.

e. **Si trabaja en el exterior con una herramienta eléctrica, utilice solo cables de extensión adecuados para el exterior.** El uso de un cable de extensión adecuado para el exterior reduce el riesgo de descarga eléctrica.

f. **Si no se puede evitar el uso de la herramienta eléctrica en un entorno húmedo, utilice un interruptor diferencial.** El uso de un interruptor diferencial reduce el riesgo de descarga eléctrica.

3. Seguridad de personas

a. **Esté alerta, preste atención a lo que hace y use el sentido común cuando trabaje con una herramienta eléctrica. No utilice una herramienta eléctrica si está cansado o bajo el efecto de drogas, alcohol o medicamentos.** Un momento de distracción mientras se utiliza la herramienta eléctrica puede causar lesiones graves.

b. **Use el equipamiento de protección personal y siempre gafas protectoras.** El uso del equipamiento de protección personal, como una máscara antipolvo, calzado de seguridad antideslizante, casco de seguridad o protección auditiva, según el tipo y el uso de la herramienta eléctrica, reduce el riesgo de lesiones.

c. **Evite la puesta en marcha involuntaria. Asegúrese de que la herramienta eléctrica esté apagada antes de conectarla a la fuente de alimentación y/o a la batería, de recogerla o de transportarla.** Si tiene el dedo sobre el interruptor cuando transporta la herramienta eléctrica o si conecta la herramienta eléctrica a la fuente de alimentación mientras está encendida pueden provocarse accidentes.

d. **Retire las herramientas de ajuste o las llaves antes de encender la herramienta eléctrica.** Una herramienta o una llave que está en una parte giratoria de la herramienta eléctrica puede causar lesiones.

e. **Evite una postura incómoda. Asegúrese de que está en una posición segura y mantenga el equilibrio en todo momento.** Así podrá controlar mejor la herramienta en situaciones inesperadas.

f. **Use ropa adecuada. No use ropa suelta o joyas. Mantenga el pelo y la ropa alejados de las partes móviles.** La ropa suelta, las joyas o el pelo largo pueden quedar atrapados en las partes móviles.

g. **Si se pueden instalar dispositivos de aspiración y recolección de polvo, deben conectarse y utilizarse correctamente.** El uso de un sistema de aspiración de polvo puede reducir los peligros ocasionados por el polvo.

h. **No se deje llevar por una falsa sensación de seguridad y no haga caso omiso de las normas de seguridad de las herramientas eléctricas, incluso si está familiarizado con la herramienta eléctrica después de un uso frecuente.** Un descuido puede provocar lesiones graves en una fracción de segundo.

4. Utilización y manipulación de la herramienta eléctrica

a. **No sobrecargue la herramienta eléctrica. Utilice la herramienta eléctrica indicada para su trabajo.** Con la herramienta eléctrica adecuada trabajará mejor y más seguro en el rango de potencia especificado.

b. **No utilice una herramienta eléctrica cuyo interruptor esté defectuoso.** Una herramienta eléctrica que ya no se puede encender o apagar es peligrosa y debe repararse.

c. **Desenchufe el enchufe de la toma y/o retire la batería extraíble antes de realizar ajustes en el equipo, cambie las piezas de la herramienta de inserción o guarde la herramienta eléctrica.** Esta medida de precaución evita que la herramienta eléctrica se ponga en marcha involuntariamente.

d. **Mantenga las herramientas eléctricas sin usar fuera del alcance de los niños. No permita que nadie use la herramienta eléctrica si no está familiarizado con ella o no ha leído estas instrucciones.** Las herramientas eléctricas son peligrosas si las utilizan personas poco experimentadas.

e. **Realice un cuidado mantenimiento de las herramientas eléctricas y las herramientas de inserción. Compruebe que las piezas móviles funcionen correctamente y no estén atascadas y que las piezas no estén rotas o dañadas de tal manera que el funcionamiento de la herramienta eléctrica se vea afectado. Repare las partes dañadas antes de usar la herramienta eléctrica.** Muchos accidentes son causados por herramientas eléctricas con un mal mantenimiento.

f. **Mantenga las herramientas de corte afiladas y limpias.** Las herramientas de corte bien conservadas, con bordes afilados, se atascan menos y son más fáciles de mover.

g. **Utilice la herramienta eléctrica, los accesorios, las herramientas de inserción, etc. de acuerdo con estas instrucciones. Para ello, tenga en cuenta las condiciones de trabajo y la tarea a realizar.** El uso de herramientas eléctricas para aplicaciones distintas a las previstas puede provocar situaciones peligrosas.

h. **Mantenga los mangos y las superficies de agarre secos, limpios y libres de aceite y grasa.** Los mangos y las superficies de agarre resbaladizas no permiten el manejo y el control seguros de la herramienta eléctrica en situaciones imprevistas.

5. Utilización y manipulación de la batería

a. **Cargue las baterías solo con los cargadores recomendados por el fabricante.** Un cargador adecuado para un tipo particular de batería supone un riesgo de incendio si se utiliza con otras baterías.

b. **Utilice solo las baterías previstas en las herramientas eléctricas.** El uso de otras baterías puede provocar lesiones y riesgo de incendio.

c. **Mantenga la batería sin usar alejada de grapas, monedas, llaves, clavos, tornillos u otros objetos metálicos pequeños que puedan causar que los contactos se puenteen.** Un cortocircuito entre los contactos de la batería puede causar quemaduras o fuego.

d. **El líquido puede gotear por la batería si se usa incorrectamente. Evite el contacto con ella. En caso de contacto accidental, enjuague con agua. Si el líquido de la batería entra en sus ojos, pida asistencia médica adicional.** La fuga de líquido de la batería puede causar irritación de la piel o quemaduras.

e. **No utilice una batería dañada o alterada.** Las baterías dañadas o alteradas pueden comportarse de forma impredecible y provocar un incendio, una explosión o un riesgo de lesiones.

f. **No exponga una batería al fuego o a altas temperaturas.** El fuego o las temperaturas superiores a 50 °C pueden hacer que la batería explote.

g. **Siga todas las instrucciones de carga y nunca cargue la batería o la herramienta de la batería fuera del rango de temperatura especificado en las instrucciones de servicio.** La carga incorrecta o la carga fuera del rango de temperatura permitido puede destruir la batería y aumentar el riesgo de incendio.

6. Servicio técnico

a. **Solo el personal cualificado puede reparar su herramienta eléctrica y únicamente con piezas de repuesto originales.** Así se garantiza que se mantenga la seguridad de la herramienta eléctrica.

b. **Nunca repare las baterías dañadas.** Todo el mantenimiento de las baterías debe ser realizado únicamente por el fabricante o los centros de asistencia autorizados.

2. Aplicación

2.1. Uso previsto por el fabricante

La FRÄSMASTER 18 V se ha diseñado para la aplicación profesional de suelos en el interior de edificios.

El fresado de las ranuras en el revestimiento elástico del suelo (de plástico y natural), colocado en forma de:

- Rodillos/rollo de moqueta
- Tablones/baldosas

Utilice solo repuestos y accesorios originales de Wolff, ya que, de lo contrario, no podrán hacerse efectivos los derechos de garantía.

2.2. Uso no previsto por el fabricante

Cualquier otro uso diferente a los aquí indicados se considera no previsto por el fabricante.

Nunca utilice la FRÄSMASTER 18 V

- para el fresado de ranuras en otros materiales como metal, piedra, etc.
- para cortar/separar materiales
- con otras herramientas que no sean las hojas de fresado previstas.

3. Datos técnicos

		FRÄSMASTER 18 V
Capacidad de la batería de iones de litio	Ah	5,0
Voltaje de batería	V	18,0
Tiempo de carga (batería)	mín.	máx. 45
Velocidad de ralentí	r.p.m.	5000
Orificio de montaje de la hoja de fresado	mm	20
Diámetro de la hoja de fresado	mm	130
Espesor de la hoja base	mm	2,6
Profundidad de fresado	mm	0 - 6, continuo
Nivel de presión sonora	L_{pA} (dB)	81,3 (K = 3 dB)
Nivel de potencia sonora	L_{WA} (dB)	92,3 (K = 3 dB)
Nivel de vibración	A_h (m/s^2)	<2,5 (K = 1,5 m/s^2)
Peso	kg	5,5 (incl. batería)
	lbs	12,2
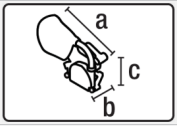	a) mm/inch	445/17,5
	b) mm/inch	212/8,4
	c) mm/inch	336/13,2
		CE

Sujeto a modificaciones técnicas.

Los valores de ruido y vibración se han determinado de acuerdo con la norma EN 62841. Los valores de medición especificados se aplican a los nuevos equipos. En el uso diario, los niveles de ruido y vibración cambian dependiendo de la forma en que se utiliza la herramienta eléctrica, especialmente del tipo de pieza de trabajo que se procese.

INDICACIÓN
El nivel de vibración indicado en estas instrucciones se ha medido según un procedimiento de medición normalizado en la norma EN 62841 y puede utilizarse para la comparación de herramientas eléctricas. Es adecuado para una evaluación preliminar de los niveles de vibración. El nivel de vibración especificado representa las principales aplicaciones de la herramienta eléctrica. Sin embargo, si la herramienta eléctrica se utiliza para otras aplicaciones, con herramientas de inserción diferentes o con un mantenimiento insuficiente, el nivel de vibración puede variar. Esto puede aumentar significativamente los niveles de vibración durante todo el periodo de trabajo. Para una estimación precisa de los niveles de vibración también deben tenerse en cuenta los momentos en que el equipo está apagado o en funcionamiento pero no en uso. Esto puede reducir significativamente los niveles de vibración durante todo el periodo de trabajo. Establezca medidas de seguridad adicionales para proteger al usuario de los efectos de las vibraciones; por ejemplo: Mantenimiento de la herramienta eléctrica y de las herramientas de inserción, mantener las manos calientes, organización de los procesos de trabajo.

4. Transporte

Tenga en cuenta las normas nacionales vigentes sobre el agarre y la elevación de carga.
El peso de la FRÄSMASTER 18 V es de 9,2 kg, incluyendo la caja de transporte (5,5 kg incluyendo la batería).

Transporte siempre la fresadora de ranuras con la caja de transporte que se incluye en el volumen de suministro (ver Volumen de suministro 5.2 [9]), así como con el asa de la caja de transporte.

No utilice el **mango (4)** del equipo o de la caja para transportar el equipo con una grúa.

PRECAUCIÓN
Asegúrese siempre de que la fresadora de ranuras esté apagada para el transporte. El **interruptor principal (5)** no puede estar accionado.

La batería de repuesto debe proporcionarse siempre en la caja de transporte con los contactos hacia abajo. En general, las baterías no utilizadas deben guardarse en la caja de transporte. **Mantenga la batería sin usar alejada de grapas, monedas, llaves, clavos, tornillos u otros objetos metálicos pequeños que puedan causar que los contactos se puenteen.** Un cortocircuito entre los contactos de la batería puede causar quemaduras o fuego. No envíe/transporte baterías defectuosas.

Realice el transporte únicamente en un embalaje adecuado. Existe riesgo de daños debido a los bordes afilados.

PRECAUCIÓN
PELIGRO DE LESIONES Cuando saque el equipo de la caja, asegúrese de no accionar el interruptor principal. Asimismo, no introduzca las manos en la zona de fresado y no toque la hoja de fresado y los bordes afilados de los **rodillos de guía (9)/rodillos de seguimiento (20)** al sacar el equipo.

Utilice el **mango (4)** para elevar manualmente la fresadora de ranuras. Para colocar la fresadora de ranuras en la caja de transporte, hay que desmontar **la bolsa recogepolvo (3)**.

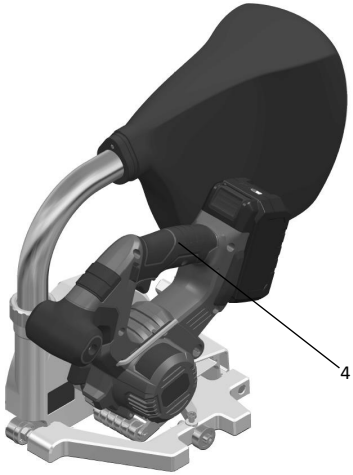

5. Su FRÄSMASTER 18 V

5.1. Placa de características e identificación

La denominación del modelo y la serie se encuentran en la **placa de características (10)** del equipo. Transfiera estos datos a su manual de instrucciones. Realice las preguntas sobre esta información a nuestros representantes o al centro autorizado de servicio técnico de Wolff.

Modelo: .....

Número de serie:.....

Ejemplo:

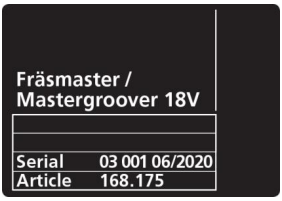

5.2. Volumen de suministro

	Baretool	Set
Fräsmaster 18 V	1 x	1 x
Maletín de transporte	1 x	1 x
Tubo de expulsión	1 x	1 x
Bolsa recogepolvo	1 x	1 x
Hoja de fresado HM Ø130x3,5	1 x	1 x
Llave hexagonal de 5 mm	1 x	1 x
Manual de instrucciones original	1 x	1 x
Traducción del manual de instrucciones original	1 x	1 x
Batería		1 x
Cargador		1 x

5.3. Vista general de las piezas del equipo

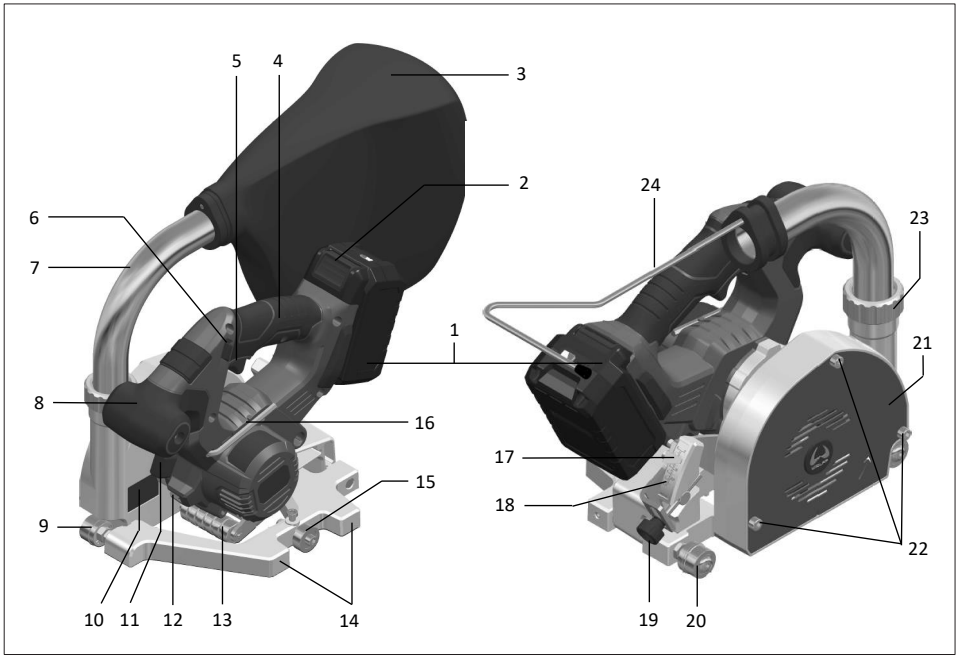

1. Batería
2. Desbloqueo de la batería
3. Bolsa recogepolvo
4. Mango
5. Interruptor principal
6. Bloqueo de arranque del interruptor principal
7. Tubo de expulsión
8. Mango adicional
9. Rodillo guía
10. Placa de características con denominación de modelo y serie
11. Botón de bloqueo del eje (para cambiar la hoja de fresado)
12. Iluminación
13. Rodillo palpador
14. Tope paralelo
15. Rodillo
16. Llave hexagonal de 5 mm
17. Indicador (profundidad de fresado)
18. Escala (profundidad de fresado)
19. Tornillo de ajuste (profundidad de fresado)
20. Rodillo de seguimiento
21. Placa de cubierta
22. Tornillos para la placa de cubierta (para cambiar la hoja de fresado)
23. Tuerca de unión
24. Suspensión de la bolsa recogepolvo

6. Ajustes FRÄSMASTER 18 V

ADVERTENCIA

- Retire la **batería (1)** del equipo antes de realizar cualquier trabajo de ajuste en la fresadora de ranuras.
- Hay riesgo de lesiones debido a los bordes afilados. Por lo tanto, use siempre guantes protectores.

6.1. Ajuste de la profundidad de fresado

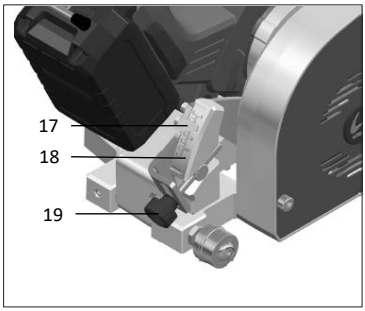

El borde superior recto del **indicador (17)** indica la profundidad de fresado en la **escala (18)**. Para ajustar la profundidad de fresado, utilice el **tornillo de ajuste (19).** Dos tercios del espesor del revestimiento, así como un máximo de la mitad del diámetro de alambre de soldadura pueden considerarse como valores orientativos. Sin embargo, siempre se deben tener en cuenta primero las indicaciones del fabricante. Compruebe la profundidad de fresado con un fresado de prueba.

6.2. Ajuste de los rodillos de guía y de seguimiento

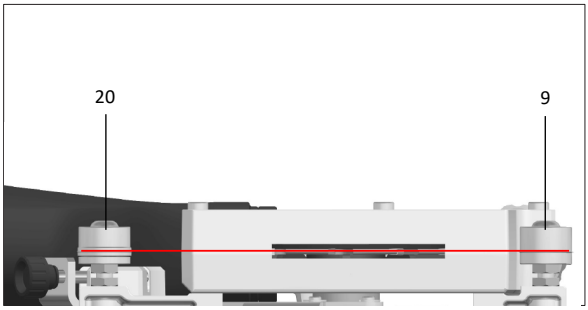

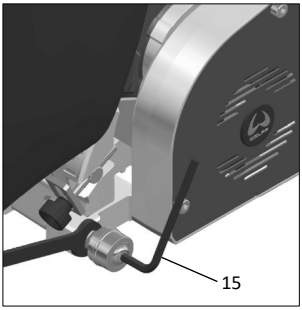

Alinee el **rodillo de guía (9)** y **el rodillo de seguimiento (20)** en el centro de la hoja de fresado. Para ajustar la posición de los rodillos, afloje la tuerca hexagonal estrecha de la placa base con una llave inglesa. Los rodillos pueden retirarse completamente para cambiarlos, después de aflojar la tuerca hexagonal estrecha con la llave inglesa, utilizando una **llave hexagonal de 5 mm (15)**.

6.3. Ajuste del rodillo de rodadura para revestimientos con relieve

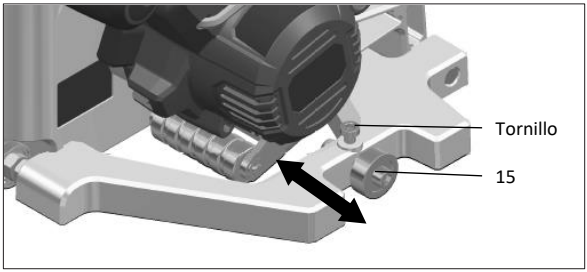

En el caso de los revestimientos con relieve, mueva el **rodillo de rodadura (15)** según sea necesario. Para ello, afloje el tornillo con la **llave hexagonal de 5 mm (16)** y mueva el **rodillo de rodadura (15)** a la posición deseada. A continuación, vuelva a apretar el tornillo.

6.4. Tubo de expulsión

ADVERTENCIA
RIESGO DE LESIONES debido a partículas que puedan salir despedidas.

- La FRÄSMASTER 18 V solo se puede utilizar con el **rodillo de expulsión (7)** con la **bolsa recogepolvo (3)** montada.
- Use gafas protectoras.
- No meta la mano en la expulsión de partículas.

Durante el montaje, el **tubo de expulsión (7)** puede montarse en cualquier ángulo. Asegúrese de que la **tuerca de unión (23)** esté bien apretada.

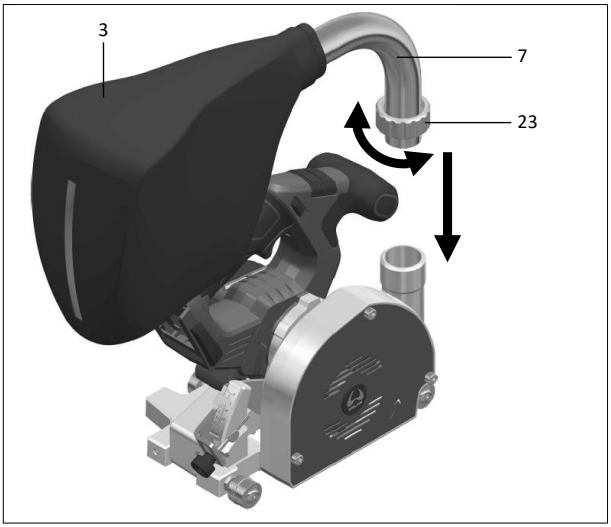

6.5. Cambio de la hoja de fresado

ADVERTENCIA
El uso de equipamiento de protección personal, como guantes protectores, reduce el riesgo de lesiones.
ATENCIÓN
Solo se pueden utilizar hojas de fresado originales de Wolff (véase la lista de estas hojas de fresado en el capítulo Accesorios 8 [20]).

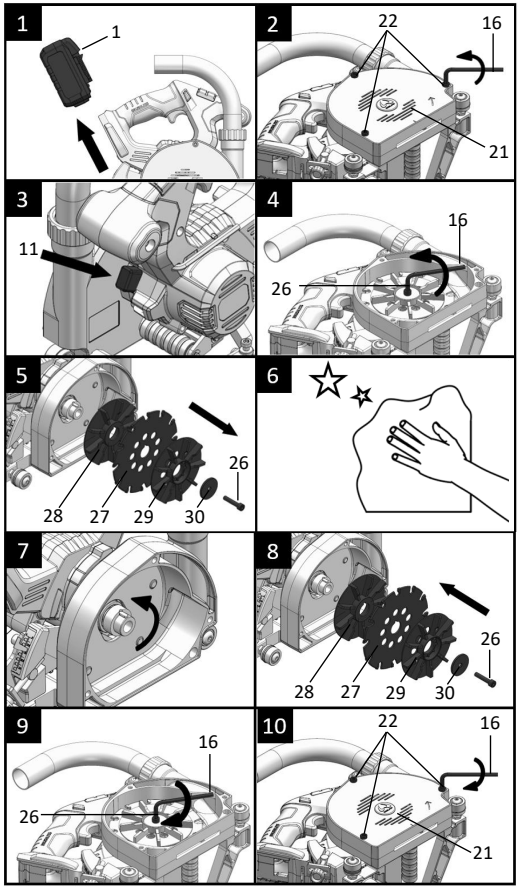

1. **Retire la batería (1).**

2. Afloje los **tres tornillos (22)** de la **placa de cubierta (21)** con **la llave hexagonal de 5 mm (16)**. No atornille los tornillos a través de la placa de cubierta. Retire la placa de cubierta junto con los tornillos aflojados del equipo.

3. Presione el **botón de bloqueo del eje (11)** para bloquear la hoja de fresado.

4. Afloje el **tornillo (26)** en el centro de la hoja de fresado con una **llave hexagonal de 5 mm (16)**.

5. Desmontaje de la **hoja de fresado (27)**

6. Limpie el buje del equipo, la **hoja de fresado (27)** que se va a insertar y las ruedas del ventilador. Las superficies de sujeción deben estar libres de suciedad, grasa, aceite y agua.

ADVERTENCIA
- Antes de montarlo en la máquina, compruebe que los bordes afilados, el cuerpo de la herramienta y los dispositivos de apriete no estén dañados ni agrietados.
- Las herramientas dañadas deben ser revisadas por un experto.
- Las herramientas cuyos cuerpos estén agrietados no deben utilizarse bajo ninguna circunstancia. No se permite la reparación de tales herramientas.

7. El sentido de corte de los dientes (dirección de la flecha en la **hoja de fresado (27)**) y la flecha del sentido de giro en la **placa de cubierta (21)** deben coincidir.

8. Inserte y monte la **hoja de fresado (27)** y las **dos ruedas diferentes del ventilador (28, 29)** en el orden que se muestra. La **rueda de ventilador perforada (29)** siempre debe montarse en el exterior. También es preciso que se vuelva a montar el **disco de sujeción (30)**. **Nunca utilice un disco de sujeción dañado o incorrecto (30) o un tornillo (26).** Las arandelas y los tornillos de la hoja de fresado están especialmente diseñados para su fresadora de ranuras, para alcanzar un rendimiento y una seguridad de funcionamiento óptimos.
9. Apriete el tornillo con la **llave hexagonal de 5 mm (16)**.
10. La **placa de cubierta (21)** debe sustituirse y los **tres tornillos (22)** deben apretarse con la **llave hexagonal de 5 mm (16)**.

7. Puesta en marcha de la FRÄSMASTER 18 V

7.1. Entorno de trabajo y seguridad

- **Antes de cada uso, compruebe que la cubierta protectora funciona correctamente. No utilice la fresadora de ranuras si la hoja de fresado no se retrae automáticamente en la cubierta protectora cuando se acciona el mango.** No obvie nunca el mecanismo de seguridad. Si la fresadora de ranuras se cae al suelo, compruebe el funcionamiento de la cubierta protectora.
- **Compruebe el estado y el funcionamiento del resorte para la cubierta protectora. Revise la fresadora de ranuras antes de usarla si la cubierta protectora y el resorte no funcionan correctamente.** Las partes dañadas, los depósitos pegajosos o la acumulación de partículas hacen que la cubierta protectora funcione con retraso.
- **No coloque la fresadora de ranuras en el banco de trabajo o en el suelo si la cubierta protectora no cubre la hoja de fresado.** Una hoja de fresado de arrastre sin protección mueve la fresadora de ranuras en contra de la dirección de corte y fresado, lo que está en su camino. Tenga en cuenta el tiempo de seguimiento de la hoja de fresado.
- **Sujete la herramienta eléctrica por sus superficies de agarre aisladas cuando realice trabajos en los que la herramienta de inserción pueda golpear líneas eléctricas ocultas o su propio cable de conexión.** El contacto con un cable bajo tensión también pone las partes metálicas de la herramienta eléctrica bajo tensión y provoca una descarga eléctrica.
- **El equipo debe estar siempre bajo supervisión durante el funcionamiento.** La hoja de fresado puede agarrar objetos y tirarlos con fuerza.
- **Mantenga alejados a los niños y a otras personas mientras utiliza la herramienta eléctrica.** Si se distrae, puede perder el control de la herramienta eléctrica.
- La temperatura ambiente para la FRÄSMASTER 18 V es de **-10 a 50 °C.** El equipo solo puede funcionar dentro de esta temperatura ambiente.

7.2. Inserción de la batería

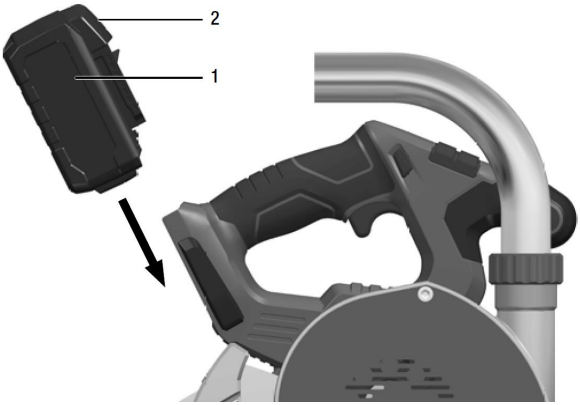

Inserte la **batería (1)** cargada en la FRÄSMASTER 18 V como se muestra en la figura hasta que encaje completamente en su sitio. No es necesario **desbloquear la batería (2)** para este procedimiento.

Estado de carga de la batería
Al pulsar la tecla, se puede comprobar el estado de carga de la batería mediante el LED de la indicación de estado de la batería.

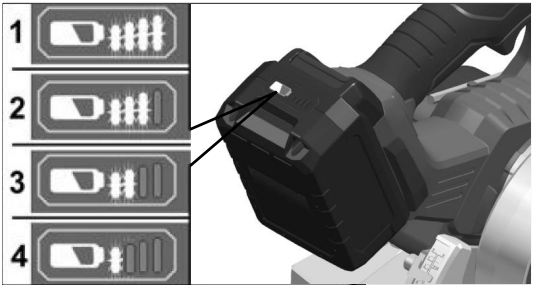

La indicación se apaga después de cinco segundos. Si uno de los LEDs parpadea, la batería tiene que cargarse. Si no se enciende ningún LED después de pulsar la tecla, la batería está defectuosa y debe sustituirse.

7.3. Conexión– Proceso de fresado– Desconexión

PELIGRO DE LESIONES
No introduzca las manos en la zona de fresado o en la hoja de fresado. Sujete el equipo con las dos manos. Si ambas manos sostienen la fresadora de ranuras no podrán lesionarse con la hoja de fresado. El equipo solo puede funcionar con la **placa de cubierta (21)** montada. Evite la zona situada delante y detrás de la hoja de fresado giratoria.

ADVERTENCIA
RIESGO DE LESIONES debido a partículas que puedan salir despedidas.

- La FRÄSMASTER 18 V solo se puede utilizar con el **rodillo de expulsión (7)** con la **bolsa recogepolvo (3)** montada.
- Use protección ocular.
- No meta la mano en la expulsión de partículas.
- Por razones de seguridad, el interruptor principal (5) no está bloqueado y debe mantenerse pulsado durante el proceso de fresado. Encienda la FRÄSMASTER 18 V solo cuando esté en la posición de trabajo. La fresadora de ranuras solo puede funcionar con la placa de cubierta (21) montada.

Posicione el **rodillo de guía (9) y el rodillo de seguimiento (20)** correctamente en la dirección de la ranura antes de iniciar el proceso de fresado. El equipo que está en vertical sobre el suelo no debe moverse, **el rodillo de guía (9) y el rodillo de seguimiento (20)** rayarán el suelo.

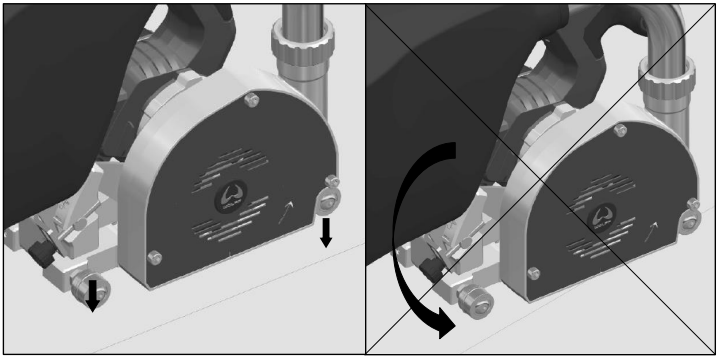

Conexión:

El equipo debe estar en la posición de reposo durante el proceso de encendido.

1. Mantenga pulsado el **bloqueo de arranque (6)** hacia la izquierda/derecha.

2. Mantenga pulsado el **interruptor principal (5)**.

3. Suelte el **bloqueo de arranque (6)**

4. Incline el equipo y colóquelo en la posición de fresado

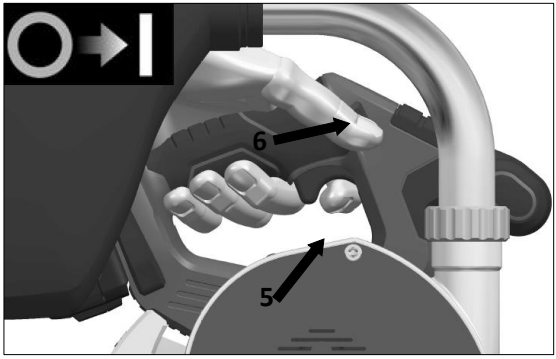

Posición de reposo

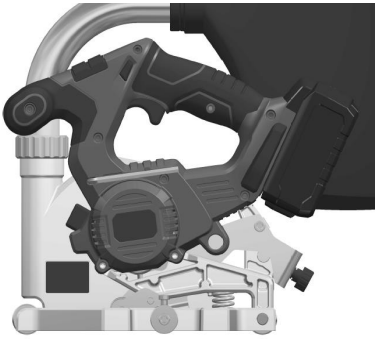

Posición de fresado

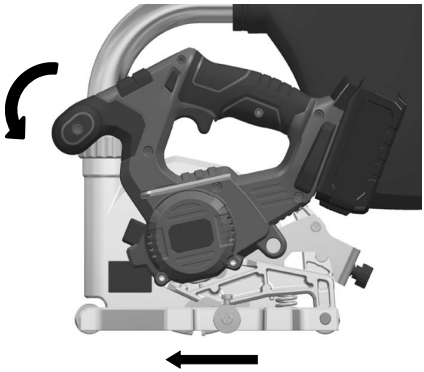

Dirección de avance

Proceso de fresado:

INDICACIÓN
El exceso de velocidad de avance reduce el rendimiento del equipo, deteriora la calidad del corte y reduce la vida útil de la hoja de fresado.
ADVERTENCIA
Después de la desconexión, la hoja de fresado sigue funcionando durante un breve periodo de tiempo. Si la hoja de fresado giratoria toca la pieza, puede producirse un rebote.

5. Mueva la FRÄSMASTER 18 V hacia adelante a lo largo de la costura a una velocidad de avance constante.

Se recomienda guiar la FRÄSMASTER 18 V con las dos manos, una en el **mango (4)** y la segunda mano en la carcasa de la hoja de fresado o en el **mango adicional (8)**. Asegúrese de que las rejillas de ventilación de la **placa de cubierta (21)** no se tapen con la mano. Si se requiere una guía con una sola mano, guíe la FRÄSMASTER 18 V con una mano por el **mango (4).** Asegúrese de que la otra mano no esté en la zona de fresado.

Desconexión:

6. Gire el equipo a la posición de reposo en el extremo de la ranura con el **interruptor principal (5) presionado**.

7. Suelte el **interruptor principal (5)**. **Atención:** La hoja de fresado sigue funcionando durante un breve periodo de tiempo.

8. Levante el equipo del suelo ahora. Asegúrese de no meter las manos en la zona de fresado del equipo.

Después del trabajo:
Limpie a fondo la FRÄSMASTER 18 V y los accesorios

INDICACIÓN
El sistema de aspiración integrado en el equipo no reemplaza la limpieza de la unión entre los procesos de fresado y soldadura.
Evite la acumulación de polvo en el espacio de trabajo.

7.4. Bolsa recogepolvo

Vacíe la **bolsa recogepolvo (3)** con regularidad. Retire la **bolsa recogepolvo (3) incluyendo la suspensión de la bolsa recogepolvo (24)** del **tubo de expulsión (7)**. Sujete la **bolsa recogepolvo (3)** sobre el depósito de desechos y abra la cremallera. La **bolsa recogepolvo (3)** se puede vaciar agitándola suavemente.

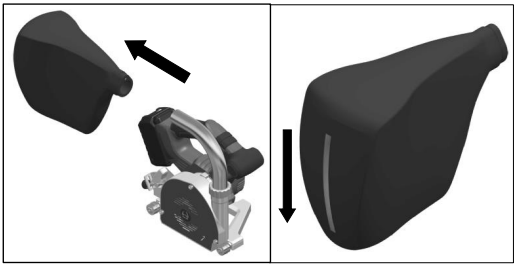

7.5. Tope paralelo

El **tope paralelo (14)** tiene una distancia de 150 mm respecto al centro de la hoja de fresado. Use el tope paralelo para el fresado de las ranuras a lo largo de los bordes existentes y/u otros bordes fijos.

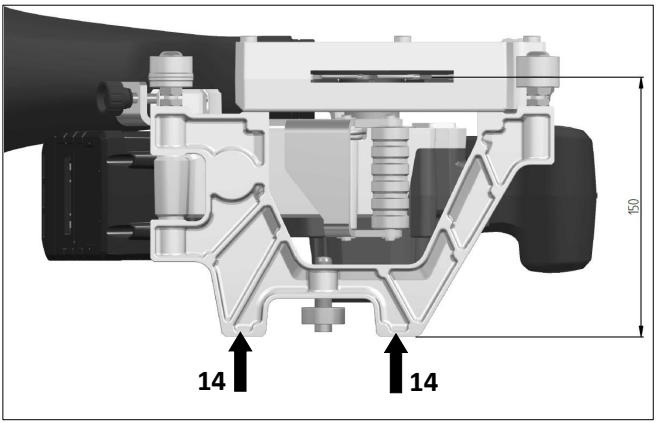

7.6. Cargador y batería

Indicaciones generales de seguridad para las herramientas eléctricas: utilización y manipulación de la batería en el capítulo 1 [4].

Mantenga el cargador protegido de la humedad. La penetración de agua en un cargador aumenta el riesgo de descarga eléctrica.
El equipo solo es apto para su uso en el interior.

Lea las instrucciones de servicio
(instrucciones específicas en los manuales correspondientes del cargador y la batería), enlace a la página web: *http://webcatalog.wolff-tools.com*

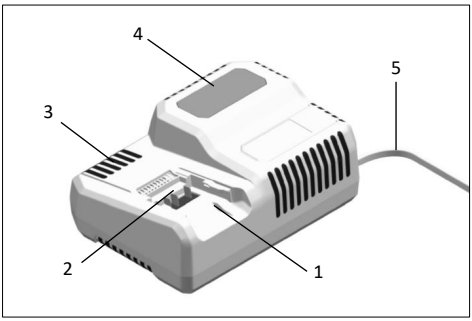

1. Ranura de deslizamiento para la batería
2. Contactos
3. Rejillas de ventilación
4. Pantalla para indicar el estado de funcionamiento
5. Cable de red con enchufe

El cargador de 18,0 V es apto para cargar baterías de iones de litio del tipo: batería de 18,0 V (5,0 Ah).

7.7. Indicaciones sobre la duración prolongada de la batería y su almacenamiento

ADVERTENCIA

- No cargue nunca las baterías a temperaturas inferiores a 0 °C o superiores a 50 °C.
- No cargue la batería en ambientes con humedad o temperatura ambiente elevada.
- No cubra la batería ni el cargador durante la carga.
- Desenchufe el cargador de la red eléctrica después de que se haya completado la carga.
- La batería solo puede almacenarse en un ambiente seco y protegido del polvo. Si las baterías no se utilizan durante un periodo de tiempo largo, deben cargarse parcialmente y almacenarse en un lugar fresco.

La batería y el cargador se calientan durante el proceso de carga. Es un comportamiento normal.
Las baterías de iones de litio no tienen el conocido «Memory Effekt». No obstante, una batería debe descargarse completamente antes de cargarla y el proceso de carga siempre debe completarse por completo.

7.8. Proceso de carga

1. Conecte el enchufe del cargador. La iluminación de fondo de la pantalla se volverá verde durante **dos segundos** y luego se volverá a apagar. Se mostrará **OK**.

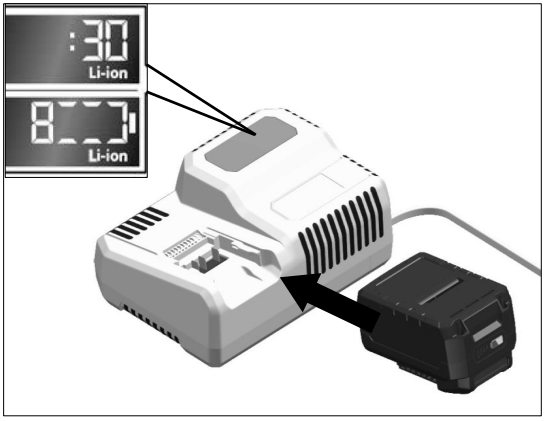

2. Inserte la **batería (1)** completamente hasta que encaje en el cargador.
   - La pantalla muestra alternativamente la duración restante del proceso de carga (hasta que la batería esté completamente cargada) y una representación gráfica del estado de la batería.
   - La iluminación de fondo de la pantalla se vuelve naranja cuando la **batería (1)** está cargada menos de un 80 %.
   - Cuando la batería esté cargada al 80 %, la pantalla se ilumina en verde y aparece **OK**.

3. La **batería (1)** está completamente cargada cuando se muestra en la pantalla. La iluminación de fondo verde de la pantalla se apaga en poco tiempo.

4. Retire la **batería (1)** del cargador.

5. Desconecte el enchufe de red.

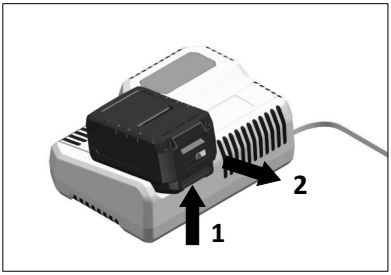

8. Accesorios

La FRÄSMASTER 18 V puede equiparse con una hoja de fresado HM o PKD. Solo se pueden utilizar hojas de fresado perforadas y originales de WOLFF.

Geometría de la hoja de fresado	Número de pedido	Denominación
	089658	Hoja de fresado PKD Ø130x3,5 Forma del diente: cónico Número de dientes: 6
	089625	Hoja de fresado HM Ø130x2,8 Forma del diente: parabólico Número de dientes: 12
	089623	Hoja de fresado HM Ø130x3,5 Forma del diente: parabólico Número de dientes: 12

9. Mensajes de advertencia y de error

Estado de carga de la batería:
La indicación se apaga después de cinco segundos. Si uno de los LEDs parpadea, la batería tiene que cargarse. Si no se enciende ningún LED después de pulsar la tecla, la batería está defectuosa y debe sustituirse.

INDICACIÓN
Si la pantalla parpadea después de insertar la batería en el cargador, hay un fallo en la batería o en el cargador.

La pantalla parpadea lentamente y la iluminación de fondo es naranja.
La batería está demasiado caliente o demasiado fría. Cuando la batería ha alcanzado la temperatura de carga (0 °C – 50 °C), comienza el proceso de carga.

La pantalla parpadea con rapidez y la iluminación de fondo es roja.
Retire la batería del cargador y vuelva a insertarla. Si la pantalla sigue igual, la batería está defectuosa. Cambie la batería o revísela en un taller especializado.
Si este mensaje de error también se muestra con otra batería, hay un defecto en el cargador. Lleve el cargador a un taller especializado para que lo revise.

10. Preguntas frecuentes, causas y medidas

La ranura fresada no está centrada en la ranura plana:

- Compruebe el espesor de la hoja de fresado (2,6 mm). Importante: Solo se pueden utilizar hojas de fresado originales de Wolff.
- Compruebe la orientación del rodillo de guía y el rodillo de seguimiento

La profundidad de la ranura de fresado varía:

- Durante el proceso de fresado, asegúrese de que el usuario aplica una fuerza de sujeción uniforme.

La vida útil de la hoja de fresado se acorta considerablemente:

- Para influir en las propiedades del suelo, el fabricante del suelo añade aditivos que pueden tener un efecto negativo en la vida útil de la hoja de fresado. Se recomienda el uso de una hoja de fresado PKD para fresar superficies seguras.

El equipo está atascado:

- Compruebe el ajuste de la profundidad de fresado. Si la profundidad de fresado es demasiado profunda, pueden acumularse residuos de adhesivo en la carcasa y en el tubo de expulsión, provocando una acumulación de partículas.
- Reduzca la velocidad de avance.
- Compruebe que las rejillas de entrada de aire en la **placa de cubierta (21)** estén libres, especialmente durante el proceso de fresado.
- Realice la limpieza y el mantenimiento del equipo con regularidad.

Fijación de la hoja de fresado:

- Si la hoja de fresado se atasca o se interrumpe el trabajo, apague la fresadora de ranuras y mantenga el equipo en reposo en el material hasta que la hoja de fresado se detenga. Nunca intente sacar la fresadora de ranuras de la pieza de trabajo mientras la hoja de fresado esté en movimiento, de lo contrario podría retroceder. Determine y elimine la causa del atasco de la hoja de fresado. Si continúa fresando en una ranura existente, asegúrese de que la hoja de fresado esté centrada en la ranura.
- Compruebe el correcto montaje de la hoja de fresado (especialmente la dirección de giro).

Retroceso del equipo:

Un retroceso es la reacción repentina causada por una hoja de fresado enganchada, atascada o mal orientada, que hace que una fresadora descontrolada se levante y se mueva de la pieza de trabajo hacia el usuario.

Un retroceso es el resultado de un uso incorrecto o defectuoso de la fresadora de ranuras. Puede evitarse tomando las precauciones adecuadas que se describen a continuación.

- Sujete la fresadora de ranuras con ambas manos y mueva los brazos a una posición en la que pueda soportar las fuerzas de retroceso. Manténgase siempre a un lado de la hoja de fresado, no la ponga nunca en línea con su cuerpo.
- No utilice hojas de fresado romas o dañadas. Las hojas de fresado con dientes romos o desalineados causan mayor fricción, atascamiento de la hoja de fresado y retroceso debido a un espacio de fresado demasiado estrecho.
- Asegúrese de que el proceso de conexión se lleva a cabo correctamente.
- Compruebe el correcto montaje de la hoja de fresado (especialmente la dirección de giro).
- Realice la limpieza y el mantenimiento del equipo con regularidad.

11. Mantenimiento

ADVERTENCIA

- Retire la **batería (1)** del equipo antes de realizar cualquier trabajo de mantenimiento en la fresadora de ranuras.
- Hay riesgo de lesiones debido a los bordes afilados. Por lo tanto, use siempre guantes protectores.

11.1. FRÄSMASTER 18 V

- No utilice agua o detergentes líquidos.
- Sople el interior de la carcasa con el eje con regularidad con aire comprimido seco.
- Limpie el exterior del equipo, especialmente el dispositivo de ajuste y todos los rodillos, para que la precisión de la ranura de fresado no se vea afectada.
- Rocíe las articulaciones de vez en cuando con aceite de motor
- Limpie las rejillas de ventilación de la placa de cubierta con regularidad

11.2. Hoja de fresado

Cuidados

- La hoja de fresado debe protegerse de la humedad para evitar la corrosión.
- Los detergentes pueden afectar a la piel o los ojos y dañar la herramienta. Use protección para las manos y los ojos durante la limpieza.
- Utilice únicamente detergentes adecuados. Deben tenerse en cuenta las indicaciones del fabricante del detergente.

Uso previsto por el fabricante

- La fresadora de ranuras FRÄSMASTER 18 V solo puede utilizarse con el tipo de avance y el régimen de revoluciones indicados en el cuerpo de la herramienta.

Reparación/afilado

Lea las instrucciones de servicio
(instrucciones específicas en el manual correspondiente de la hoja de fresado), enlace a la página web: *http://webcatalog.wolff-tools.com*

11.3. Cargador y batería

ADVERTENCIA
Antes de llevar a cabo cualquier trabajo de mantenimiento en el cargador, desconecte el enchufe. No utilice agua o detergentes líquidos.

- Retire la suciedad y el polvo de la carcasa con un paño seco.

Lea las instrucciones de servicio
(instrucciones específicas en los manuales correspondientes del cargador y la batería), enlace a la página web: *http://webcatalog.wolff-tools.com*

12. Asistencia y reparaciones

Solo está autorizado a realizar reparaciones el **servicio técnico de Wolff**. Este garantiza un **servicio de reparación** profesional y de confianza con piezas de repuesto originales conformes a las listas de piezas de repuesto. Las piezas de repuesto las puede ver en internet: *http://webcatalog.wolff-tools.com*.

INDICACIÓN

- No afloje los tornillos de la carcasa del motor durante el periodo de garantía. El incumplimiento de las indicaciones anulará las obligaciones de garantía del fabricante.
- Cuando envíe la batería, asegúrese de que la declaración (material peligroso) es correcta.

13. Declaración de conformidad

(Según lo estipulado en la Directiva de máquinas 2006/42/CE, anexo II A)
Uzin Utz Tools GmbH & Co.KG, Ungerhalde 1, D-74360 Ilsfeld confirma que el equipo

Denominación:	Sierra circular
Modelo:	FRÄSMASTER 18 V

en la versión comercializada por nosotros, cumple los requisitos de las siguientes directivas de la UE.

Directivas:	2006/42/EG, 2014/30/EU, 2011/65/EU
Normas armonizadas:	EN ISO 12100, EN 61000-3-2, EN 62841-1, EN 62841-2-5, EN 50581

Nombre del apoderado de la documentación: Dieter Hammel, Gestor de conformidad del producto
Ilsfeld, 25.5.2020

Dieter Hammel

14. Eliminación

No elimine los componentes usados con la basura doméstica normal bajo ninguna circunstancia.

Elimine los componentes usados exclusivamente a través de los puntos de recogida oficiales, puntos de venta o su distribuidor Wolff.

ADVERTENCIA
No tire las pilas/baterías a la basura doméstica, al fuego o al agua. No abra las baterías gastadas. No envíe baterías defectuosas o baterías con la carcasa dañada.

Solo para países de la Unión Europea:
Según la Directiva 2006/66/CE, las pilas/baterías defectuosas o usadas deben reciclarse.

INDICACIÓN
Póngase en contacto con su distribuidor especializado para obtener información sobre las opciones de eliminación.

15. Garantía

El periodo de garantía para las máquinas Wolff nuevas es de un año a partir del momento de la entrega/envío al cliente, a menos que las disposiciones legales imperativas dispongan lo contrario.

Al ejecutar las reclamaciones de garantía, también se debe presentar
la factura o el recibo de compra.

Todas las reparaciones bajo garantía deben realizarse en un taller de servicio técnico de Wolff reconocido por nosotros. Las reparaciones llevadas a cabo por el cliente y/o las reparaciones inadecuadas suelen conllevar la exclusión de los derechos de garantía. Esto también se aplica al manejo y/o uso incorrecto.

Sustitución de piezas, accesorios y otras modificaciones de las máquinas Wolff
Las máquinas Wolff ofrecen al usuario un alto grado de seguridad y fiabilidad. Para mantenerlo, el estado de fábrica de su máquina Wolff en el momento de la entrega no debe modificarse sin observar las siguientes reglas. Estas reglas se aplican tanto a la sustitución de piezas, como a la instalación de accesorios y otras modificaciones técnicas.

- Todos los trabajos en su máquina Wolff deben llevarse a cabo exclusivamente en un taller especializado con personal debidamente capacitado y experimentado y con el equipo necesario. Para ello, recomendamos los talleres de servicio técnico autorizados de Wolff.

- En caso de sustitución prevista de piezas, equipo previsto con accesorios u otras modificaciones técnicas previstas, siempre se debe obtener asesoramiento de un taller de servicio técnico autorizado de Wolff o de nosotros como fabricante antes de comenzar el trabajo.

- Se recomienda encarecidamente utilizar únicamente piezas de recambio y accesorios originales de Wolff probados en cuanto a seguridad y que hayan sido aprobados por nosotros como fabricante.

- Puede obtener estos recambios y accesorios en su taller de servicio técnico autorizado de Wolff, que también estará encantado de realizar la instalación profesional para usted. Los recambios y accesorios originales de Wolff han sido probados en cuanto a su seguridad y adecuación especialmente para las máquinas Wolff.
  No podemos evaluar adecuadamente la seguridad y la idoneidad de otros repuestos y accesorios que no sean los originales de Wolff y, por consiguiente, no podemos reconocerlos.

- Con el fin de mantener la seguridad de funcionamiento y evitar daños, nuestras directivas técnicas deben tenerse siempre en cuenta en caso de modificaciones técnicas de cualquier tipo. Puede contactarnos en cualquier momento si tiene alguna otra pregunta sobre su máquina Wolff.

Le pedimos que comprenda que no podemos aceptar ninguna responsabilidad por los daños causados como resultado de un trabajo inadecuado o como resultado del incumplimiento de las reglas anteriores.

Parabéns pela aquisição da sua FRÄSMASTER 18V.

Você se decidiu por uma fresadora para abrir ranhuras de primeira classe.
A FRÄSMASTER 18V foi desenvolvida e produzida segundo o estado de conhecimentos mais atuais da indústria de processamento de plástico. Para a sua fabricação são usados materiais de alta qualidade.

Guarde todas as instruções de segurança e as orientações.

FRÄSMASTER 18V
Fresadora para abrir ranhuras

Mais informações sobre a **FRÄSMASTER 18V** bem como instruções específicas, nos manuais correspondentes do carregador, da bateria e do disco de fresagem, podem ser encontradas em www.wolff-tools.com.

1. Instruções gerais de segurança para ferramentas elétricas

AVISO Leia todas as instruções de segurança, as orientações, as imagens e os dados técnicos com os quais esta ferramenta elétrica é fornecida. O não cumprimento das instruções abaixo pode resultar em choque elétrico, incêndio e/ou ferimentos graves. **Guarde todas as instruções de segurança e as orientações para o futuro.** O termo "ferramenta elétrica", usado nas instruções de segurança, refere-se a ferramentas elétricas alimentadas por rede elétrica (com cabo de alimentação) ou a ferramentas elétricas alimentadas por bateria (sem cabo de alimentação).

1. **Segurança no local de trabalho**
   a. **Mantenha a sua área de trabalho limpa e bem iluminada.** Desordem ou áreas de trabalho não iluminadas podem levar a acidentes.
   b. **Não trabalhe com a ferramenta elétrica em uma atmosfera potencialmente explosiva na qual existem líquidos, gases ou poeiras inflamáveis.** As ferramentas elétricas geram faíscas que podem inflamar a poeira ou os vapores.
   c. **Mantenha crianças e outras pessoas afastadas enquanto estiver usando a ferramenta elétrica.** Em caso de distração, você pode perder o controle da ferramenta elétrica.

2. **Segurança elétrica**
   a. **O plugue de conexão da ferramenta elétrica deve encaixar na tomada. O plugue não deve ser modificado de forma alguma. Não use plugues adaptadores junto com ferramentas elétricas aterradas.** Plugues não modificados e tomadas apropriadas reduzem o risco de choque elétrico.
   b. **Evite contato físico com superfícies aterradas como de tubos, aquecedores, fogões e geladeiras.** Existe um risco maior de choque elétrico se o seu corpo estiver aterrado.
   c. **Mantenha as ferramentas elétricas afastadas da chuva ou umidade.** A penetração de água em uma ferramenta elétrica aumenta o risco de choque elétrico.
   d. **Não use indevidamente o cabo de conexão para carregar a ferramenta elétrica, pendurá-la ou para puxar o plugue da tomada. Mantenha o cabo de conexão longe de calor, óleo, bordas afiadas ou peças móveis.** Cabos de conexão danificados ou emaranhados aumentam o risco de choque elétrico.

e. **Quando trabalhar com uma ferramenta elétrica ao ar livre, use apenas cabos de extensão que também sejam adequados para uso externo.** O uso de um cabo de extensão adequado para uso externo reduz o risco de choque elétrico.

f. **Se for inevitável operar a ferramenta elétrica em um ambiente úmido, use um disjuntor diferencial residual.** A utilização de um disjuntor diferencial residual reduz o risco de choque elétrico.

3. Segurança das pessoas

a. **Esteja atento, observe o que está fazendo e trabalhe de maneira sensata com uma ferramenta elétrica. Não use ferramenta elétrica se estiver cansado ou sob influência de drogas, álcool ou medicamentos.** Um momento de descuido ao usar a ferramenta elétrica pode resultar em ferimentos graves.

b. **Use equipamento de proteção individual e sempre óculos de proteção.** O uso de equipamentos de proteção individual, como máscara contra poeira, sapatos de segurança antiderrapantes, capacete ou proteção auditiva, dependendo do tipo e da utilização da ferramenta elétrica, reduz o risco de ferimentos.

c. **Evite colocação em funcionamento acidental. Certifique-se de que a ferramenta elétrica esteja desligada antes de conectá-la à alimentação de energia e/ou à bateria, de pegá-la ou carregá-la.** Se você colocar o dedo no interruptor quando estiver carregando a ferramenta elétrica, ou se conectar a ferramenta elétrica à alimentação de energia quando estiver ligada, isso poderá causar acidentes.

d. **Remova todas as ferramentas de ajuste ou chaves de boca antes de ligar a ferramenta elétrica.** Uma ferramenta ou chave, que estiver em uma parte rotativa da ferramenta elétrica, pode causar ferimentos.

e. **Evite posição anormal do corpo. Garanta uma posição segura e mantenha o equilíbrio o tempo todo.** Com isso, você pode controlar melhor a ferramenta elétrica em situações inesperadas.

f. **Use roupa adequada. Não use roupas largas nem joias. Mantenha cabelos e roupas longe de peças móveis.** Roupas folgadas, joias ou cabelos compridos podem ficar presos em peças móveis.

g. **Se dispositivos de aspiração de pó e de coleta de pó puderem ser instalados, eles devem ser conectados e usados corretamente.** A utilização de um aspirador de pó pode reduzir perigos por exposição ao pó.

h. **Não se deixe levar por uma falsa sensação de segurança e não ignore as regras de segurança para ferramentas elétricas, mesmo que você esteja familiarizado com a ferramenta elétrica após numerosas utilizações.** O manuseio descuidado pode levar a ferimentos graves em frações de segundo.

4. Utilização e manuseio da ferramenta elétrica

a. **Não sobrecarregue a ferramenta elétrica. Use a ferramenta elétrica destinada ao seu trabalho.** Com a ferramenta elétrica adequada, você pode trabalhar melhor e com mais segurança na faixa de potência especificada.

b. **Não use uma ferramenta elétrica cujo interruptor esteja com defeito.** Uma ferramenta elétrica, que não pode mais ser ligada ou desligada, é perigosa e deve ser reparada.

c. **Retire o plugue da tomada e/ou retire uma bateria removível antes de realizar as configurações do aparelho, trocar as ponteiras ou guardar a ferramenta elétrica.** Esta medida de precaução evita ativação acidental da ferramenta elétrica.

d. **Mantenha as ferramentas elétricas não utilizadas fora do alcance de crianças. Não permita que ninguém use a ferramenta elétrica, que não esteja familiarizado com a mesma ou que não tenha lido estas instruções.** As ferramentas elétricas são perigosas quando usadas por pessoas inexperientes.

e. **Mantenha com cuidado as ferramentas elétricas e a ponteira. Verifique se as peças móveis funcionam corretamente e não emperram, se não estão quebradas ou danificadas a ponto de prejudicar o funcionamento da ferramenta elétrica. Solicite reparo das peças danificadas antes de usar a ferramenta elétrica.** Muitos acidentes são causados por ferramentas elétricas com manutenção deficiente.

f. **Mantenha as ferramentas de corte afiadas e limpas.** Ferramentas de corte cuidadosamente mantidas, com arestas de corte afiadas, emperram menos e são mais fáceis de guiar.

g. **Use a ferramenta elétrica, os acessórios, as ponteiras etc. de acordo com estas instruções. Leve em consideração as condições de trabalho e a atividade a ser realizada.** O uso de ferramentas elétricas para fins diferentes daqueles a que se destinam pode levar a situações perigosas.

h. **Mantenha as alças e as superfícies das alças secas, limpas e livres de óleo e graxa.** Alças e superfícies das alças escorregadias não permitem operação e controle seguros da ferramenta elétrica em situações imprevistas.

5. Utilização e manuseio da ferramenta alimentada por bateria

a. **Carregue as baterias somente com carregadores recomendados pelo fabricante.** Um carregador adequado para um determinado tipo de bateria cria risco de incêndio quando usado com outras baterias.

b. **Use apenas as baterias fornecidas para esse fim nas ferramentas elétricas.** O uso de outras baterias pode causar ferimentos e risco de incêndio.

c. **Mantenha a bateria não utilizada longe de clipes de papel, moedas, chaves, pregos, parafusos ou outros pequenos objetos de metal que possam causar ponteamento dos contatos.** Um curto-circuito entre os contatos da bateria pode resultar em queimaduras ou fogo.

d. **Em caso de utilização incorreta, pode vazar fluido da bateria. Evite contato com a mesma. Em caso de contato acidental, lave com água. Se o fluido da bateria entrar em contato com os olhos, procure também ajuda médica.** O fluido vazado da bateria pode causar irritações ou queimaduras na pele.

e. **Não use bateria danificada ou modificada.** Baterias danificadas ou modificadas podem se comportar de forma imprevisível e causar fogo, explosão ou perigo de ferimentos.

f. **Não exponha a bateria ao fogo ou a temperaturas elevadas.** Fogo ou temperaturas acima de 50 °C podem causar explosão da bateria.

g. **Siga todas as instruções para o carregamento e nunca carregue a bateria ou a ferramenta alimentada por bateria fora da faixa de temperatura especificada no manual de operação.** O carregamento incorreto ou fora da faixa de temperatura permitida pode destruir a bateria e aumentar o risco de incêndio.

6. Serviço

a. **Solicite reparo da sua ferramenta elétrica apenas ao pessoal técnico qualificado e somente com peças de reposição originais.** Isso garante que a segurança da ferramenta elétrica seja mantida.

b. **Nunca realize manutenção em baterias danificadas.** Toda a manutenção das baterias deve ser realizada apenas pelo fabricante ou pelos serviços de assistência autorizados.

2. Aplicação

2.1. Utilização prevista

A FRÄSMASTER 18V destina-se ao uso profissional em pisos em interiores.

Fresagem de ranhuras em revestimento elástico para piso (revestimento plástico e natural) sob a forma de:

- Rolos/artigo em metros
- Pranchas/placas

Use exclusivamente peças de reposição e acessórios originais Wolff, caso contrário, poderá perder as reivindicações de garantia e/ou garantia adicional.

2.2. Utilização indevida

Qualquer uso diferente ou além da finalidade é considerado como utilização indevida.

Nunca use a FRÄSMASTER 18V

- para fresar ranhuras em outros materiais como metal, pedra...
- para cortar/separar materiais
- com outras ferramentas além dos discos de fresagem previstos.

3. Dados técnicos

		FRÄSMASTER 18V
Capacidade da bateria de íons de lítio	Ah	5,0
Tensão da bateria	V	18,0
Tempo de carregamento (bateria)	min	máx. 45
Rotações em marcha lenta	rpm	5.000
Furo de montagem do disco de fresagem	mm	20
Diâmetro disco de fresagem	mm	130
Espessura da lâmina de aço	mm	2,6
Profundidade de fresagem	mm	0 - 6, contínua
Nível de pressão sonora	L_{pA} (dB)	81,3 (K = 3 dB)
Nível de potência sonora	L_{WA} (dB)	92,3 (K = 3 dB)
Nível de vibração	A_h (m/s^2)	<2,5 (K = 1,5 m/s^2)
Peso	kg	5,5 (incl. bateria)
	lb	12,2
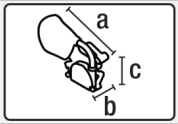	a) mm / pol.	445 / 17,5
	b) mm / pol.	212 / 8,4
	c) mm / pol.	336 / 13,2
		CE

Sujeito a alterações técnicas.

Os valores de ruído e vibração foram determinados de acordo com a EN 62841. Os valores de medição especificados se aplicam a novos aparelhos. No uso diário, os valores de ruído e vibração mudam, dependendo da maneira como a ferramenta elétrica é usada, em particular, que tipo de peça de trabalho está sendo processado.

OBSERVAÇÃO
O nível de vibração especificado nestas instruções foi medido de acordo com um método de medição normalizado na EN 62841 e pode ser usado para a comparação de ferramentas elétricas. É adequado para uma avaliação preliminar da carga de vibração. O nível de vibração especificado representa as principais aplicações da ferramenta elétrica. No entanto, se a ferramenta elétrica for usada para outras aplicações, com ponteiras diferentes ou manutenção insuficiente, o nível de vibração pode variar. Isso pode aumentar significativamente a carga de vibração durante todo o período de trabalho. Para uma avaliação precisa da carga de vibração, os tempos em que o dispositivo está desligado ou em funcionamento, mas não em uso, também devem ser levados em consideração. Isso pode reduzir significativamente a carga de vibração durante todo o período de trabalho. Estabeleça medidas de segurança adicionais para proteger o operador contra o efeito das vibrações, por exemplo: Manutenção de ferramenta elétrica e acessórios, conservação do calor das mãos, organização dos processos de trabalho.

4. Transporte

Observe os regulamentos vigentes nacionais referentes ao carregamento e içamento de cargas. O peso da sua FRÄSMASTER 18V, incluindo a caixa de transporte, é de 9,2 kg (5,5 kg incluindo bateria).

Para o transporte da fresadora para abrir ranhuras, use exclusivamente a caixa de transporte incluída no escopo de fornecimento (consulte o escopo de fornecimento 5.2 [9]) bem como a alça colocada na caixa de transporte.

Não use o **cabo (4)** no aparelho ou na caixa de transporte para o transporte com um guindaste.

CUIDADO
Sempre verifique se a fresadora para abrir ranhuras está desligada para o transporte. O **interruptor principal (5)** não deve ser acionado.

A bateria de reposição sempre deve ser armazenada e disposta na caixa de transporte com os contatos voltados para baixo. Em geral, as baterias não usadas devem ser acondicionadas na caixa de transporte. **Mantenha a bateria não utilizada longe de clipes de papel, moedas, chaves, pregos, parafusos ou outros pequenos objetos de metal que possam causar ponteamento dos contatos.** Um curto-circuito entre os contatos da bateria pode resultar em queimaduras ou fogo. Não envie/transporte baterias com defeito.

Transporte apenas em embalagem adequada. Há risco de danificar as arestas de corte.

CUIDADO
PERIGO DE FERIMENTOS Ao retirar o aparelho da caixa, certifique-se de não acionar o interruptor principal. Além disso, não coloque suas mãos na área de fresagem e, ao retirar o aparelho, não toque no disco de fresagem e nas arestas de corte do **rolo de guia (9)/rolo de acompanhamento (20).**

Para levantar manualmente a fresadora para abrir ranhuras, utilize o **cabo (4)**. Para armazenar a fresadora para abrir ranhuras na caixa de transporte, o **saco de pó (3)** deve ser desmontado.

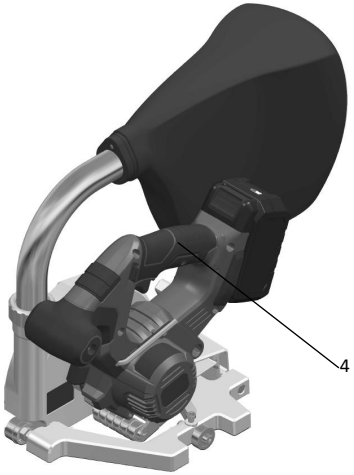

5. A sua FRÄSMASTER 18V

5.1. Placa de identificação e características

A designação de tipo e a identificação de série encontram-se na **placa de identificação (10)** do seu aparelho. Transfira estes dados para o seu manual de instruções. Para todas as consultas à nossa representação ou serviço de assistência Wolff autorizado refira-se sempre a estes dados.

Tipo:.....

N° de série: .....

Exemplo:

5.2. Escopo de fornecimento

	Baretool	Set
Fräsmaster 18V	1x	1x
Estojo de transporte	1x	1x
Tubo de ejeção	1x	1x
Saco de pó	1x	1x
Disco de fresagem de metal duro Ø130x3,5	1x	1x
Chave sextavada tam5	1x	1x
Manual de instruções original	1x	1x
Tradução do manual de instruções original	1x	1x
Bateria		1x
Carregador		1x

5.3. Visão geral das peças do aparelho

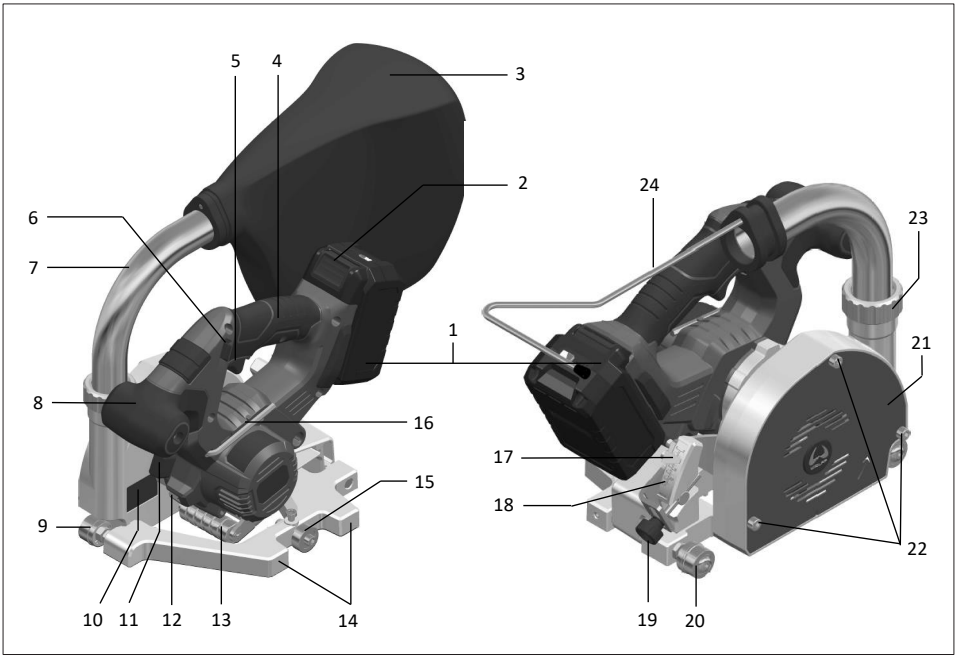

1. Bateria
2. Destravamento da bateria
3. Saco de pó
4. Cabo
5. Interruptor principal
6. Trava de ativação do interruptor principal
7. Tubo de ejeção
8. Cabo adicional
9. Rolo de guia
10. Placa de identificação com designação de tipo e identificação de série
11. Botão de travamento do fuso (para troca do disco de fresagem)
12. Iluminação
13. Rolo sensor
14. Guia paralela
15. Roldana
16. Chave sextavada tam5
17. Ponteiro (profundidade de fresagem)
18. Escala (profundidade de fresagem)
19. Parafuso de ajuste (profundidade de fresagem)
20. Rolo de acompanhamento
21. Chapa de cobertura
22. Parafusos para chapa de cobertura (para troca do disco de fresagem)
23. Porca de conexão
24. Suspensão do saco de pó

6. Ajustes na FRÄSMASTER 18V

AVISO

- Remova a **bateria (1)** do aparelho antes de qualquer trabalho de ajuste na fresadora para abrir ranhuras.
- Existe perigo de ferimentos devido a arestas de corte afiadas. Portanto, é essencial usar luvas de proteção.

6.1. Ajuste da profundidade de fresagem

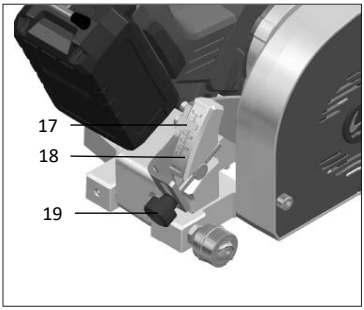

A borda reta e superior do **ponteiro (17)** indica a profundidade de fresagem na **escala (18)**. Para o ajuste da profundidade de fresagem, use o **parafuso de ajuste (19)**. Como valores de referência, dois terços da espessura da cobertura e no máximo a metade do diâmetro do fio podem ser considerados. No entanto, sempre as instruções do fabricante devem ser prioritariamente observadas. Verifique a profundidade de fresagem com fresagem de teste.

6.2. Ajuste do rolo de guia e do rolo de acompanhamento

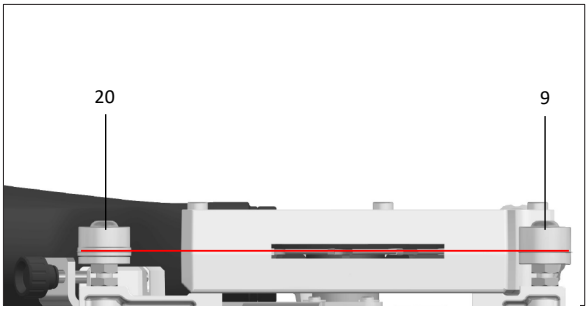

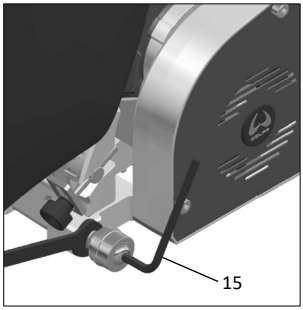

Alinhe o **rolo de guia (9)** e o **rolo de acompanhamento (20)** no centro do disco de fresagem. Para ajustar a posição dos rolos, solte a porca sextavada estreita da placa de base com uma chave de boca. Os rolos podem ser completamente removidos para uma troca – depois de soltar a porca sextavada estreita com uma chave de boca – com uma **chave sextavada tam5 (15)**.

6.3. Ajuste da roldana para piso texturizado de borracha

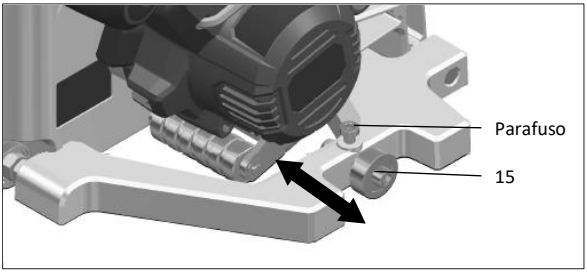

Em caso de pisos texturizados de borracha, mova a **roldana (15)** conforme necessário. Para isso, afrouxe o parafuso com a **chave sextavada tam5 (16)** e desloque a **roldana (15)** para a posição desejada. Em seguida, aperte o parafuso novamente.

6.4. Tubo de ejeção

AVISO
PERIGO DE FERIMENTOS por partículas projetadas.

- A FRÄSMASTER 18V só pode ser operada com o **tubo de ejeção (7)** montado com o **saco de pó (3)**.
- Use óculos de proteção.
- Não coloque a mão na ejeção de cavacos.

Na montagem, o **tubo de ejeção (7)** pode ser montado em qualquer ângulo. Verifique se a **porca de conexão (23)** está bem apertada.

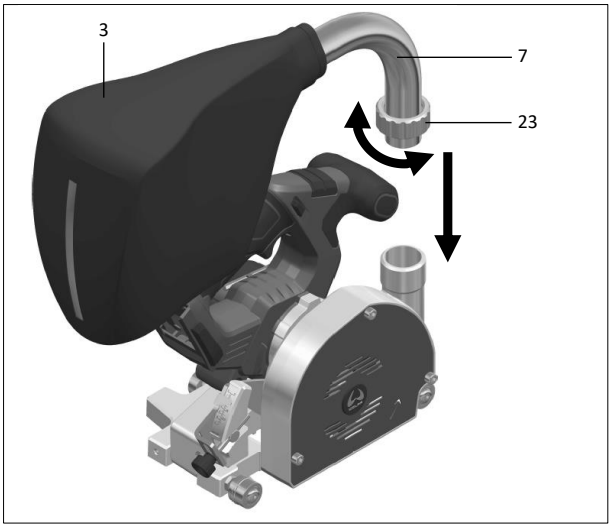

6.5. Troca do disco de fresagem

AVISO
O uso de equipamento de proteção individual, como luvas de proteção, reduz o risco de ferimentos.
ATENÇÃO
Somente discos de fresagem Wolff originais podem ser usados (lista desses discos de fresagem no capítulo Acessórios 8 [20]).

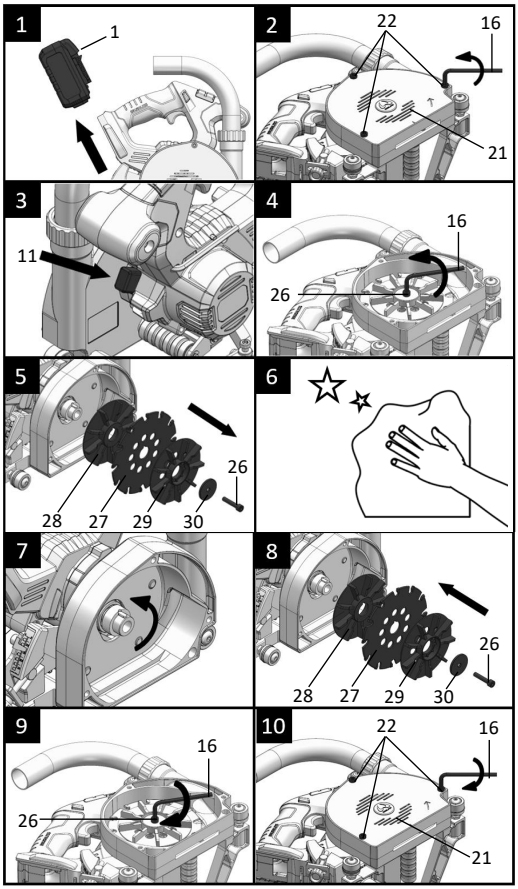

1. **Remova a bateria (1)!**

2. Solte os **três parafusos (22)** da **chapa de cobertura (21)** com **chave sextavada tam5 (16)**. Não aparafuse os parafusos através da chapa de cobertura. Remova a chapa de cobertura, juntamente com os parafusos soltos, do aparelho.

3. Para travar o disco de fresagem, pressione o **botão de travamento do fuso (11)**

4. Solte o **parafuso (26)** do centro do disco de fresagem com a **chave sextavada tam5 (16)**

5. Desmonte o **disco de fresagem (27)**

6. Limpe o cubo no aparelho, o **disco de fresagem (27)** a ser montado e as rodas de ventilador. As superfícies de fixação devem estar livres de sujeira, graxa, óleo e água.

AVISO
- Antes de montar na máquina, as arestas de corte, o corpo da ferramenta e os dispositivos de fixação devem ser verificados quanto a danos e fissuras.
- As ferramentas danificadas devem ser verificadas por um técnico.
- Ferramentas com corpos fissurados nunca devem ser usadas. Um reparo dessas ferramentas é proibido.

7. O sentido de corte dos dentes (o sentido da seta no **disco de fresagem (27)**) e a seta do sentido de rotação na **chapa de cobertura (21)** devem coincidir.

8. Insira e monte o **disco de fresagem (27)** e as **duas rodas de ventilador diferentes (28, 29)** na sequência mostrada. A **roda de ventilador perfurada (29)** deve sempre ser montada fora. A **arruela de pressão (30)** deve ser obrigatoriamente remontada. **Nunca use uma arruela de pressão (30) ou um parafuso (26) danificado ou incorreto.** As arruelas e os parafusos do disco de fresagem foram concebidos especialmente para a sua fresadora para abrir ranhuras, para obter desempenho ideal e segurança operacional.
9. Aperte o parafuso com a **chave sextavada tam5 (16)**
10. A **chapa de cobertura (21)** deve ser obrigatoriamente remontada e os **três parafusos (22)** devem ser apertados com a **chave sextavada tam5 (16)**.

7. Colocação em funcionamento da FRÄSMASTER 18V

7.1. Ambiente de trabalho e segurança

- **Antes de cada utilização, verifique se a capa de proteção está funcionando corretamente. Não use a fresadora para abrir ranhuras se o disco de fresagem não se recolher automaticamente para a capa de proteção quando o cabo for aliviado.** Nunca ignore o mecanismo de segurança. Se a fresadora para abrir ranhuras cair no chão, verifique o funcionamento da capa de proteção.
- **Verifique o estado e o funcionamento da mola para a capa de proteção. Solicite manutenção da fresadora para abrir ranhuras antes de usar, se a capa de proteção e a mola não funcionarem corretamente.** Peças danificadas, deposições pegajosas ou acúmulos de cavacos fazem com que a capa de proteção funcione com atraso.
- **Não coloque a fresadora para abrir ranhuras na bancada ou no chão se a capa de proteção não cobrir o disco de fresagem.** Um disco de fresagem em movimento inercial, não protegido, move a fresadora para abrir ranhuras no sentido oposto de corte e fresa o que está em seu caminho. Observe o tempo de inércia do disco de fresagem.
- **Segure a ferramenta pelas superfícies isoladas das alças ao executar trabalhos em que a ponteira possa atingir cabos elétricos escondidos ou seu próprio cabo de conexão.** O contato com um cabo energizado também coloca as partes metálicas da ferramenta elétrica sob tensão e leva a um choque elétrico.
- **O aparelho deve ser monitorado continuamente durante a operação.** O disco de fresagem pode agarrar objetos e lançá-los para longe.
- **Mantenha crianças e outras pessoas afastadas enquanto estiver usando a ferramenta elétrica.** Em caso de distração, você pode perder o controle da ferramenta elétrica.
- A temperatura ambiente para a FRÄSMASTER 18V é de **-10 a 50 °C**. O aparelho pode ser operado somente dentro desta temperatura ambiente.

7.2. Inserir a bateria

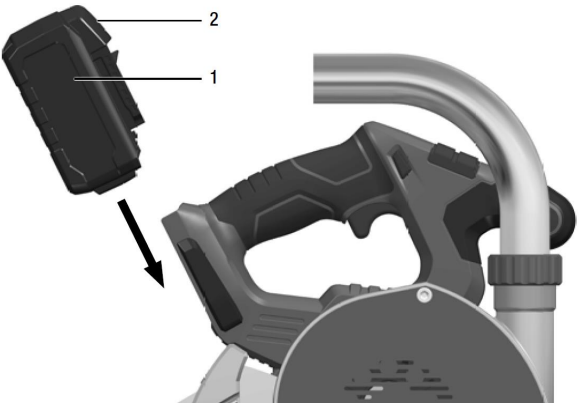

Insira a **bateria (1)** carregada conforme mostrado na figura até que ela se encaixe totalmente na FRÄSMASTER 18V. Você não precisa pressionar o **destravamento da bateria (2)** para este processo.

Estado da carga da bateria
Pressionando o botão, o estado da carga pode ser verificado por meio do LED na indicação de estado da bateria.

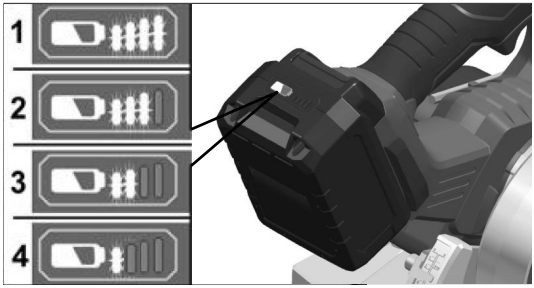

A indicação apaga após cinco segundos. Se um dos LEDs piscar, a bateria deve ser carregada. Se nenhum LED acender após pressionar o botão, a bateria está com defeito e deve ser substituída.

7.3. Ligação – processo de fresagem – desligamento

PERIGO DE FERIMENTOS
Não coloque as mãos na área de fresagem e no disco de fresagem. Segure o aparelho com as duas mãos. Se ambas as mãos segurarem a fresadora para abrir ranhuras, elas não podem ser feridas pelo disco de fresagem. O aparelho só pode ser operado com a **chapa de cobertura (21)** montada. Evite a área na frente e atrás do disco de fresagem rotativo.

AVISO
PERIGO DE FERIMENTOS por partículas projetadas.

- A FRÄSMASTER 18V só pode ser operada com o **tubo de ejeção (7)** montado com o **saco de pó (3)**.
- Use proteção ocular.
- Não coloque a mão na ejeção de cavacos.
- Por razões de segurança, o interruptor principal (5) não é travado e deve ser mantido pressionado durante o processo de fresagem. Sempre ligue a FRÄSMASTER 18V somente na posição de trabalho. A fresadora para abrir ranhuras só pode ser operada com a chapa de cobertura (21) montada.

Posicione corretamente o **rolo de guia (9) e o rolo de acompanhamento (20)** na direção da ranhura antes do início da fresagem. O aparelho que está no chão não deve ser movido, pois o **rolo de guia (9) e o rolo de acompanhamento (20)** arranham o revestimento.

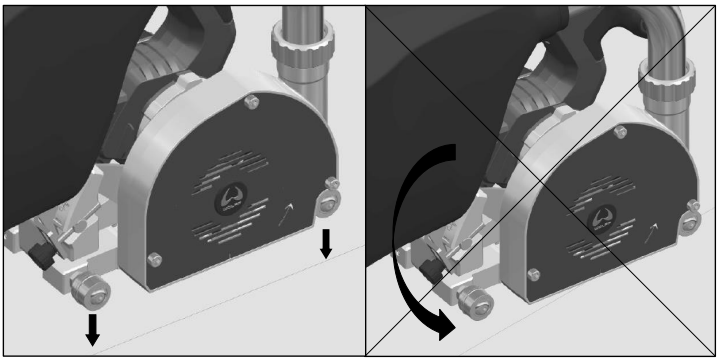

Ligação:

O aparelho deve estar na posição de repouso durante o processo de ligação.

1. Pressione a **trava de ativação (6)** para a esquerda/direita e mantê-la pressionada.
2. Pressione o **interruptor principal (5)** e mantê-lo pressionado
3. Solte a **trava de ativação (6)**
4. Gire o aparelho e coloque-o na posição de fresagem

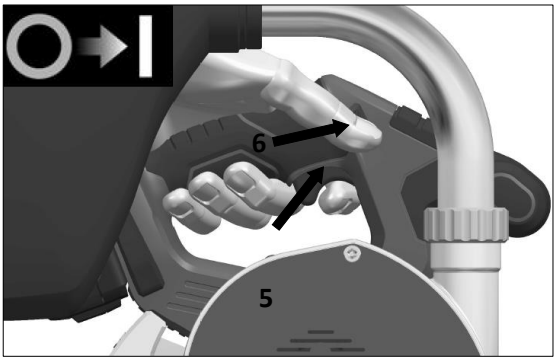

Posição de repouso

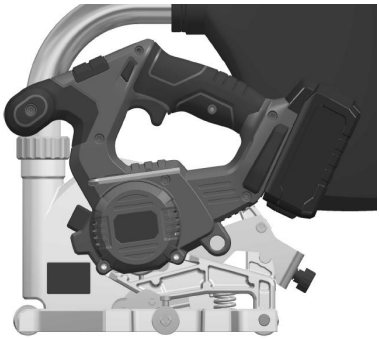

Posição de fresagem

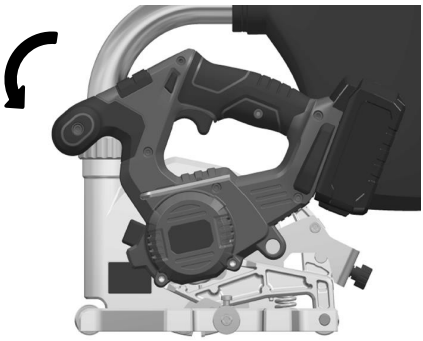

Sentido de avanço

Processo de fresagem:

OBSERVAÇÃO
Em caso de grande avanço, a capacidade de desempenho do aparelho é reduzida, a qualidade do corte é deteriorada e a vida útil do disco de fresagem é reduzida.

AVISO
Após o desligamento, o disco de fresagem ainda continua funcionando por um curto período. Se o disco de fresagem rotativo tocar na peça de trabalho, pode ocorrer um recuo.

5. Mova a FRÄSMASTER 18V com avanço constante em linha reta para a frente ao longo da costura

Recomenda-se conduzir a FRÄSMASTER 18V com as duas mãos no **cabo (4)** e com a segunda mão na carcaça do disco de fresagem ou no **cabo adicional (8)**. Neste caso, certifique-se de que as grelhas de ventilação, na **chapa de cobertura (21)**, não estejam cobertas a mão. Se for necessária condução com uma mão, conduza a FRÄSMASTER 18V com uma mão no **cabo (4)**. Certifique-se de que a sua outra mão não esteja na área de fresagem.

Desligamento:

6. Gire o aparelho no fim da ranhura com o **interruptor principal (5) pressionado** para a posição de repouso.

7. Solte o **interruptor principal (5)**. **Atenção:** O disco de fresagem ainda continua funcionando por um curto período.

8. Não levante o aparelho do chão até que o disco pare de girar. Certifique-se de não colocar as mãos na área de fresagem do aparelho.

Após o final do trabalho:
Limpe completamente a FRÄSMASTER 18V e os acessórios

OBSERVAÇÃO
A aspiração integrada no aparelho não substitui a limpeza da ranhura entre o processo de fresagem e o processo de soldagem.
Evite acúmulos de poeira no local de trabalho.

7.4. Saco de pó

Esvazie regularmente o **saco de pó (3)**. Para isso, remova o **saco de pó (3), incluindo a suspensão do saco de pó (24)**, do **tubo de ejeção (7)**. Segure o **saco de pó (3)** acima do recipiente de descarte e abra o zíper. O **saco de pó (3)** pode ser esvaziado agitando-o levemente.

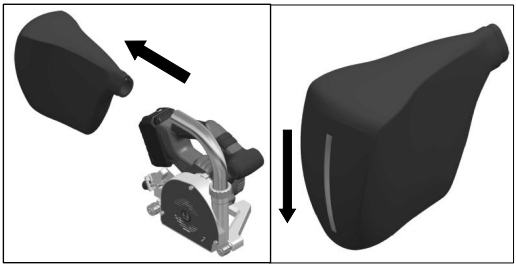

7.5. Guia paralela

A **guia paralela (14)** está a uma distância de 150 mm do centro do disco de fresagem. Use a guia paralela para fresar ranhuras ao longo das bordas existentes e/ou outras bordas fixas.

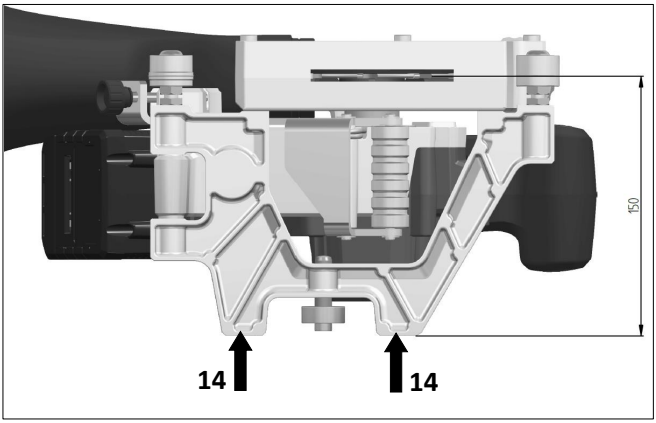

7.6. Carregador e bateria

Instruções gerais de segurança para ferramentas elétricas – Observar Utilização e manuseio da ferramenta alimentada por bateria no capítulo 1 [4].

Mantenha o carregador afastado da chuva e umidade. A penetração de água em um carregador aumenta o risco de choque elétrico.
O aparelho é adequado apenas para uso em compartimentos.

Ler os manuais de operação
(instruções específicas nos manuais correspondentes do carregador e da bateria), link no website: *http://webcatalog.wolff-tools.com*

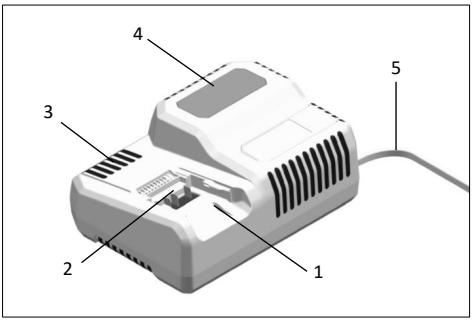

1. Encaixe para inserção da bateria
2. Contatos
3. Fendas de ventilação
4. Display para exibição do estado operacional
5. Cabo de rede com plugue

O carregador 18.0V é destinado a carregar baterias de íons de lítio do tipo: pacote de bateria 18.0V (5,0 Ah).

7.7. Instruções para longa vida útil da bateria e para armazenamento

AVISO

- Nunca carregue as baterias em temperaturas abaixo de 0 °C ou acima de 50 °C.
- Não carregue as baterias em ambiente com alta umidade do ar ou alta temperatura ambiente.
- Não cubra as baterias e o carregador durante o processo de carregamento.
- Desconecte o plugue de rede do carregador depois que o processo de carregamento estiver concluído.
- A bateria só pode ser armazenada em um ambiente seco e protegido contra poeira. Se as baterias não forem usadas por um longo período, elas devem ser parcialmente carregadas e armazenadas em local fresco.

A bateria e o carregador esquentam durante o processo de carregamento. Isso é normal.
As baterias de íons de lítio não possuem o conhecido "efeito memória". No entanto, uma bateria deve ser completamente descarregada antes do carregamento e o processo de carregamento deve ser sempre completamente concluído.

7.8. Processo de carregamento

1. Conecte o plugue de rede do carregador. A iluminação de fundo do display acende em verde por **dois segundos** e depois apaga novamente. É exibido **OK**.

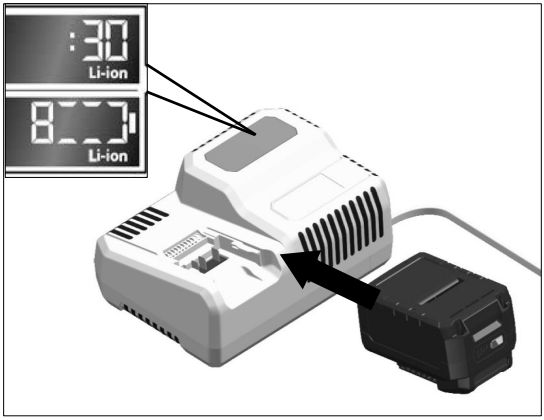

2. Insira totalmente a **bateria (1)** até o encaixe no carregador.
   - O display mostra alternadamente o tempo restante do processo de carregamento (até a bateria estar totalmente carregada) e uma representação gráfica do estado da carga.
   - A iluminação de fundo do display acende em laranja quando a **bateria (1)** está com menos de 80% de carga.
   - Com 80% de carga da bateria, o display acende em verde e é exibido **OK**.

3. A **bateria (1)** está totalmente carregada quando aparece a exibição OK 8888. A iluminação de fundo verde apaga após um curto período.

4. Retire a **bateria (1)** do carregador.

5. Desconecte o plugue de rede.

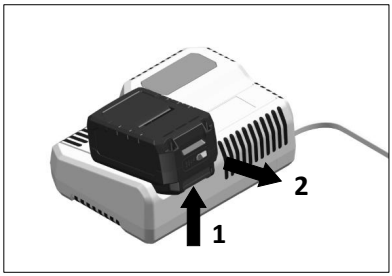

8. Acessórios

A FRÄSMASTER 18V pode ser equipada com um disco de fresagem de metal duro ou diamante policristalino. Somente discos de fresagem perfurados WOLFF originais podem ser usados.

Geometria do disco de fresagem	Número de encomenda	Designação
	089658	Disco de fresagem de diamante policristalino Ø130x3,5 Forma dos dentes: cônica Número de dentes: 6
	089625	Disco de fresagem de metal duro Ø130x2,8 Forma dos dentes: parabólica Número de dentes: 12
	089623	Disco de fresagem de metal duro Ø130x3,5 Forma dos dentes: parabólica Número de dentes: 12

9. Mensagens de aviso e de erro

Estado da carga da bateria:
A indicação apaga após cinco segundos. Se um dos LEDs piscar, a bateria deve ser carregada. Se nenhum LED acender após pressionar o botão, a bateria está com defeito e deve ser substituída.

OBSERVAÇÃO
Se o display piscar após a inserção da bateria no carregador, há um erro na bateria ou no carregador.

O display pisca lentamente e a iluminação de fundo é laranja.
A bateria está muito quente ou muito fria. Quando a bateria atinge a temperatura de carregamento (0 °C – 50 °C), começa o processo de carregamento.

O display pisca rapidamente e a iluminação de fundo é vermelha.
Retire a bateria do carregador e reinsira-a. Se a exibição for a mesma, a bateria está com defeito. Substitua a bateria ou solicitar verificação por uma oficina especializada.
Se esta mensagem de erro também for exibida com outra bateria, o carregador está com defeito. Solicite verificação do carregador por uma oficina especializada.

10. Perguntas frequentes, causas e medidas

A ranhura fresada não está no meio da junta de topo:

- Controle a espessura da lâmina de aço (2,6 mm) do disco de fresagem. Importante: Somente discos de fresagem Wolff originais podem ser usados.
- Controle o alinhamento do rolo de guia e do rolo de acompanhamento.

A profundidade da ranhura de fresagem varia:

- Verifique se o operador aplica força de pressão uniforme durante o processo de fresagem.

A vida útil do disco de fresagem é bastante reduzida:

- Para influenciar as características do chão, os aditivos são adicionados pelo fabricante do revestimento, o que pode afetar negativamente a vida útil do disco de fresagem. Para a fresagem de revestimentos de segurança, recomenda-se o uso de um disco de fresagem de diamante policristalino.

O aparelho entope:

- Controle o ajuste da profundidade de fresagem. Se a profundidade de fresagem for muito profunda, resíduos de adesivo podem se acumular na carcaça e no tubo de ejeção e, portanto, levar a um acúmulo de cavacos.
- Reduza o avanço.
- Verifique se as fendas de entrada de ar na **chapa de cobertura (21)** estão livres, principalmente durante o processo de fresagem.
- Limpe e realize manutenção no aparelho regularmente.

Emperramento do disco de fresagem:

- Se o disco de fresagem emperrar ou você interromper o trabalho, desligue a fresadora para abrir ranhuras e mantenha o aparelho no material até que o disco de fresagem pare. Nunca tente puxar a fresadora para abrir ranhuras da peça de trabalho enquanto o disco de fresagem estiver em movimento, caso contrário, poderá ocorrer um recuo. Determine e elimine a causa do emperramento do disco de fresagem. Se você continuar fresando em uma ranhura existente, verifique se o disco de fresagem está centralizado na ranhura.
- Controle a montagem correta do disco de fresagem (especialmente o sentido de rotação).

Recuo do aparelho:

Um recuo é a reação repentina devido a um disco de fresagem preso, emperrado ou desalinhado, que levanta a fresadora descontrolada e faz com que ela se mova da peça de trabalho em direção ao operador.

Um recuo é o resultado do uso incorreto ou impróprio da fresadora para abrir ranhuras. Isso pode ser evitado tomando-se medidas de precaução apropriadas, conforme descrito a seguir.

- Segure a fresadora para abrir ranhuras com as duas mãos e coloque os braços em uma posição em que possa resistir às forças de recuo. Sempre fique ao lado do disco de fresagem, nunca alinhe o disco de fresagem com o seu corpo.
- Não use discos de fresagem sem corte ou danificados. Discos de fresagem com dentes sem corte ou desalinhados causam maior atrito, emperramento do disco de fresagem e recuo devido a uma estreita ranhura de fresagem.
- Certifique-se de que o processo de ligação seja realizado corretamente.
- Controle a montagem correta do disco de fresagem (especialmente o sentido de rotação).
- Limpe e realize manutenção no aparelho regularmente.

11. Manutenção

AVISO

- Remova a **bateria (1)** do aparelho antes de qualquer trabalho de manutenção na fresadora para abrir ranhuras.
- Existe perigo de ferimentos devido a arestas de corte afiadas. Portanto, é essencial usar luvas de proteção.

11.1. FRÄSMASTER 18V

- Não use água nem agentes de limpeza líquidos.
- Sopre regularmente o interior da carcaça com fuso com ar comprimido seco.
- Limpe a parte externa do aparelho, especialmente o dispositivo de ajuste e todos os rolos, para que a precisão da ranhura de fresagem não seja prejudicada
- Borrife ocasionalmente as articulações com óleo de máquina
- Limpe regularmente as fendas de ventilação na chapa de cobertura

11.2. Disco de fresagem

Conservação

- O disco de fresagem deve ser protegido contra umidade para evitar corrosão.
- Os agentes de limpeza podem atacar a pele ou os olhos e a ferramenta. Na limpeza, use proteção para as mãos e os olhos.
- Use somente agentes de limpeza adequados. As instruções do fabricante do agente de limpeza devem ser seguidas.

Utilização prevista

- A fresadora para abrir ranhuras FRÄSMASTER 18V só pode ser usada com o tipo de avanço e a rotação, conforme identificados no corpo da ferramenta.

Reparo / afiação

Ler os manuais de operação
(instruções específicas no manual correspondente do disco de fresagem), link no website: *http://webcatalog.wolff-tools.com*

11.3. Carregador e bateria

AVISO
Antes de realizar qualquer trabalho de manutenção no carregador, desconecte o plugue de rede. Não use água nem agentes de limpeza líquidos.

- Remova a sujeira e a poeira da carcaça com um pano seco.

Ler os manuais de operação
(instruções específicas nos manuais correspondentes do carregador e da bateria), link no website: *http://webcatalog.wolff-tools.com*

12. Serviço e reparo

Os reparos devem ser executados exclusivamente por **centros de serviço Wolff** autorizados. Eles garantem um **serviço de reparo** especializado e confiável com peças de reposição originais conforme as listas de peças de reposição. As peças de reposição podem ser encontradas na Internet em: *http://webcatalog.wolff-tools.com*.

OBSERVAÇÃO

- Não solte os parafusos da carcaça do motor durante o período de garantia. Em caso de não observância, anulam-se as obrigações de garantia do fabricante.
- Uma declaração correta (mercadoria perigosa) deve ser garantida na expedição da bateria.

13. Declaração de conformidade

(Na acepção da Diretriz relativa a Máquinas CE 2006/42; anexo II A)
A Uzin Utz Tools GmbH & Co.KG, Ungerhalde 1, D-74360 Ilsfeld, confirma que o aparelho

Designação:	serra circular
Tipo:	FRÄSMASTER 18V

na versão comercializada por nós, cumpre os requisitos das seguintes Diretrizes da UE.

Diretrizes:	2006/42/CE, 2014/30/UE, 2011/65/UE
Normas harmonizadas:	EN ISO 12100, EN 62841-1, EN 62841-2-5, EN 55014-1, EN 61000-3-2

Nome do gestor da documentação: Dieter Hammel, Manager Product Conformity
Ilsfeld, 31/3/2020

Dieter Hammel

14. Descarte

Não descarte, de forma alguma, os componentes usados no lixo doméstico normal.

Descarte os componentes usados exclusivamente nos pontos de coleta oficiais, através de um ponto de venda ou do seu revendedor Wolff.

AVISO
Não jogue as baterias no lixo doméstico, no fogo ou na água. Não abra as baterias usadas.
Não envie baterias com defeito ou carcaça danificada.

Somente para países da UE:
De acordo com a diretriz 2006/66/CE, baterias com defeito ou usadas devem ser recicladas.

OBSERVAÇÃO
Informe-se junto ao seu revendedor especializado sobre as possibilidades de descarte.

15. Garantia

O período de garantia para as novas máquinas Wolff é de um ano a partir da entrega/do fornecimento ao cliente, a menos que seja exigido de outra forma pelos regulamentos legais obrigatórios.

Em caso de pedido de reembolso de reivindicações de garantia, a nota fiscal ou o comprovante de compra também deve ser enviado.

Todos os reparos sob garantia devem ser realizados por uma oficina de serviço Wolff reconhecida por nós. Reparos realizados pelo cliente e/ou reparos impróprios levam regularmente à exclusão de reivindicações de garantia. Isso também se aplica a operação e/ou uso impróprio.

Substituição de peças, acessórios e outras alterações em máquinas Wolff
As máquinas Wolff oferecem ao usuário um alto nível de segurança e confiabilidade. Para manter isso, as condições de fábrica da sua máquina Wolff, no momento da entrega, não devem ser alteradas sem observar as regras a seguir. Estas regras se aplicam à substituição de peças, à configuração com acessórios e a outras alterações técnicas.

- Qualquer trabalho na sua máquina Wolff deve ser realizado apenas por uma oficina especializada que tenha pessoal treinado e experiente adequadamente bem como o equipamento de trabalho necessário. Para isso, recomendamos oficinas de serviço autorizadas Wolff.

- Em caso de substituição prevista de peças, configuração prevista com acessórios e de outras alterações técnicas previstas, sempre deve ser prestado aconselhamento por uma oficina de serviço autorizada Wolff ou por nós como fabricante.

- Recomenda-se insistentemente que apenas peças de reposição e acessórios originais Wolff, com certificado de segurança, sejam utilizados, os quais tenham sido liberados por nós como fabricante.

- Essas peças de reposição e os acessórios podem ser obtidos em sua oficina de serviço autorizada Wolff, que também terá prazer em realizar a montagem adequada para você. As peças de reposição e os acessórios originais Wolff foram testados quanto à segurança e adequabilidade, especialmente para máquinas Wolff.
  Não podemos avaliar suficientemente a segurança e a adequabilidade de peças e acessórios diferentes daqueles originais da Wolff e, portanto, não podemos nos responsabilizar por eles.

- Para manter a segurança operacional e evitar danos, em caso de alterações técnicas - não importa que tipo - nossas diretrizes técnicas devem ser observadas em qualquer caso. Não hesite em entrar em contato conosco, a qualquer momento, se tiver outras dúvidas sobre a sua máquina Wolff.

Pedimos a sua compreensão de que não podemos aceitar qualquer responsabilidade por danos se eles surgirem como resultado de trabalho inadequado ou como resultado de uma violação das regras supramencionadas.

Wij feliciteren u met de aanschaf van uw FRÄSMASTER 18V.

U heeft gekozen voor een unieke voegenfrees.
De FRÄSMASTER 18V is ontwikkeld en geproduceerd op basis van de actueelste kennis uit de kunststofverwerkende industrie. Bij de productie is gebruik gemaakt van hoogwaardige materialen.

Bewaar alle veiligheidsinstructies en aanwijzingen.

FRÄSMASTER 18V
Voegenfrees

Meer informatie over de **FRÄSMASTER 18V** en specifieke instructies in de bijbehorende handleidingen van de acculader, de accu en het freesblad vindt u op www.wolff-tools.com.

1. Algemene veiligheidsinstructies voor elektrisch gereedschap

WAARSCHUWING Lees alle veiligheidsinstructies, aanwijzingen, opschriften en technische gegevens van dit elektrisch gereedschap. Nalatigheid bij het naleven van de volgende aanwijzingen kan een elektrische schok, brand en/of ernstig lichamelijk letsel tot gevolg hebben. **Bewaar alle veiligheidsinstructies en aanwijzingen voor de toekomst.** Het in de veiligheidsinstructies gebruikte begrip 'elektrisch gereedschap' heeft betrekking op elektrisch gereedschap met netvoeding (met netkabel) en op elektrisch gereedschap met accu's (zonder netkabel).

1. **Veiligheid op de werkplek**
   a. **Houd de werkplek schoon en goed verlicht.** Wanorde en onbelichte delen kunnen ongevallen veroorzaken.
   b. **Gebruik het elektrische gereedschap niet op plaatsen waar ontploffingsgevaar kan heersen, waar zich brandbare vloeistoffen, gassen of stoffen bevinden.** Elektrisch gereedschap veroorzaakt vonken, die het stof of de dampen kunnen ontsteken.
   c. **Houd tijdens het gebruik van het elektrische gereedschap kinderen en andere personen uit de buurt.** Als u afgeleid wordt, kunt u de controle over het elektrische gereedschap verliezen.

2. **Elektrische bescherming**
   a. **De aansluitstekker van het elektrische gereedschap moet in het stopcontact passen. De stekker mag op geen enkele manier veranderd worden. Gebruik geen adapterstekker voor geaard elektrisch gereedschap.** Onveranderde stekkers en geschikte stopcontacten verminderen het risico op een elektrische schok.
   b. **Vermijd lichamelijk contact met geaarde oppervlakken, zoals buizen, verwarmingen, fornuizen en koelkasten.** Er is een groter risico op elektrische schokken als uw lichaam geaard is.
   c. **Bescherm het elektrische gereedschap tegen regen en vocht.** Het indringen van water in elektrisch gereedschap verhoogt het risico op een elektrische schok.
   d. **Gebruik de aansluitkabel niet om het elektrisch gereedschap te dragen, eraan op te hangen of om ermee de stekker uit de contactdoos te trekken. Houd de aansluitkabel uit de buurt van hitte, olie, scherpe randen of bewegende onderdelen.** Beschadigde of verwarde aansluitkabels verhogen het risico op een elektrische schok.

e. **Als u met elektrisch gereedschap in de buitenlucht werkt, gebruik dan alleen verlengkabels die ook voor buiten geschikt zijn.** Het gebruik van een voor buiten geschikte verlengkabel vermindert het risico op een elektrische schok.

f. **Als het gebruik van het elektrische gereedschap in een vochtige omgeving onvermijdelijk is, gebruikt u een aardlekschakelaar.** Het gebruik van een aardlekschakelaar beperkt het risico op een elektrische schok.

3. Veiligheid van personen

a. **Wees aandachtig, let op wat u doet en werk verstandig met elektrisch gereedschap. Gebruik geen elektrisch gereedschap als u moe bent of onder invloed van drugs, alcohol of medicijnen.** Eén moment van onoplettendheid bij het gebruik van elektrisch gereedschap kan ernstige letsels veroorzaken.

b. **Draag een persoonlijke beschermende uitrusting en altijd een veiligheidsbril.** Het dragen van een persoonlijke beschermende uitrusting, zoals een stofmasker, slipvrije veiligheidsschoenen, een helm en gehoorbescherming – afhankelijk van het soort elektrisch gereedschap – vermindert het risico op letsels.

c. **Vermijd een onopzettelijke start. Vergewis u ervan dat het elektrische gereedschap uitgeschakeld is vooraleer u het op de stroomvoorziening en/of de accu aansluit, het optilt of draagt.** Als u bij het dragen van het elektrische gereedschap uw vinger op de schakelaar houdt of het elektrisch gereedschap ingeschakeld op de stroomvoorziening aansluit, kan dat ongevallen veroorzaken.

d. **Verwijder het instelgereedschap of schroefsleutels vooraleer u het elektrische gereedschap inschakelt.** Gereedschappen of sleutels die zich in een draaiend onderdeel van het elektrisch gereedschap bevinden, kunnen tot lichamelijk letsel leiden.

e. **Vermijd een ongewone lichaamshouding. Sta stevig en bewaar altijd uw evenwicht.** Zo kunt u het elektrische gereedschap in onverwachte situaties beter controleren.

f. **Draag geschikte kleding. Draag geen ruimzittende kledij of juwelen. Houd uw haar en kleding uit de buurt van bewegende onderdelen.** Losse kleding, juwelen of lang haar kan door bewegende onderdelen gegrepen worden.

g. **Als stofafzuig- en -opvanginrichtingen gemonteerd kunnen worden, moeten deze aangesloten en juist gebruikt worden.** Het gebruik van stofafzuiging kan gevaar door stof verminderen.

h. **Wees niet overmoedig door u niets aan te trekken van de veiligheidsinstructies voor elektrisch gereedschap, ook als u het elektrisch gereedschap na veelvuldig gebruik goed kent.** Onoplettendheid kan in een fractie van een seconde ernstige letsels veroorzaken.

4. Gebruik en behandeling van het elektrische gereedschap

a. **Zorg ervoor dat het elektrisch gereedschap niet overbelast wordt. Gebruik voor uw werkzaamheden het daartoe bedoelde elektrische gereedschap.** Met het gepaste elektrisch gereedschap werkt u beter en veiliger in het vermelde vermogensbereik.

b. **Gebruik geen elektrisch gereedschap als de schakelaar defect is.** Elektrisch gereedschap dat u niet meer kunt in- of uitschakelen, is gevaarlijk en moet hersteld worden.

c. **Trek de stekker uit de contactdoos en/of verwijder de verwijderbare accu, voordat u instellingen aan het apparaat uitvoert, inzetgereedschap vervangt of het elektrisch gereedschap weglegt.** Deze voorzorgsmaatregel verhindert het onopzettelijke starten van het elektrische gereedschap.

d. **Bewaar ongebruikt elektrisch gereedschap buiten het bereik van kinderen. Laat het elektrisch gereedschap niet gebruiken door personen, die hiermee niet bekend zijn of die deze instructies niet hebben gelezen.** Elektrisch gereedschap is gevaarlijk wanneer het door onervaren personen wordt gebruikt.

e. **Onderhoud elektrisch gereedschap en inzetstukken zorgvuldig. Controleer of bewegende onderdelen foutloos functioneren en niet klemmen, of onderdelen gebroken of beschadigd zijn zodat ze de werking van het elektrische gereedschap beïnvloeden. Laat beschadigde onderdelen vóór gebruik van het elektrisch gereedschap repareren.** Slecht onderhouden elektrisch gereedschap vormt de oorzaak van talloze ongevallen.

f. **Zorg dat snijgereedschap scherp en schoon is.** Zorgvuldig onderhouden snijgereedschap met scherpe kanten klemt minder en is gemakkelijker te hanteren.

g. **Gebruik elektrisch gereedschap, toebehoren, inzetstukken enz. volgens deze instructies. Houd daarbij rekening met de arbeidsomstandigheden en het uit te voeren werk.** Het gebruik van elektrisch gereedschap voor andere toepassingen dan voorzien kan tot gevaarlijke situaties leiden.

h. **Houd de handgrepen en greepvlakken droog, zuiver en vrij van olie en vet.** Door gladde handgrepen en greepvlakken zijn een veilige bediening en controle van het elektrisch gereedschap in onverwachte situaties niet mogelijk.

5. Gebruik en behandeling van het gereedschap met accu

a. **Laad de accu enkel in opladers, die door de fabrikant zijn aanbevolen.** Met een oplader, die voor een bepaalde soort accu's geschikt is, bestaat brandgevaar als deze met andere accu's gebruikt wordt.

b. **Gebruik in het elektrisch gereedschap alleen de daartoe voorziene accu.** Het gebruik van andere accu's kan letsels en brandgevaar veroorzaken.

c. **Houd de ongebruikte accu uit de buurt van paperclips, munten, sleutels, nagels, schroeven of andere kleine, metalen voorwerpen, die een overbrugging van de contacten kunnen veroorzaken.** Een kortsluiting tussen de contacten van de accu kan brandwonden of brand veroorzaken.

d. **Bij verkeerd gebruik kan vloeistof uit de accu ontsnappen. Vermijd contact daarmee. Spoel bij toevallig contact af met water. Als de accuvloeistof in de ogen terechtkomt, raadpleegt u een dokter.** Ontsnappende vloeistof kan huidirritaties of brandwonden veroorzaken.

e. **Gebruik geen beschadigde of gewijzigde accu's.** Beschadigde of gewijzigde accu's kunnen zich onvoorspelbaar gedragen en brand, explosie of letsels veroorzaken.

f. **Stel een accu niet bloot aan vuur of te hoge temperaturen.** Brand of temperaturen boven 50 °C kunnen een explosie van de accu veroorzaken.

g. **Respecteer alle instructies betreffende het opladen en laad de accu of het accugereedschap nooit op buiten het in de gebruiksaanwijzing vermelde temperatuurbereik.** Verkeerd opladen of opladen buiten het toegelaten temperatuurbereik kan de accu vernietigen en verhoogt het risico op brand.

6. Service

a. **Laat uw elektrisch gereedschap enkel door gekwalificeerd vakpersoneel en enkel met originele reserveonderdelen repareren.** Zo garandeert u een blijvende, optimale veiligheid van het elektrische gereedschap.

b. **Herstel nooit beschadigde accu's.** Onderhoud van accu's mag alleen door de fabrikant of door een bevoegde klantenservice gebeuren.

2. Toepassing

2.1. Beoogd gebruik

De FRÄSMASTER 18V is bedoeld voor professioneel gebruik voor vloeren in gebouwen.

Frezen van voegen in elastische vloerbedekkingen (kunststof en natuurlijk materiaal), gelegd in de vorm van:

- rollen/banen
- planken/platen

Gebruik uitsluitend originele Wolff-reserveonderdelen en -toebehoren, anders vervalt de (kwaliteits)garantie.

2.2. Niet-toegestaan gebruik

Elke ander of verdergaand gebruik geldt als in strijd met de voorschriften.

Gebruik de FRÄSMASTER 18V in geen geval

- voor het frezen van voegen in andere stoffen, zoals metaal, steen, ...
- voor het snijden/scheiden van materialen,
- met ander gereedschap dan de voorziene freesbladen.

3. Technische gegevens

		FRÄSMASTER 18V
Accucapaciteit Li-Ion	Ah	5,0
Accuspanning	V	18,0
Laadtijd (accu)	min	max. 45
Stationair toerental	tpm	5.000
Asgat freesblad	mm	20
Diameter freesblad	mm	130
Dikte stamblad	mm	2,6
Freesdiepte	mm	0 - 6, traploos instelbaar
Geluidsdrukniveau	L_{pA} (dB)	81,3 (K = 3 dB)
Geluidsvermogensniveau	L_{WA} (dB)	92,3 (K = 3 dB)
Trillingsniveau	A_h (m/s^2)	<2.5 (K = 1,5 m/s^2)
Massa	kg	5,5 (incl. accu)
	lbs	12,2
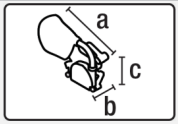	a) mm / inch	445 / 17,5
	b) mm / inch	212 / 8,4
	c) mm / inch	336 / 13,2
		CE

Technische wijzigingen onder voorbehoud.

De geluids- en trillingswaarden werden conform EN 62841 bepaald. De vermelde meetwaarden gelden voor nieuwe toestellen. Bij het dagelijkse gebruik veranderen de geluids- en trillingswaarden, afhankelijk van de manier waarop het elektrisch gereedschap gebruikt wordt en vooral van welk werkstuk bewerkt wordt.

OPMERKING
Het in deze instructies vermelde trillingsniveau werd gemeten volgens een genormeerd meetprocedé in EN 62841 en kan gebruikt worden om elektrisch gereedschap te vergelijken. Het is geschikt om de trillingsbelasting ongeveer in te schatten. Het vermelde trillingsniveau geldt voor de belangrijkste toepassingen van het elektrisch gereedschap. Als het elektrisch gereedschap echter gebruikt wordt voor andere toepassingen, met andere inzetstukken of bij onvoldoende onderhoud kan het trillingsniveau afwijken. Dat kan de trillingsbelasting tijdens de hele werkduur aanzienlijk verhogen. Om de trillingsbelasting nauwkeurig in te schatten, moet ook rekening gehouden worden met de periode waarin het toestel uitgeschakeld is of werkt, maar niet gebruikt wordt. Dat kan de trillingsbelasting tijdens de hele werkduur aanzienlijk beperken. Bepaal bijkomende voorzorgsmaatregelen om de gebruiker te beschermen tegen trillingen, bijv.: onderhoud van elektrisch gereedschap en inzetstukken, handen warm houden, organisatie van het werkproces.

4. Transport

Neem de nationaal geldende voorschriften aangaande dragen of tillen van lasten in acht.
De FRÄSMASTER 18V inclusief transportbox weegt 9,2 kg (5,5 kg incl. accu).

Gebruik voor het transport van de voegenfrees uitsluitend de in de leveringsomvang meegeleverde transportbox (zie leveringsomvang 5.2 [9]) en de hierop gemonteerde greep.

Gebruik nooit de **handgreep (4)** op het apparaat of op de transportbox voor transport met een kraan.

VOORZICHTIG
Zorg ervoor dat de voegenfrees altijd uitgeschakeld is voor het transport. De **hoofdschakelaar (5)** mag niet ingedrukt zijn.

De reserveaccu moet altijd in de transportbox opgeborgen worden met de contacten naar beneden. In het algemeen moeten ongebruikte accu's in de transportbox opgeborgen worden. **Houd de ongebruikte accu uit de buurt van paperclips, munten, sleutels, nagels, schroeven of andere kleine, metalen voorwerpen, die een overbrugging van de contacten kunnen veroorzaken.** Een kortsluiting tussen de contacten van de accu kan brandwonden of brand veroorzaken. Verzend/transporteer geen defecte accu's.

Transporteer alleen in een geschikte verpakking, anders kunt u het lemmet beschadigen.

VOORZICHTIG
GEVAAR VOOR LETSELS Zorg ervoor dat u de hoofdschakelaar niet indrukt als u het gereedschap uit de koffer neemt. Grijp bovendien niet met uw handen in het freesbereik en raak het freesblad en de lemmeten van de **geleidings- (9) en de volgrol (20)** niet aan als u het gereedschap uit de koffer neemt.

Voor het handmatig optillen van de voegenfrees gebruikt u de **handgreep (4)**. Om de voegenfrees in de transportbox te leggen, moet de **stofzak (3)** gedemonteerd worden.

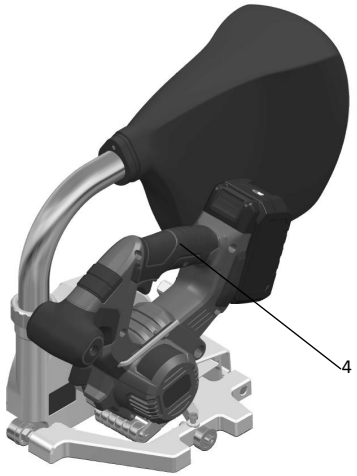

5. Uw FRÄSMASTER 18V

5.1. Typeplaatje en identificatie

De typemarkering en standaardmarkering zijn aangebracht op het **typeplaatje (10)** op het apparaat. Neem deze gegevens over in uw gebruikershandleiding. Verwijs bij alle vragen aan onze vertegenwoordiging of
geautoriseerde Wolff-servicedienst altijd naar deze gegevens.

Type: .....

Serienummer: .....

Voorbeeld:

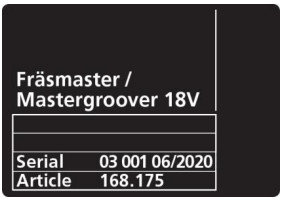

5.2. Omvang van de levering

	Baretool	Set
Fräsmaster 18V	1x	1x
Transportkoffer	1x	1x
Uitwerpbuis	1x	1x
Stofzak	1x	1x
HM-freesblad Ø 130x3,5	1x	1x
Zeskantsleutel maat 5	1x	1x
Vertaling van de originele gebruikershandleiding	1x	1x
Vertaling van de originele gebruikershandleiding	1x	1x
Accu		1x
Acculader		1x

5.3. Overzicht apparaatonderdelen

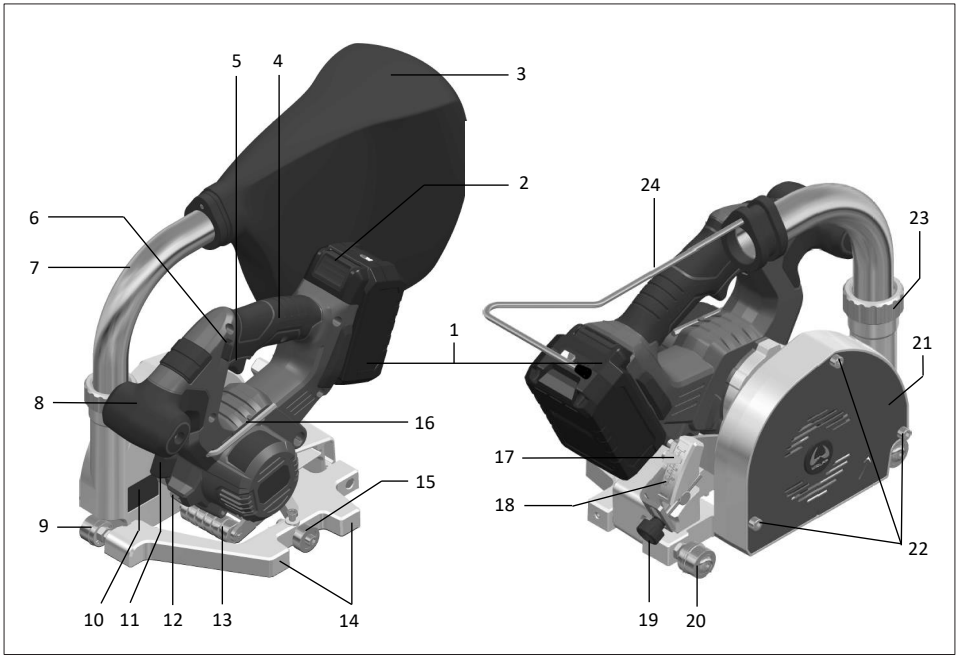

1. Accu
2. Ontgrendeling accu
3. Stofzak
4. Handgreep
5. Hoofdschakelaar
6. Inschakelblokkering hoofdschakelaar
7. Uitwerpbuis
8. Extra handgreep
9. Geleidingsrol
10. Typeplaatje met typemarkering en standaardmarkering
11. Vergrendelknop voor spil (voor vervanging freesblad)
12. Verlichting
13. Tasterrol
14. Parallelle aanslag
15. Looprol
16. Zeskantsleutel maat 5
17. Wijzer (freesdiepte)
18. Schaalverdeling (freesdiepte)
19. Instelschroef (freesdiepte)
20. Volgrol
21. Afdekplaat
22. Schroeven voor afdekplaat (voor vervanging freesblad)
23. Verbindingsmoer
24. Ophanging stofzak

6. Instellingen FRÄSMASTER 18V

WAARSCHUWING

- Verwijder voor alle instelwerkzaamheden aan de voegenfrees de **accu (1)** uit het apparaat.
- Er bestaat gevaar voor letsel door scherpe lemmeten. Draag daarom zeker beschermende handschoenen.

6.1. Instelling freesdiepte

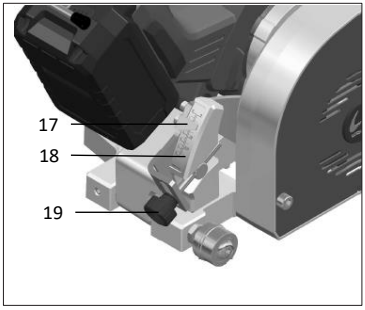

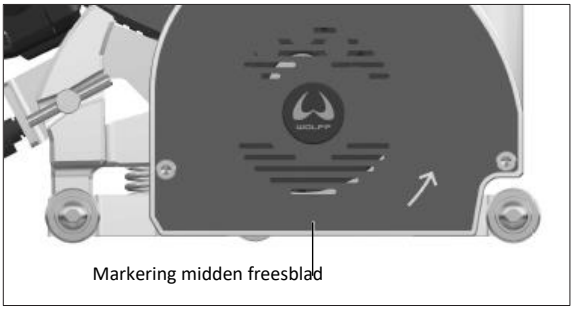

De rechte, bovenste kant van de **wijzer (17)** geeft de freesdiepte op de **schaalverdeling (18)** aan. Om de freesdiepte in te stellen, gebruikt u de **instelschroef (19).** Als richtwaarde neemt u twee derde van de dikte van de vloerbedekking en max. de helft van de draaddiameter. Houd echter allereerst rekening met de informatie van de fabrikant. Freesdiepte bij testfrezen controleren.

6.2. Instelling van de geleidings- en volgrol

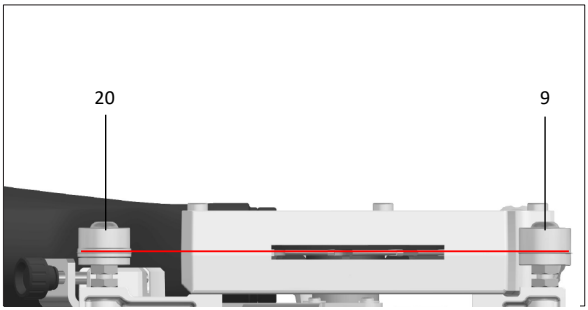

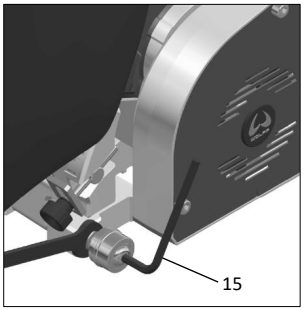

Geleidingsrol (9) en **volgrol (20)** in het midden van het freesblad plaatsen. Om de positie van de rollen in te stellen, maakt u de smalle zeskantmoer aan de grondplaat met een steeksleutel los. Voor een vervanging – na het losmaken van de smalle zeskantmoer met de steeksleutel – kunnen de rollen met een **zeskantsleutel maat 5 (15)** volledig verwijderd worden.

6.3. Instelling van de looprol voor noppenvloeren

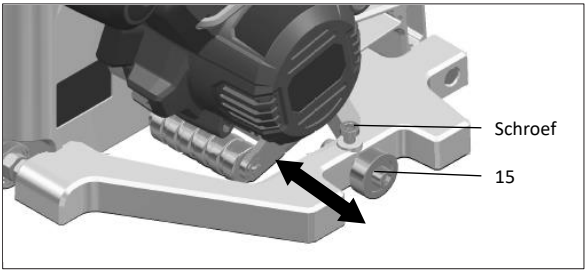

Bij noppenvloeren indien nodig de **looprol (15)** verplaatsen. Maak daartoe de schroef met de **zeskantsleutel maat 5 (16)** los en verschuif de **looprol (15)** naar de gewenste positie. Vervolgens de schroef weer aandraaien.

6.4. Uitwerpbuis

WAARSCHUWING
LETSELGEVAAR door weggeslingerde delen.

- De FRÄSMASTER 18V mag alleen met gemonteerde **uitwerpbuis (7)** met **stofzak (3)** gebruikt worden.
- Draag een veiligheidsbril.
- Grijp niet in de spaanuitworp.

Bij de montage kan de **uitwerpbuis (7)** in een willekeurige hoek gemonteerd worden. Zorg ervoor dat de **verbindingsmoer (23)** juist aangetrokken is.

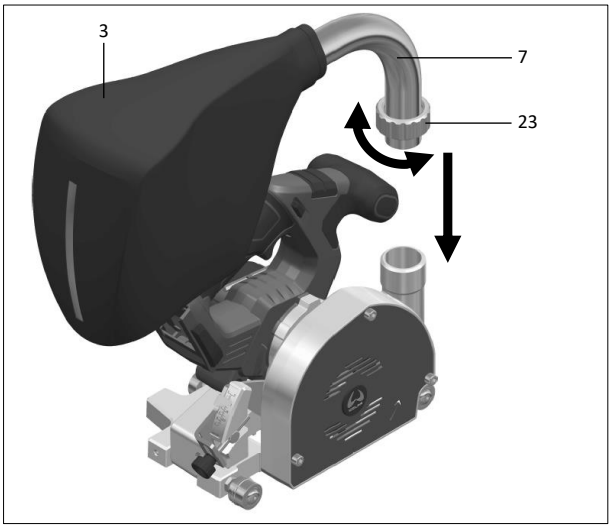

6.5. Vervanging van freesblad

WAARSCHUWING
Door een persoonlijke beschermende uitrusting te dragen, zoals beschermende handschoenen, vermindert u het risico op letsels.
OPGELET
Gebruik uitsluitend originele freesbladen van Wolff (een opsomming van deze freesbladen vindt u in hoofdstuk Toebehoren 8 [20]).

1. **Accu (1) verwijderen!**

2. De **drie schroeven (22)** op de **afdekplaat (21)** losmaken met een **zeskantsleutel maat 5 (16)**. De schroeven niet door de afdekplaat schroeven. De afdekplaat samen met de losgemaakte schroeven van het gereedschap nemen.

3. Om het freesblad vast te zetten, de **vergrendelknop voor de spil (11)** indrukken.

4. **Schroef (26)** in het midden van het freesblad met een **zeskantsleutel maat 5 (16)** losmaken.

5. **Freesblad (27)** demonteren.

6. Naaf aan het gereedschap, het te plaatsen **freesblad (27)** en de ventilatorwielen reinigen. Alle oppervlakken moeten vrij zijn van vuil, vet, olie en water.

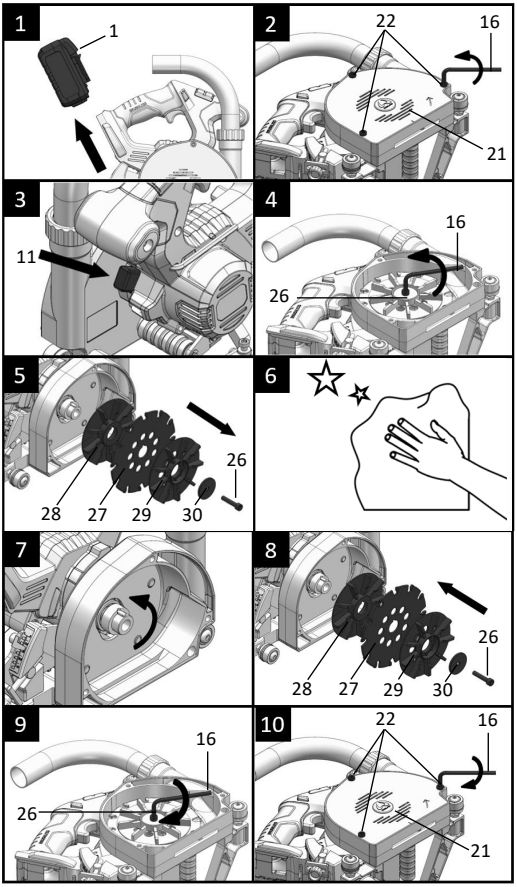

WAARSCHUWING
- Controleer voor de plaatsing in de machine lemmeten, de behuizing van het gereedschap en de spanmiddelen op beschadiging en scheuren.
- Laat beschadigd gereedschap door een deskundige controleren.
- Gereedschappen met een gescheurde behuizing mogen in geen geval gebruikt worden. Het is niet toegelaten om zulk gereedschap te repareren.

7. De snijrichting van de tanden (richting van de pijl op het **freesblad (27)**) en de pijl voor de draairichting op de **afdekplaat (21)** moeten overeenkomen.

8. **Freesblad (27)** en de **twee verschillende ventilatorwielen (28, 29)** in de weergegeven volgorde plaatsen en monteren. Het **ventilatorwiel met gaatjes (29)** moet altijd aan de buitenkant gemonteerd worden. Ook de **spanschijf (30)** moet absoluut opnieuw gemonteerd worden. **Gebruik nooit een beschadigde of verkeerde spanschijf (30) of schroef (26).** De sluitringen en schroeven voor het freesblad werden speciaal voor uw voegenfrees ontworpen; ze bieden een optimaal vermogen en bedrijfszekerheid.
9. Schroef met de **zeskantsleutel maat 5 (16)** aandraaien.
10. De **afdekplaat (21)** zeker opnieuw plaatsen en de **drie schroeven (22)** met de **zeskantsleutel maat 5 (16)** aandraaien.

7. Ingebruikname FRÄSMASTER 18V

7.1. Werkomgeving en veiligheid

- **Controleer voor elk gebruik of de beschermkap perfect werkt. Gebruik de voegenfrees niet als het freesblad zich bij bediening van de handgreep niet automatisch terugtrekt in de beschermkap.** Overbrug nooit het veiligheidsmechanisme. Als de voegenfrees op de grond valt, controleert u de werking van de beschermkap.
- **Controleer de toestand en functie van de veer voor de beschermkap. Onderhoud de voegenfrees voor het gebruik als de beschermkap en veer niet vlekkeloos werken.** Door beschadigde onderdelen, kleverige afzettingen of opgehoopte spaanders werkt de beschermkap met vertraging.
- **Plaats de voegenfrees niet op de werkbank of op de grond als de beschermkap het freesblad niet bedekt.** Een onbeschermd, nog draaiend freesblad beweegt de voegenfrees tegen de snijrichting in en freest alles op zijn weg. Houd rekening met de nalooptijd van het freesblad.
- **Houd het elektrisch gereedschap vast aan de geïsoleerde handgrepen wanneer u werkzaamheden uitvoert waarbij de inzetstukken verborgen elektriciteitskabels of de eigen netvoedingskabel kunnen raken.** Contact met een kabel onder spanning zet ook de metalen onderdelen van het elektrische gereedschap onder spanning en veroorzaakt een elektrische schok.
- **Het apparaat moet gedurende het gebruik steeds worden geobserveerd.** Het freesblad kan voorwerpen raken en wegslingeren.
- **Houd tijdens het gebruik van het elektrische gereedschap kinderen en andere personen uit de buurt.** Als u afgeleid wordt, kunt u de controle over het elektrische gereedschap verliezen.
- De omgevingstemperatuur voor de FRÄSMASTER 18V bedraagt **-10 tot 50°C.** Het apparaat mag uitsluitend binnen deze omgevingstemperatuur worden gebruikt.

7.2. Accu plaatsen

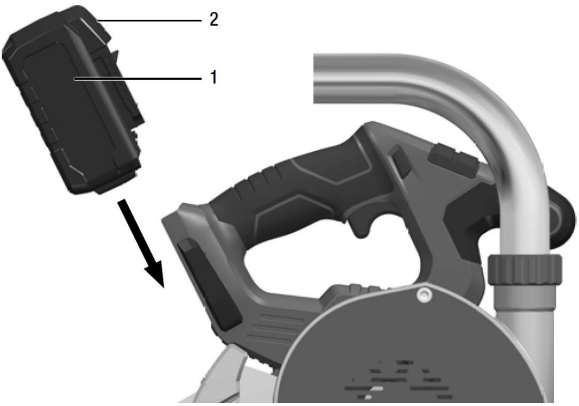

Geladen **accu (1)** volgens de afbeelding inschuiven tot deze volledig in de FRÄSMASTER 18V inklikt. De **ontgrendeling voor de accu (2)** moet u hierbij niet indrukken.

Laadtoestand van de accu
Door op het knopje te drukken, kunt u de laadtoestand van de accu op de ledweergave controleren.

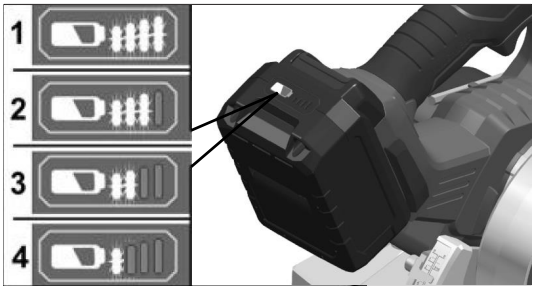

De weergave gaat na 5 seconden uit. Als een led knippert, moet u de accu opladen. Als na een druk op het knopje geen led brandt, is de accu defect en moet deze vervangen worden.

7.3. Inschakelen – frezen – uitschakelen

GEVAAR VOOR LETSEL
Kom met uw handen niet in het freesbereik en aan het freesblad. Houd het apparaat met beide handen vast. Als u de voegenfrees met beide handen vasthoudt, kunt u deze niet aan het freesblad verwonden. Het apparaat mag alleen met een gemonteerde **afdekplaat (21)** gebruikt worden. Vermijd de zone voor en achter het draaiende freesblad.

WAARSCHUWING
LETSELGEVAAR door weggeslingerde delen.

- De FRÄSMASTER 18V mag alleen met gemonteerde **uitwerpbuis (7)** met **stofzak (3)** gebruikt worden.
- Draag oogbescherming.
- Grijp niet in de spaanuitworp.
- Om veiligheidsredenen wordt de hoofdschakelaar (5) niet vastgezet en moet deze tijdens het frezen ingedrukt blijven. Schakel de FRÄSMASTER 18V altijd eerst in de werkpositie in. De voegenfrees mag alleen met een gemonteerde afdekplaat (21) gebruikt worden.

Plaats de **geleidings- (9) en volgrol (20)** voor u begint te frezen correct in de richting van de voeg. Verschuif het apparaat niet als het op de grond staat, aangezien de geleidings- (9) en volgrol (20) de vloerbedekking kunnen krassen.

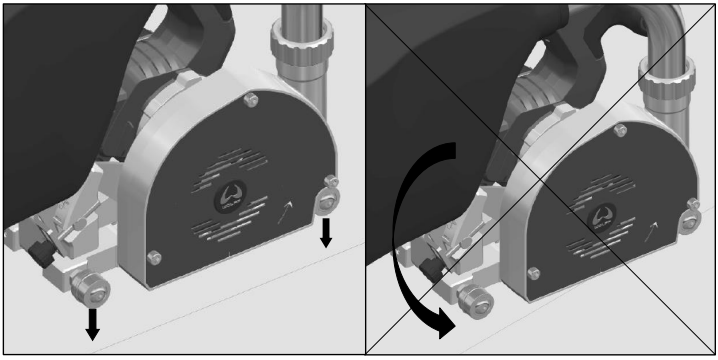

Inschakelen:

Het apparaat moet zich bij het inschakelen in de rustpositie bevinden.

1. **Inschakelblokkering (6)** naar links/rechts drukken en ingedrukt houden.

2. **Hoofdschakelaar (5)** indrukken en ingedrukt houden.

3. **Inschakelblokkering (6)** loslaten.

4. Het apparaat draaien en in de freespositie brengen.

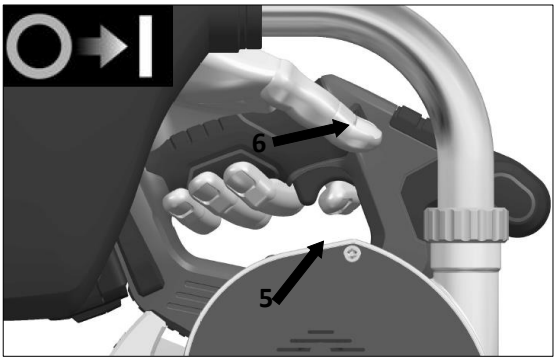

Rustpositie

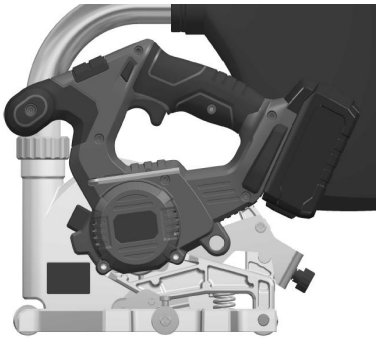

Freespositie

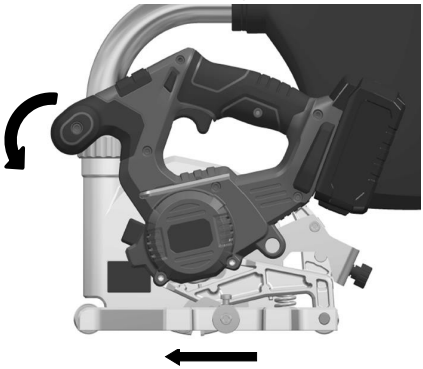

Bewegingsrichting

Frezen:

OPMERKING
Bij een te snelle beweging verminderen het vermogen van het apparaat, de snijkwaliteit en de levensduur van het freesblad.

WAARSCHUWING
Na het uitschakelen blijft het freesblad nog even draaien. Als het draaiende freesblad het werkstuk aanraakt, kan zich een terugstoot voordoen.

5. FRÄSMASTER 18V met een gelijkmatige beweging recht vooruit bewegen langs de naad.

We adviseren de FRÄSMASTER 18V met een hand aan de **handgreep (4)** en met uw tweede hand op de behuizing van het freesblad of aan de **extra handgreep (8)** vast te houden. Let erop dat u de luchtspleet bij de **afdekplaat (21)** niet met uw hand afdekt. Als u de FRÄSMASTER 18V met één hand moet bedienen, houd dan de **handgreep (4)** vast. Zorg ervoor dat uw hand zich niet in het freesbereik bevindt.

Uitschakelen:

6. Het apparaat op het einde van de voeg met een **ingedrukte hoofdschakelaar (5)** in de bovenste rustpositie draaien.

7. **Hoofdschakelaar (5)** loslaten. **Let op:** Het freesblad blijf nog even draaien.

8. Til pas daarna het apparaat op van de grond. Let erop dat u met uw handen niet in het freesbereik van het apparaat komt.

Na de werkzaamheden:
FRÄSMASTER 18V en toebehoren grondig reinigen

OPMERKING
De geïntegreerde afzuiging in het apparaat vervangt de reiniging van de voeg tussen het frezen en lassen niet.
Vermijd stofophopingen op de werkplek.

7.4. Stofzak

Maak de **stofzak (3)** regelmatig leeg. Verwijder daartoe de **stofzak (3) incl. de ophanging (24)** van de **uitwerpbuis (7).** Houd de **stofzak (3)** boven de afvalbak en open de rits. Maak de **stofzak (3)** leeg door ermee te schudden.

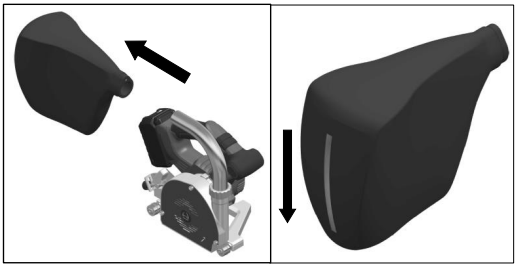

7.5. Parallelle aanslag

De **parallelle aanslag (14)** heeft een afstand van 150 mm tot het midden van het freesblad. Gebruik de parallelle aanslag om voegen te frezen langs bestaande en/of andere vaste kanten.

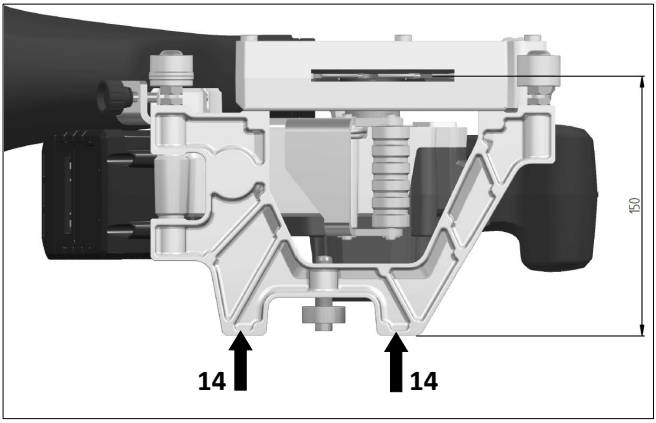

7.6. Oplader en accu

Houd rekening met de algemene veiligheidsinstructies voor elektrisch gereedschap – gebruik en behandeling van gereedschap met accu in hoofdstuk 1 [4].

Bescherm de oplader tegen regen en vocht. Het indringen van water in een oplader verhoogt het risico op een elektrische schok.
Het apparaat is alleen bedoeld om binnen te gebruiken.

Lees de gebruiksaanwijzingen
(Specifieke instructies in de bijbehorende handleidingen van de oplader en de accu), link naar de website http://webcatalog.wolff-tools.com

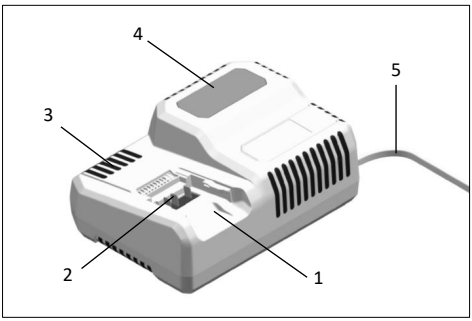

1. Accusleuf
2. Contacten
3. Ventilatiegleuven
4. Display voor de weergave van de toestand
5. Kabel met stekker

De oplader 18.0V is bedoeld om Li-Ionen-accu's van het type: accu 18,0 V (5,0 Ah) te laden.

7.7. Opmerking voor een lange levensduur van de accu en opslag

WAARSCHUWING

- Laad accu's nooit bij temperaturen onder 0 °C en boven 50 °C.
- Laad accu's niet in omgevingen met een hoge luchtvochtigheid of omgevingstemperatuur.
- Bedek accu's en de oplader niet tijdens het laden.
- Trek de stekker van de oplader uit na het laden.
- De accu mag alleen in een droge, stofvrije omgeving opgeslagen worden. Als accu's langere tijd niet gebruikt worden, moeten deze gedeeltelijk geladen en koel opgeslagen worden.

Tijdens het laden worden de accu en oplader warm. Dat is normaal.
Li-Ionen-accu's hebben het bekende 'memory-effect' niet. Toch moet een accu voor het laden volledig ontladen en daarna altijd volledig opgeladen worden.

7.8. Laadproces

1. Stekker van de oplader insteken. De achtergrondverlichting van het display brandt **2 seconden** groen en gaat daarna weer uit. **OK** verschijnt.

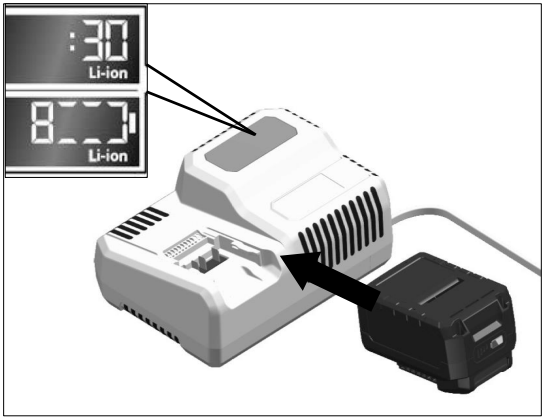

2. **Accu (1)** volledig in de oplader inschuiven.
   - Op het display verschijnt afwisselend de resterende duur voor het laden (tot de accu volledig geladen is) en een grafische weergave van de laadtoestand.
   - De achtergrondverlichting van de display is oranje als de **accu (1)** minder dan 80% geladen is.
   - Vanaf een acculading van 80% brandt het display groen en verschijnt **OK**.

3. De **accu (1)** is volledig geladen als de weergave verschijnt. Na korte tijd gaat de groene achtergrondverlichting uit.

4. **Accu (1)** uit de oplader nemen.

5. De stekker uittrekken.

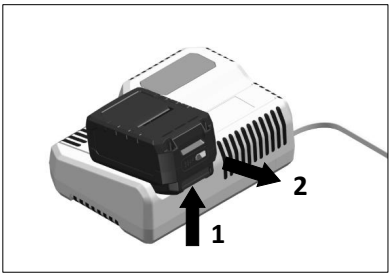

8. Toebehoren

De FRÄSMASTER 18V kan met een HM- of PKD-freesblad gebruikt worden. Gebruik alleen originele, geperforeerde Wolff-freesbladen.

Geometrie freesblad	Bestelnummer	Omschrijving
	089658	PKD-freesblad Ø130x3.5 Tandvorm: conisch Aantal tanden: 6
	089625	HM-freesblad Ø130x2.8 Tandvorm: parabool Aantal tanden: 12
	089623	HM-freesblad Ø130x3.5 Tandvorm: parabool Aantal tanden: 12

9. Waarschuwingen en storingsmeldingen

Laadtoestand van de accu:
De weergave gaat na 5 seconden uit. Als een led knippert, moet u de accu opladen. Als na een druk op het knopje geen led brandt, is de accu defect en moet deze vervangen worden.

OPMERKING
Als na het plaatsen van de accu in de oplader het display knippert, is er een fout bij de accu of de oplader.

Display knippert langzaam en de achtergrondverlichting is oranje.
De accu is te heet of te koud. Als de accu de laadtemperatuur (0 °C – 50 °C) bereikt heeft, begint het laden.

Display knippert snel en de achtergrondverlichting is rood.
Accu uit de oplader nemen en terugplaatsen. Als de weergave dezelfde blijft, is de accu defect. Accu vervangen of in een werkplaats laten controleren.
Als dezelfde foutmelding ook met een andere accu verschijnt, is de oplader defect. Oplader door een werkplaats laten controleren.

10. Veel gestelde vragen, oorzaken en maatregelen

De gefreesde groef bevindt zich niet in het midden met de stootvoeg:

- dikte stamblad (2,6 mm) van het freesblad controleren. Belangrijk: Gebruik alleen originele, geperforeerde Wolff-freesbladen.
- Controleer de richting van de geleidings- en volgrol.

De diepte van de freesvoeg varieert:

- Tijdens het frezen moet de gebruiker zorgen voor een gelijkmatige aandrukkracht.

De standtijd van het freesblad is erg kort:

- Om de bodemeigenschappen te beïnvloeden, voegen fabrikanten van vloerbedekkingen additieven toe, die een negatief gevolg kunnen hebben op de standtijd van het freesblad. Voor het frezen van beschermende vloerbedekkingen adviseren we het gebruik van een PKD-freesblad.

Het apparaat verstopt:

- instelling van de freesdiepte controleren Bij een te diepe freesdiepte kunnen zich lijmresten aan de behuizing en aan de uitwerpbuis verzamelen en zo een ophoping van spaanders veroorzaken.
- Trager bewegen.
- Controleer of de luchtspleten in de **afdekplaat (21)** vrij zijn, zeker tijdens het frezen.
- Reinig en onderhoud het apparaat regelmatig.

Freesblad klemt:

- Als het freesblad klemt of u de werkzaamheden onderbreekt, schakelt u de voegenfrees uit en houdt u deze rustig in het materiaal, tot het freesblad tot stilstand komt. Probeer nooit om de voegenfrees uit het werkstuk te verwijderen zolang het freesblad beweegt, aangezien dat een terugslag kan veroorzaken. Zoek en verhelp de oorzaak voor het vastzitten van het freesblad. Als u verder freest bij een bestaande voeg, zorg ervoor dat het freesblad in het midden van de voeg staat.
- Correcte montage van het freesblad (vooral de draairichting) controleren.

Terugslag van het apparaat:

Een terugslag is de plotselinge reactie door een vastzittend, klemmend of verkeerd gericht freesblad, waardoor de ongecontroleerde frees opgetild wordt en zich uit het werkstuk in de richting van de gebruiker beweegt.

Een terugslag is het gevolg van defecten of een verkeerd gebruik van de voegenfrees. U kunt een terugslag verhinderen door geschikte voorzorgsmaatregelen, zoals hierna beschreven.

- Houd de voegenfrees met beide handen vast en breng uw armen in een positie, waarin u de terugslagkracht kunt opvangen. Sta altijd aan de zijkant van het freesblad, breng het freesblad nooit op één lijn met uw lichaam.
- Gebruik geen stompe of beschadigde freesbladen. Freesbladen met stompe of verkeerd gerichte tanden veroorzaken door een te nauwe freessnede een hogere wrijving, een klemmend freesblad en een terugslag.
- Zorg voor een correcte inschakeling.
- Correcte montage van het freesblad (vooral de draairichting) controleren.
- Reinig en onderhoud het apparaat regelmatig.

11. Onderhoud

WAARSCHUWING

- Verwijder voor alle onderhoudswerkzaamheden aan de voegenfrees de **accu (1)** uit het apparaat.
- Er bestaat gevaar voor letsel door scherpe lemmeten. Draag daarom zeker beschermende handschoenen.

11.1. FRÄSMASTER 18V

- Gebruik geen water of vloeibare schoonmaakmiddelen.
- Blaas de binnenkant van de behuizing met spil regelmatig uit met droge perslucht.
- Reinig de buitenkant van het apparaat, vooral de instelinrichting en alle rollen, zodat de nauwkeurigheid van de freesvoeg niet beïnvloed wordt.
- Spuit scharnieren af en toe in met machineolie.
- Reinig regelmatig de ventilatiegleuven in de afdekplaat.

11.2. Freesblad

Onderhoud

- Bescherm het freesblad tegen vocht om corrosie te vermijden.
- Schoonmaakmiddelen kunnen huid of ogen irriteren en het gereedschap beschadigen. Draag hand- en oogbescherming bij het reinigen.
- Gebruik alleen geschikte schoonmaakmiddelen. Houd rekening met de aanwijzingen van de fabrikant van de schoonmaakmiddelen.

Beoogd gebruik

- De voegenfrees FRÄSMASTER 18V mag alleen gebruikt worden met de beweging en het toerental, zoals aangegeven de behuizing van het gereedschap.

Onderhoud/slijpen

Lees de gebruiksaanwijzingen
(specifieke instructies in de bijbehorende handleiding van het freesblad), link naar website *http://webcatalog.wolff-tools.com*

11.3. Oplader en accu

WAARSCHUWING
Voor alle onderhoudswerkzaamheden aan de oplader de stekker uit het stopcontact trekken.
Gebruik geen water of vloeibare schoonmaakmiddelen.

- Verwijder vuil en stof met een droge doek van de behuizing.

Lees de gebruiksaanwijzingen
(Specifieke instructies in de bijbehorende handleidingen van de oplader en de accu), link naar de website *http://webcatalog.wolff-tools.com*

12. Klein onderhoud en reparaties

Laat reparaties uitsluitend uitvoeren door **servicediensten die daartoe door Wolff** werden gemachtigd. Een dergelijk werkplaats garandeert een snelle, deskundig uitgevoerde en betrouwbare **reparatie** en maakt gebruik van originele vervangende onderdelen conform de overzichten met vervangende onderdelen. Vervangende onderdelen vindt u in het internet op *http://webcatalog.wolff-tools.com*.

OPMERKING

- Tijdens de garantieperiode de schroeven op de motorbehuizing niet losmaken. Bij niet-naleving vervallen de garantieverplichtingen van de fabrikant.
- Bij het verzenden van de accu let u op een correcte verklaring (gevaarlijke goederen).

13. Conformiteitsverklaring

(naar de geest van EG-Machinerichtlijn 2006/42; Bijlage II A)
Uzin Utz Tools GmbH & Co.KG, Ungerhalde 1, D-74360 Ilsfeld bevestigt dat het apparaat

Benaming:	Cirkelzaag
Type:	FRÄSMASTER 18V

in de door ons op de markt gebrachte uitvoering voldoet aan de vereisten in de volgende EU-richtlijnen:

Richtlijnen:	2006/42/EG, 2014/30/EU, 2011/65/EU
Geharmoniseerde normen:	EN ISO 12100, EN 62841-1, EN 62841-2-5, EN 55014-1, EN 61000-3-2

Naam van de verantwoordelijke voor de documentatie: Dieter Hammel, Manager Product Conformity
Ilsfeld, 31.3.2020

Dieter Hammel

14. Afvoer

Geef versleten onderdelen in geen geval mee met het normale huisvuil.

Verwijder versleten onderdelen uitsluitend via officiële inzamelplaatsen, via verkooppunten of uw Wolff-handelaar.

WAARSCHUWING
Accu's/batterijen mogen niet in het huisvuil, in het vuur of het water gegooid worden. Versleten accu's niet openen.
Defecte accu's of accu's met een beschadigde behuizing niet versturen.

Uitsluitend voor landen in de Europese Unie:
Volgens richtlijn 2006/66/EG moeten defecte of lege accu's/batterijen gerecycleerd worden.

OPMERKING
Meer informatie krijgt u bij uw vakhandelaar of afvalpunten.

15. Garantie

De garantieperiode voor nieuwe Wolff-machines bedraagt een jaar vanaf het tijdstip van de overdracht/levering aan de klant, tenzij anders bepaald door wettelijke voorschriften.

Indien de garantie-aanspraken worden uitgeoefend, dient altijd
de rekening resp. het aankoopbewijs voorgelegd te worden.

Alle herstellingen binnen de garantie moeten uitgevoerd worden door een door ons erkende Wolff-werkplaats. Bij zelf uitgevoerde en/of ondeskundige reparaties vervalt elke aanspraak op garantie. Hetzelfde geldt voor ondeskundige bediening en/of gebruik.

Vervanging van onderdelen, toebehoren en andere wijzigingen aan Wolff-machines
Wolff-machines bieden de gebruiker een hoge mate aan veiligheid en betrouwbaarheid. Om deze te behouden, mag de fabriekstoestand van uw Wolff-machine, die geldt op het moment van de levering, niet gewijzigd worden zonder rekening te houden met de volgende regels. Deze regels gelden zowel voor de vervanging van onderdelen, het gebruik van toebehoren en andere technische wijzigingen.

- Alle werkzaamheden aan uw Wolff-machine mogen uitsluitend uitgevoerd worden door een werkplaats, die beschikt over voldoende vakkundig opgeleid en ervaren personeel evenals over het vereiste gereedschap. Wij adviseren daarom bevoegde Wolff-werkplaatsen.

- Bij een opzettelijke vervanging van onderdelen, het opzettelijke gebruik van toebehoren en opzettelijk andere technische wijzigingen moet altijd voor het begin van de werkzaamheden advies worden gevraagd aan een bevoegde Wolff-werkplaats of aan ons, als fabrikant.

- Wij adviseren ten zeerste enkel originele Wolff-reserveonderdelen en originele Wolff-toebehoren met veiligheidskeuring te gebruiken, die door ons als fabrikant vrijgegeven werden.

- Deze reserveonderdelen en toebehoren krijgt u bij uw bevoegde Wolff-werkplaats, die ook graag de deskundige montage uitvoert. De veiligheid en geschiktheid voor Wolff-machines werden voor originele Wolff-reserveonderdelen en originele Wolff-toebehoren gecontroleerd.
  De veiligheid en geschiktheid voor andere reserveonderdelen en toebehoren dan van Wolff kunnen we onvoldoende beoordelen en garanderen.

- Om de veiligheid te behouden en schade te vermijden, moeten bij alle technische wijzigingen in elk geval onze technische richtlijnen nageleefd worden. Bij andere vragen over uw Wolff-machine kunt u steeds contact opnemen met ons.

Wij vragen om uw begrip dat wij geen garantie kunnen bieden voor schade door ondeskundige werkzaamheden resp. door niet-naleving van de hierboven vermelde regels.

Grattis till ditt köp av FRÄSMASTER 18 V.

Du har bestämt dig för en förstklassig fogfräs.
FRÄSMASTER 18V har utvecklats och tillverkats enligt den aktuella kunskapsnivån inom plastbearbetningsindustrin. Den är tillverkad av högkvalitativa material.

Förvara alla säkerhetsanvisningar och anvisningar.

FRÄSMASTER 18V
Fogfräs

Mer information om **FRÄSMASTER 18V** samt specifika anvisningar i tillhörande manualer till laddaren, batteriet och fräsbladet hittar du på www.wolff-tools.com.

1. Allmänna säkerhetsanvisningar för elverktyg

VARNING Läs alla säkerhetsanvisningar, anvisningar, bilder och tekniska data som detta elverktyg har. Om följande anvisningar inte följs kan det leda till en elektrisk stöt, brand och/eller allvarliga personskador. **Förvara alla säkerhetsanvisningar och anvisningar för framtida bruk.** Begreppet ”elverktyg” som används i säkerhetsanvisningarna gäller elverktyg (med nätkabel) eller batteridrivna verktyg (utan nätkabel).

1. **Arbetsplatssäkerhet**
   a. **Håll arbetsområdet rent och använd bra belysning.** Oordning eller arbetsområden med dålig belysning kan orsaka olycksfall.
   b. **Arbeta inte med elverktyget i explosionsfarliga miljöer där det finns brännbara vätskor, gaser eller damm.** Elverktyg skapar gnistor som kan antända dammet eller ångorna.
   c. **Håll barn och andra personer borta när elverktyget används.** Du kan förlora kontrollen över elverktyget om du distraheras.

2. **Elektrisk säkerhet**
   a. **Elverktygets anslutningskontakt måste passa i eluttaget. Kontakten får inte förändras på något sätt. Använd inte adapterkontakter tillsammans med skyddsjordade elverktyg.** Oförändrade kontakter och passande eluttag minskar risken för en elektrisk stöt.
   b. **Undvik kroppskontakt med jordade ytor, t.ex. rör, värmeelement, spisar och kylskåp.** Det finns större risk för en elektrisk stöt om kroppen är jordad.
   c. **Håll elverktyg borta från regn och fukt.** Om vatten kommer in i elverktyget ökar risken för en elektrisk stöt.
   d. **Använd inte anslutningskabeln till annat den inte är avsedd för, t.ex. för att bära eller hänga upp elverktyget, eller för att dra ut kontakten ur eluttaget. Håll anslutningskabeln borta från värme, olja, vassa kanter eller rörliga delar.** Skadade eller ihoptrasslade anslutningskablar ökar risken för en elektrisk stöt.

e. **Använd endast förlängningskablar som är lämpliga för utomhusbruk om du använder elverktyget utomhus.** Användningen av en för utomhusbruk avsedd förlängningskabel minskar risken för en elektrisk stöt.

f. **Använd en jordfelsbrytare om elverktyget måste användas i fuktig miljö.** Användningen av en jordfelsbrytare minskar risken för en elektrisk stöt.

3. **Personsäkerhet**

a. **Var uppmärksam, se upp med vad du gör och använd sunt förnuft när du använder elverktyget. Använd inte elverktyget när du är trött eller är påverkad av droger, alkohol eller läkemedel.** En kort stunds oaktsamhet vid användningen av elverktyget kan leda till allvarliga personskador.

b. **Använd alltid personlig skyddsutrustning och skyddsglasögon.** Användningen av personlig skyddsutrustning (t.ex. dammask, halkfria säkerhetsskor, skyddshjälm eller hörselskydd beroende på elverktygets typ och användning) minskar risken för personskador.

c. **Undvik oavsiktlig idrifttagning. Se till att elverktyget är avstängt innan du ansluter det till strömförsörjningen och/eller batteriet, tar upp eller bär det.** Om du håller fingret på brytaren när du bär på elverktyget eller om elverktyget är inkopplat när du ansluter det till strömförsörjningen kan detta orsaka olycksfall.

d. **Ta bort inställningsverktyg eller skruvnycklar innan du slår på elverktyget.** Ett verktyg eller en nyckel som befinner sig i en av elverktygets roterande delar kan orsaka personskador.

e. **Undvik en onormal kroppshållning. Se till att du står stadigt och hela tiden håller jämvikten.** Därmed kan du bättre kontrollera elverktyget i oväntade situationer.

f. **Använd lämplig klädsel. Använd inte löst sittande kläder eller smycken. Håll håret och kläderna borta från rörliga delar.** Löst sittande kläder, smycken och långt hår kan fastna i rörliga delar.

g. **Om dammutsugnings- och dammuppsamlingsanordningar kan monteras ska de anslutas och användas på rätt sätt.** Användningen av en dammutsugningsanordning kan minska risken pga damm.

h. **Invagga dig inte i falsk säkerhet och ignorera inte säkerhetsreglerna för elverktyg, även om du känner till elverktyget väl efter många gångers användning.** Oaktsam hantering kan blixtsnabbt leda till allvarliga personskador.

4. **Använda och hantera elverktyget**

a. **Överbelasta inte elverktyget. Använd elverktyget som är avsett för ditt arbete.** Med lämpligt elverktyg arbetar du bättre och säkrare inom angivet effektområde.

b. **Använd inte elverktyg vars brytare är defekt.** Ett elverktyg som inte längre kan slås på eller stängas av är farligt och måste repareras.

c. **Dra ut kontakten ur eluttaget och/eller ta bort ett av batterierna innan du ställer in apparaten, byter tillsatsverktygsdelar eller lägger undan elverktyget.** Denna säkerhetsåtgärd förhindrar att elverktyget startar oavsiktligt.

d. **Förvara elverktyg, som inte används, utom räckhåll för barn. Låt inte personer som inte känner till elverktyget eller som inte har läst dessa anvisningar använda det.** Elverktyg är farliga om de används av oerfarna personer.

e. **Ta väl hand om elverktyg och tillsatsverktyg. Kontrollera att rörliga delar fungerar felfritt och inte kärvar, kontrollera om delar är avbrutna eller så skadade att det påverkar elverktygets funktion. Låt reparera skadade delar innan elverktyget används.** Många olycksfall sker pga dåligt servade elverktyg.

f. **Håll skärverktyget vasst och rent.** Noggrant skötta skärverktyg med vassa eggar fastnar mindre och är lättare att styra.

g. **Använd elverktyg, tillbehör, tillsatsverktyg osv. i enlighet med dessa anvisningar. Ta då även hänsyn till arbetsförhållandena och arbetet som ska utföras.** Användningen av elverktyg till annat än det de är avsedda för kan leda till farliga situationer.

h. **Håll handtag och kontaktytor torra, rena och fria från olja och fett.** Hala handtag och kontaktytor ger ingen säker hantering och kontroll av elverktyget i oväntade situationer.

5. Använda och hantera det batteridrivna verktyget

a. **Ladda batterierna endast med laddare som rekommenderas av tillverkaren.** En laddare som är lämplig för en viss typ av batterier utgör en brandrisk om den används till andra batterier.

b. **Använd endast batterier som är avsedda för elverktyget.** Användningen av andra batterier kan orsaka personskador och brandrisk.

c. **Håll batteriet som inte används borta från gem, mynt, nycklar, spikar och andra små metallföremål som kan överbrygga kontakterna.** En kortslutning mellan batterikontakterna kan orsaka brännskador eller brand.

d. **Vid felaktig användning kan vätska rinna ut ur batteriet. Undvik kontakt med denna. Skölj av med vatten vid tillfällig kontakt. Kontakta en läkare om batterivätska har kommit in i ögonen.** Batterivätska som rinner ut ur batteriet kan orsaka hudirritationer och brännskador.

e. **Använd inte ett skadat eller förändrat batteri.** Skadade eller förändrade batterier kan bete sig oförutsebart och orsaka brand, explosion eller personskador.

f. **Utsätt inte batteriet för eld eller för höga temperaturer.** Eld eller temperaturer på över 50 °C kan leda till att batteriet exploderar.

g. **Följ alla anvisningar för laddning och ladda aldrig batteriet eller det batteridrivna verktyget utanför temperaturområdet som anges i bruksanvisningen.** En felaktig laddning eller en laddning utanför det tillåtna temperaturområdet kan förstöra batteriet och öka brandrisken.

6. Service

a. **Låt elverktyget endast repareras av kvalificerad fackpersonal och endast med originalreservdelar.** Därmed garanteras att elverktygets säkerhet bibehålls.

b. **Genomför aldrig underhåll på skadade batterier.** Allt underhåll på batterier bör endast genomföras av tillverkaren eller av auktoriserade servicecenter.

2. Användning

2.1. Avsedd användning

FRÄSMASTER 18V är avsedd för professionellt golvarbete inomhus.

Fräsa fogar i elastisk golvbeläggning (plast- och naturbeläggning), lagd i form av:
- Rullar/våder
- Massivt trä/plattor

Använd endast originalreservdelar och -tillbehör från Wolff, annars ogiltigförklaras alla garantianspråk.

2.2. Ej avsedd användning

All annan eller ytterligare användning betraktas som ej avsedd användning.

Använd absolut inte FRÄSMASTER 18V
- för att fräsa fogar i andra ämnen, t.ex. metall, sten, …
- för att skära/kapa material
- med andra verktyg än de avsedda fräsbladen.

3. Tekniska data

		FRÄSMASTER 18V
Batterikapacitet Li-Ion	Ah	5,0
Batterispänning	V	18,0
Laddningstid (batteri)	min	max. 45
Tomgångsvarval	varv/min	5 000
Fräsbladshål	mm	20
Fräsbladsdiameter	mm	130
Bladtjocklek	mm	2,6
Fräsdjup	mm	0–6, steglöst
Ljudtrycksnivå	L_{pA} (dB)	81,3 (K = 3 dB)
Ljudnivå	L_{WA} (dB)	92,3 (K = 3 dB)
Vibrationsnivå	A_h (m/s^2)	< 2,5 (K = 1,5 m/s^2)
Vikt	kg	5,5 (inkl. batteri)
	lbs	12.2
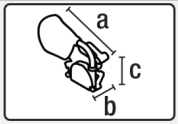	a) mm/tum	445/17,5
	b) mm/tum	212/8,4
	c) mm/tum	336/13,2
		CE

Med förbehåll för tekniska ändringar.

Buller- och vibrationsvärdena har fastställts enligt EN 62841. De angivna mätvärdena gäller för nya apparater. Vid daglig användning ändras buller- och vibrationsvärdena beroende på vilket sätt elverktyget används, särskilt då vilken typ av arbetsstycke som bearbetas.

ANVISNING
Vibrationsnivån som anges i dessa anvisningar har mätts genom en standardiserad mätmetod enligt EN 62841 och kan användas för en jämförelse av elverktyg. Den är lämplig för en tillfällig uppskattning av vibrationsbelastningen. Den angivna vibrationsnivån representerar elverktygets huvudsakliga användningsområden. Om elverktyget dock används för annat med andra tillsatsverktyg eller med otillräckligt underhåll kan vibrationsnivån avvika. Detta kan öka vibrationsbelastningen avsevärt under hela arbetsperioden. För en exakt uppskattning av vibrationsbelastningen bör även tiderna när apparaten är avstängd eller går, men inte används, beaktas. Detta kan minska vibrationsbelastningen avsevärt under hela arbetsperioden. Bestäm dessutom säkerhetsåtgärder för att skydda användaren mot vibrationens påverkan, t.ex.: Underhåll av elverktyg och tillsatsverktyg, hålla händerna varma, organisera arbetsförloppen.

4. Transport

Följ nationella föreskrifter gällande hur laster ska bäras eller lyftas.
Vikten på din FRÄSMASTER 18V inklusive transportboxen uppgår till 9,2 kg (5,5 kg inkl. batteri).

När fogfräsen transporteras får endast den bifogade transportboxen användas (se leveransomfattningen 5.2 [9]) samt handtaget som sitter på den.

Handtaget (4) på apparaten eller transportboxen får inte användas för transport med en kran.

SE UPP
Se alltid till att fogfräsen är avstängd vid transport. **Huvudbrytaren (5)** får inte vara aktiverad.

Reservbatteriet måste alltid placeras med kontakterna nedåt i transportboxen. I allmänhet ska batterier som inte används placeras i transportboxen. **Håll batteriet som inte används borta från gem, mynt, nycklar, spikar och andra små metallföremål som kan överbrygga kontakterna.** En kortslutning mellan batterikontakterna kan orsaka brännskador eller brand. Skicka/transportera inte defekta batterier.

Transport får endast ske i lämplig förpackning. Det finns risk för skador på eggarna.

SE UPP
Risk för personskador Se till att du inte aktiverar huvudbrytaren när du tar ut apparaten ur väskan. Ta dessutom inte med händerna i fräsområdet och ta inte på fräsbladet och på eggarna på **styr- (9)/stödrullen (20)** när du tar ut apparaten.

Använd **handtaget (4)** för att lyfta fogfräsen för hand. För placering av fogfräsen i transportboxen måste **dammpåsen (3)** demonteras.

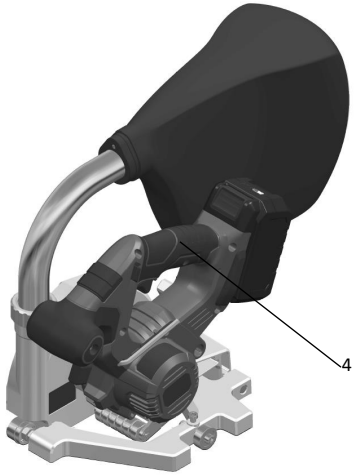

5. Din FRÄSMASTER 18V

5.1. Typskylt och identifiering

Typbeteckningen och seriemärkningen finns på din enhets **typskylt (10)**.
Skriv ner typbeteckningen och seriemärkningen i bruksanvisningen. När du kommunicerar med någon av våra återförsäljare eller
auktoriserade Wolff-serviceverkstäder ska dessa uppgifter alltid anges.

Typ:.....

Serienr: .....

Exempel:

5.2. Leveransomfattning

	Baretool	Sats
Fräsmaster 18V	1x	1x
Transportväska	1x	1x
Utkaströr	1x	1x
Dammpåse	1x	1x
HM-fräsblad Ø 130 x 3,5	1x	1x
Sexkantnyckel stl. 5	1x	1x
Originalbruksanvisning	1x	1x
Översättning av originalbruksanvisningen	1x	1x
Batteri		1x
Laddare		1x

5.3. Översikt över apparatens delar

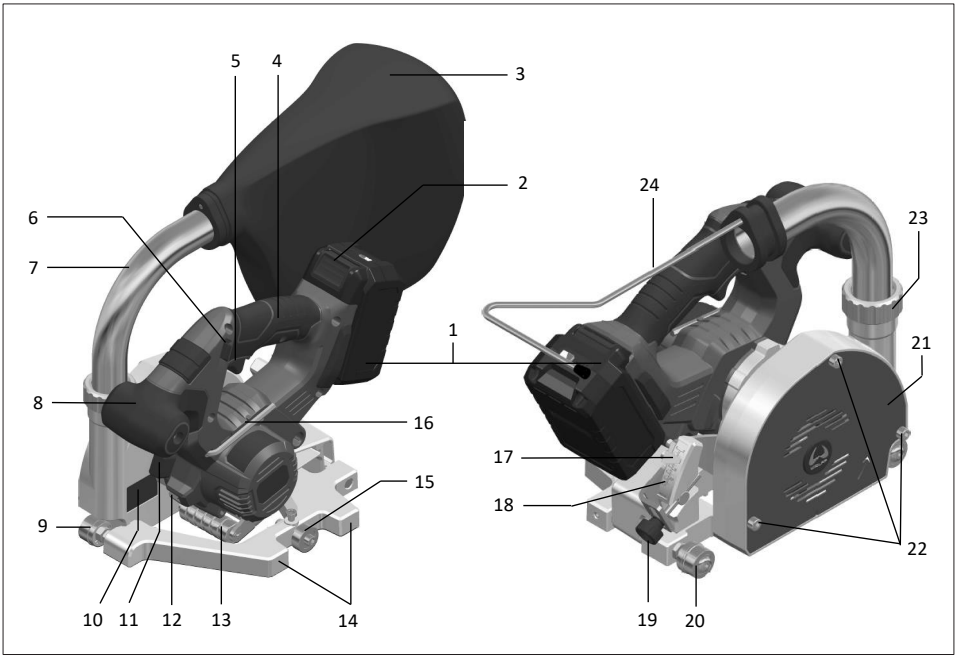

1. Batteri
2. Batterispärr
3. Dammpåse
4. Handtag
5. Huvudbrytare
6. Startspärr huvudbrytare
7. Utkaströr
8. Extrahandtag
9. Styrrulle
10. Typskylt med typbeteckning och seriemärkning
11. Spindellåsknapp (för fräsbladsbyte)
12. Belysning
13. Avkänningsrulle
14. Parallellstopp
15. Löprulle
16. Sexkantnyckel stl. 5
17. Visare (fräsdjup)
18. Skala (fräsdjup)
19. Inställningsskruv (fräsdjup)
20. Stödrulle
21. Skyddsplåt
22. Skruvar för skyddsplåten (för fräsbladsbyte)
23. Anslutningsmutter
24. Dammpåsfäste

6. Inställningar FRÄSMASTER 18V

VARNING

- Ta bort **batteriet (1)** från apparaten före allt inställningsarbete på fogfräsen.
- Det finns risk för personskador pga vassa eggar. Använd därför alltid skyddshandskar.

6.1. Inställning fräsdjup

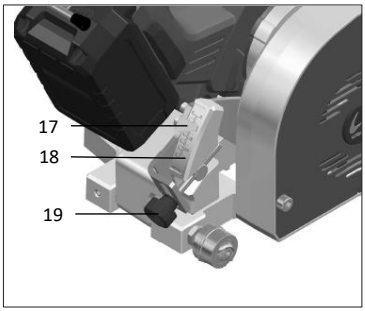

Den raka, övre kanten på **visaren (17)** anger fräsdjupet på **skalan (18)**. Använd **inställningsskruven (19)** för att ställa in fräsdjupet. Som riktvärden kan två tredjedelar av beläggningens tjocklek samt maximalt halva tråddiametern användas. Dock ska alltid tillverkarens uppgifter prioriteras. Kontrollera fräsdjupet med en testfräsning.

6.2. Ställa in styr-/stödrullen

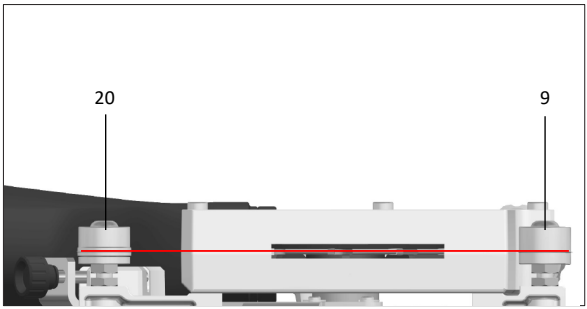

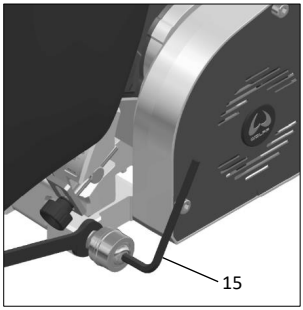

Justera **styrrullen (9)** och **stödrullen (20)** i mitten mot fräsbladet. Lossa den smala sexkantmuttern på grundplattan med en U-nyckel för att ställa in rullarnas position. Rullarna kan tas bort helt med en **sexkantnyckel stl. 5 (15)** för ett byte – efter att den smala sexkantmuttern har lossats med U-nyckeln.

6.3. Ställa in löprullen för noppad beläggning

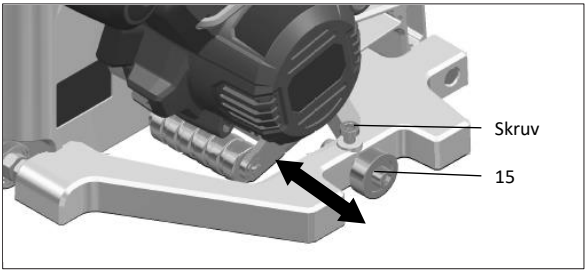

Flytta **löprullen (15)** vid behov vid noppad beläggning. Lossa då skruven med **sexkantnyckeln stl. 5 (16)** och flytta **löprullen (15)** till önskad position. Dra sedan åt skruven igen.

6.4. Utkaströr

VARNING
RISK FÖR PERSONSKADOR pga partiklar som slungas ut.

- FRÄSMASTER 18V får endast användas tillsammans med monterat **utkaströr (7)** med **dammpåse (3)**.
- Använd skyddsglasögon.
- Ta inte i spånutkastet.

Vid monteringen kan **utkaströret (7)** monteras i valfri vinkel. Se till att **anslutningsmuttern (23)** är ordentligt åtdragen.

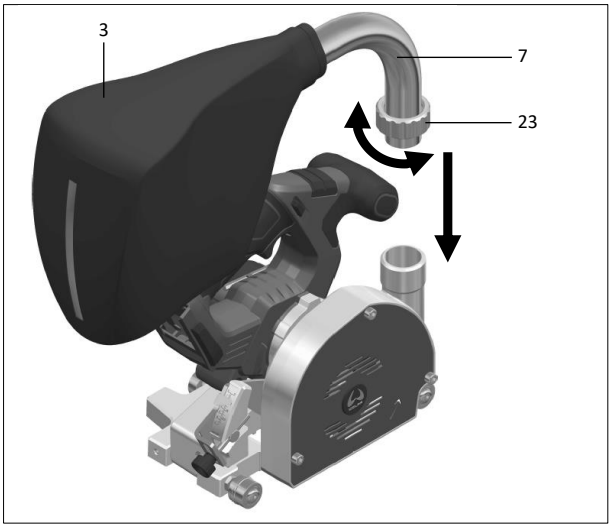

6.5. Fräsbladsbyte

VARNING
Användningen av personlig skyddsutrustning, t.ex. skyddshandskar, minskar risken för personskador.
OBS
Endast original-Wolff-fräsblad får användas (lista med dessa fräsblad i kapitlet Tillbehör 8 [20]).

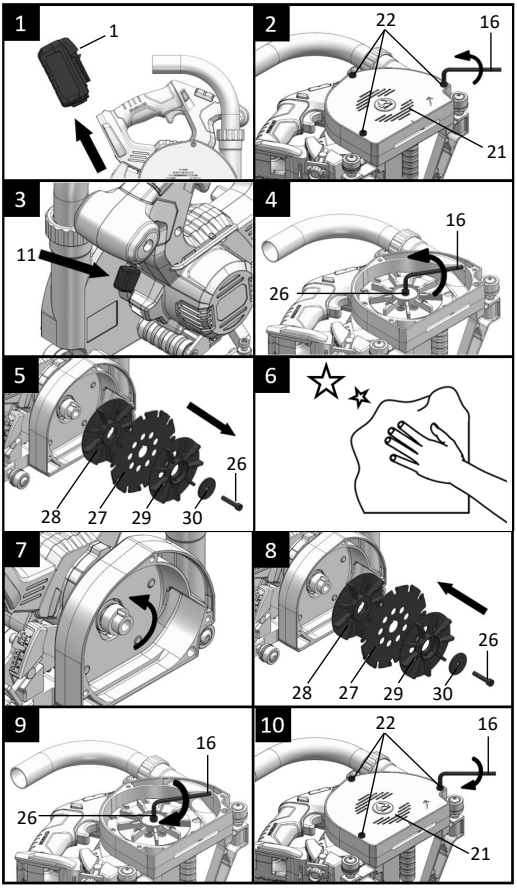

1. **Ta bort batteriet (1)!**
2. Lossa de **tre skruvarna (22)** på **skyddsplåten (21)** med **sexkantnyckeln stl. 5 (16)**. Skruva inte skruvarna genom skyddsplåten. Ta bort skyddsplåten tillsammans med de lossade skruvarna från apparaten.
3. Tryck på **spindellåsknappen (11)** för att låsa fast fräsbladet.
4. Lossa **skruven (26)** i mitten på fräsbladet med **sexkantnyckeln stl. 5 (16).**
5. Demontera **fräsbladet (27).**
6. Rengör navet på apparaten, det nya **fräsbladet (27)** och fläkthjulen. Spännytorna måste vara fria från smuts, fett, olja och vatten.

VARNING
- Eggarna, verktygskroppen och spänndonen ska kontrolleras med avseende på skador och sprickor innan de monteras i maskinen.
- Skadade verktyg ska kontrolleras av en expert.
- Verktyg, vars kropp har spruckit, får absolut inte användas. Det är inte tillåtet att reparera sådana verktyg.

7. Tändernas fräsriktning (pilriktning på **fräsbladet (27)**) och rotationsriktningspilen på **skyddsplåten (21)** måste stämma överens.
8. Sätt in och montera **fräsbladet (27)** och de **båda olika fläkthjulen (28, 29)** i visad ordningsföljd. Det **hålade fläkthjulet (29)** ska alltid monteras ytterst. Dessutom måste alltid **spännbrickan (30)** monteras igen. **Använd aldrig en skadad eller fel spännbricka (30) eller skruv (26).** Fräsbladsunderläggsbrickorna och -skruvarna har konstruerats speciellt för denna fogfräs för optimal prestanda och driftsäkerhet.
9. Dra åt skruven med **sexkantnyckeln stl. 5 (16)**.
10. **Skyddsplåten (21)** måste alltid monteras igen och de **tre skruvarna (22)** ska dras åt med **sexkantnyckeln stl. 5 (16)**.

7. Idrifttagning FRÄSMASTER 18V

7.1. Arbetsmiljö och säkerhet

- **Kontrollera att skyddshuven fungerar felfritt före varje användning. Använd inte fogfräsen om fräsbladet inte går tillbaka in i skyddshuven automatiskt när handtaget släpps.** Kringgå aldrig säkerhetsmekanismerna. Kontrollera skyddshuvens funktion om fogfräsen tappas i golvet.
- **Kontrollera statusen och funktionen på skyddshuvens fjäder. Genomför underhåll på fogfräsen före användningen om skyddshuven och fjädern inte fungerar felfritt.** Skadade delar, klibbiga avlagringar eller anhopning av spån gör så att skyddshuven fördröjs.
- **Lägg inte undan fogfräsen på arbetsbänken eller golvet om skyddshuven inte täcker fräsbladet.** Ett oskyddat fräsblad efterkör och flyttar fogfräsen mot fräsriktningen och fräser i allt som är i vägen. Beakta fräsbladets efterkörningstid.
- **Håll elverktyget i de isolerade greppytorna när du utför arbeten då verktyget kan träffa dolda elkablar eller dess egna anslutningskabel.** Kontakten med en spänningsförande kabel gör även elverktygets metalldelar ledande och orsakar en elektrisk stöt.
- **Apparaten måste hållas under konstant uppsikt då den används.** Fräsbladet kan ta tag i och slunga iväg föremål.
- **Håll barn och andra personer borta när elverktyget används.** Du kan förlora kontrollen över elverktyget om du distraheras.
- Omgivningstemperaturen för FRÄSMASTER 18V är **–10 till 50 °C**. Apparaten får endast användas inom denna omgivningstemperatur.

7.2. Sätta i batteri

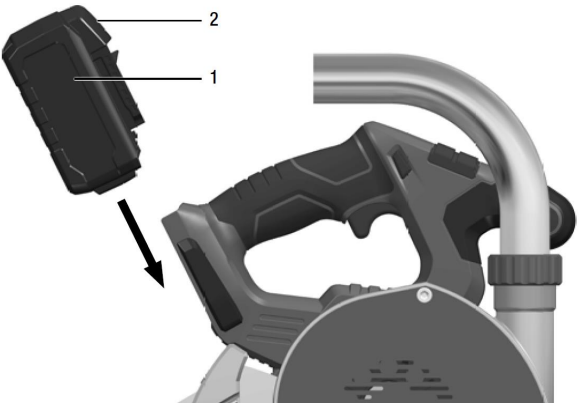

Skjut in det laddade **batteriet (1)** i FRÄSMASTER 18V enligt bilden tills det snäpper in helt. **Batterispärren (2)** måste då inte användas.

Batteriets laddningsnivå
Med ett tryck på knappen kan laddningsnivån kontrolleras med hjälp av batteristatusindikatorns LED-lampa.

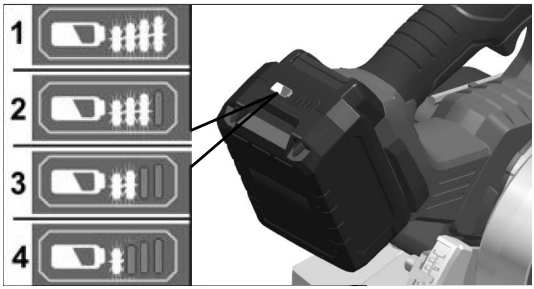

Indikeringen slocknar efter fem sekunder. Om en av LED-lamporna blinkar måste batteriet laddas. Om ingen av LED-lamporna lyser efter ett tryck på knappen är batteriet defekt och måste bytas ut.

7.3. Slå på – fräsning – stäng av

RISK FÖR PERSONSKADOR
Ta inte med händerna i fräsområdet och på fräsbladet. Håll i apparaten med båda händerna. Om båda händerna håller i fogfräsen kan de inte skadas av fräsbladet. Apparaten får endast användas tillsammans med en monterad **skyddsplåt (21)**. Undvik området framför och bakom det roterande fräsbladet.

VARNING
RISK FÖR PERSONSKADOR pga partiklar som slungas ut.

- FRÄSMASTER 18V får endast användas tillsammans med monterat **utkaströr (7)** med **dammpåse (3)**.
- Använd ögonskydd.
- Ta inte i spånutkastet.
- Av säkerhetsskäl kan huvudbrytaren (5) inte låsas och måste hållas så under fräsningen. Slå alltid först på FRÄSMASTER 18V i arbetsposition. Fogfräsen får endast användas tillsammans med en monterad skyddsplåt (21).

Placera **styr- (9) och stödrullen (20)** i rätt i riktning mot fogen innan du startar fräsningen. När apparaten står på golvet ska den inte flyttas eftersom **styr- (9) och stödrullen (20)** repar beläggningen.

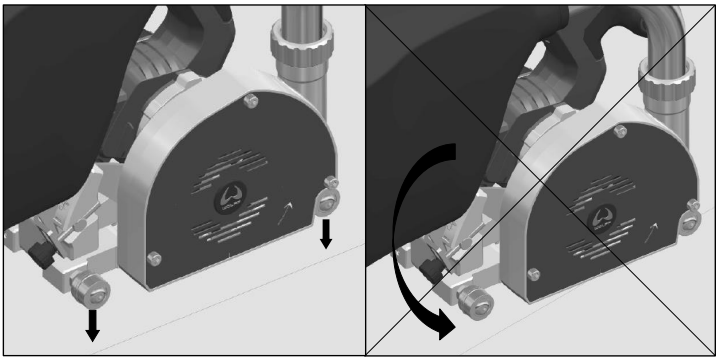

Slå på:

Apparaten måste vara i viloläge när den slås på.

1. Tryck **startspärren (6)** åt vänster/höger och håll den så.
2. Tryck på **huvudbrytaren (5)** och håll den så.
3. Släpp **startspärren (6).**
4. Vrid apparaten i fräsposition.

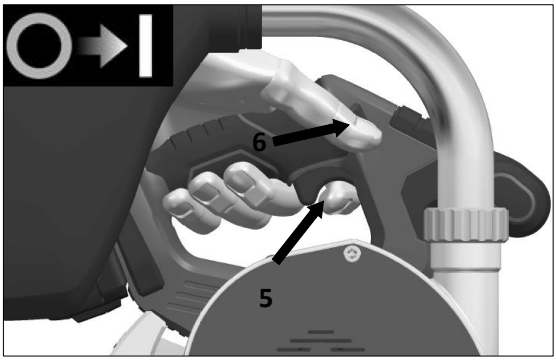

Viloläge

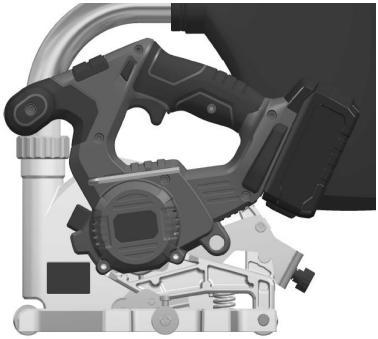

Fräsposition

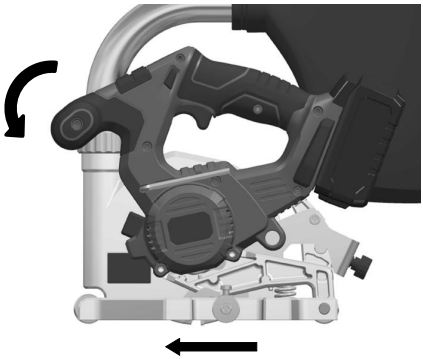

Arbetsriktning

Fräsning:

ANVISNING
Vid hög arbetshastighet minskar apparatens prestanda, försämras fogkvaliteten och förkortas fräsbladets livslängd.
VARNING
Efter avstängningen efterkör fräsbladet en kort stund. När det roterande fräsbladet kommer i kontakt med arbetsstycket kan det uppstå en rekyl.

5. Flytta FRÄSMASTER 18V med jämn arbetshastighet rakt fram längs fogen.

Vi rekommenderar att FRÄSMASTER 18V styrs med en hand på **handtaget (4)** och med den andra handen på fräsbladets hölje eller på **extrahandtaget (8)**. Se då till att luftspalterna på **skyddsplåten (21)** inte täcks igen med handen. Styr FRÄSMASTER 18V med en hand på **handtaget (4)** om en enhandsanvändning är nödvändig. Se till att den andra handen inte befinner sig i fräsområdet.

Stänga av:

6. Vrid apparaten till det övre viloläget i slutet av fogen med **intryckt huvudbrytare (5)**.

7. Släpp **huvudbrytaren (5)**. **Obs:** Fräsbladet efterkör en kort stund.

8. Först nu ska apparaten lyftas från golvet. Se till att du inte tar med händerna i apparatens fräsområde.

Efter arbetets slut:
Rengör FRÄSMASTER 18V och tillbehöret noggrant.

ANVISNING
Den integrerade utsugningen i apparaten ersätter inte rengöringen av fogen mellan fräsningen och svetsningen.
Undvik dammansamlingar på arbetsplatsen.

7.4. Dammpåse

Töm **dammpåsen (3)** regelbundet. Ta då bort **dammpåsen (3) inkl. dammpåsfästet (24)** från **utkaströret (7).** Håll **dammpåsen (3)** över avfallsbehållaren och öppna dragkedjan. **Dammpåsen (3)** kan tömmas med hjälp av lätta skakningar.

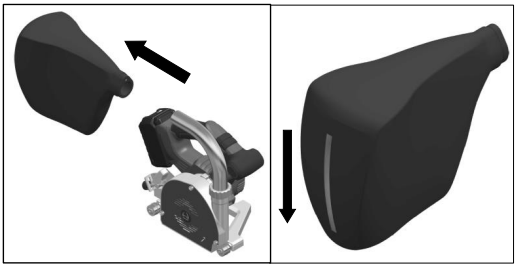

7.5. Parallellstopp

Parallellstoppet (14) har ett avstånd på 150 mm till fräsbladets mitt. Använd parallellstoppet för att fräsa fogar längs befintliga och/eller andra fasta kanter.

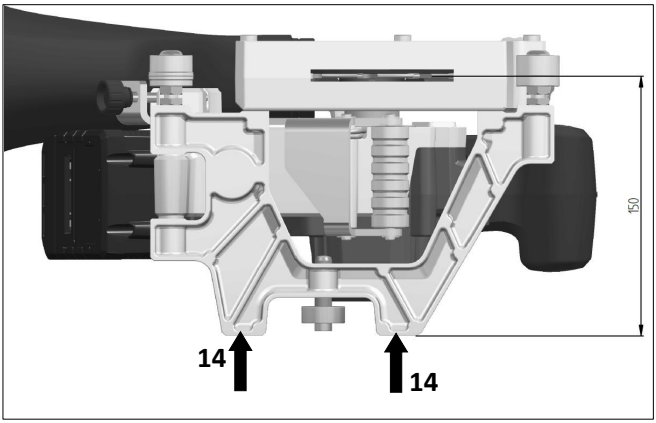

7.6. Laddare och batteri

Beakta **Allmänna säkerhetsanvisningar för elverktyg – använda och hantera det batteridrivna verktyget** i kapitlet 1 [4].

Håll laddaren borta från regn och fukt. Om vatten kommer in i laddaren ökar risken för en elektrisk stöt.
Apparaten är endast lämplig för användning inomhus.

Läs bruksanvisningarna
(specifika anvisningar i tillhörande manualer till laddaren och batteriet), länk på webbplatsen: *http://webcatalog.wolff-tools.com*

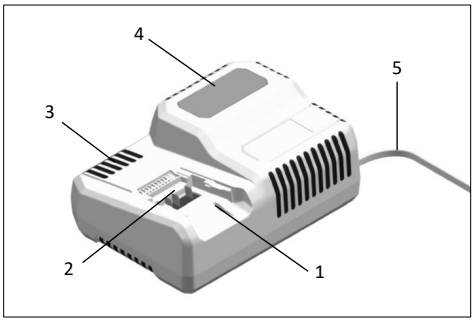

1. Batteriets laddningsplats
2. Kontakter
3. Luftspalter
4. Display för att visa driftstatus
5. Elkabel med elkontakt

Laddaren 18,0 V är avsedd för att ladda Li-Ion-batterier av typen: batteripack 18,0 V (5,0 Ah).

7.7. Anvisningar för en lång livslängd på batteriet och för förvaring

VARNING
- Ladda aldrig batterier vid en temperatur på under 0 °C eller över 50 °C.
- Ladda inte batterier i en miljö med hög luftfuktighet eller hög omgivningstemperatur.
- Täck inte över batterier och laddare under laddningen.
- Dra ut laddarens elkontakt efter avslutad laddning.
- Batteriet får endast förvaras i torr och dammskyddad miljö. Om batterier inte används under en längre tid ska de laddas delvis och förvaras svalt.

Under laddningen värms batteriet och laddaren upp. Detta är normalt.
Li-Ion-batterier har inte den kända ”memory-effekten”. Ändå bör ett batteri laddas ur helt innan laddning och laddningen alltid slutföras helt.

7.8. Laddning

1. Sätt i laddarens elkontakt. Displayens bakgrundsbelysning lyser grönt i **två sekunder** och slocknar sedan igen. **OK** visas.

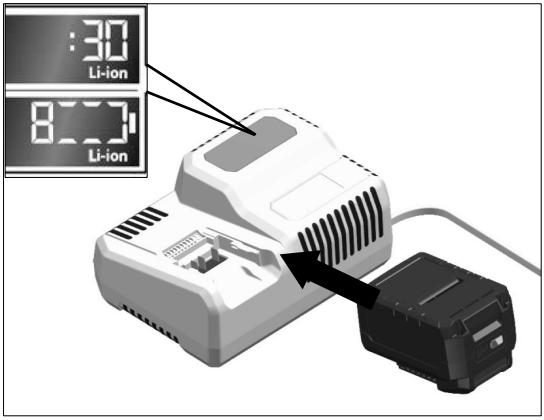

2. Sätt in **batteriet (1)** i laddaren tills det snäpper in helt.
   - På displayen visas växelvis laddningens resterande tid (tills batteriet är fulladdat) och en grafisk bild på laddningsnivån.
   - Displayens bakgrundsbelysning lyser orange om **batteriet (1)** är laddat mindre än 80 %.
   - Fr.o.m. 80 % batteriladdning lyser displayen grönt och **OK** visas.

3. **Batteriet (1)** är fulladdat när indikeringen

visas. Den gröna bakgrundsbelysningen slocknar efter en kort stund.

4. Ta bort **batteriet (1)** ur laddaren.

5. Dra ut elkontakten.

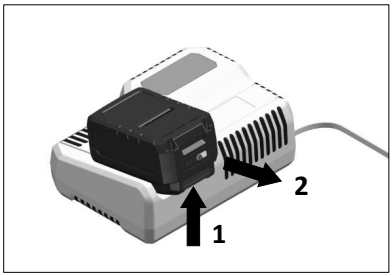

8. Tillbehör

FRÄSMASTER 18V kan utrustas med ett HM- eller PKD-fräsblad. Endast hålade original-WOLFF-fräsblad får användas.

Fräsbladsgeometri	Artikelnummer	Beteckning
	089658	PKD-fräsblad Ø 130 x 3,5 Tandform: konisk Antal tänder: 6
	089625	HM-fräsblad Ø 130 x 2,8 Tandform: parabelformad Antal tänder: 12
	089623	HM-fräsblad Ø 130 x 3,5 Tandform: parabelformad Antal tänder: 12

9. Varnings- och felmeddelanden

Batteriets laddningsnivå:
Indikeringen slocknar efter fem sekunder. Om en av LED-lamporna blinkar måste batteriet laddas. Om ingen av LED-lamporna lyser efter ett tryck på knappen är batteriet defekt och måste bytas ut.

ANVISNING
Det är fel på batteriet eller laddaren om displayen blinkar efter att batteriet har satts i laddaren.

Displayen blinkar långsamt och bakgrundsbelysningen är orange.
Batteriet är för varmt eller för kallt. När batteriet har uppnått laddningstemperaturen (0–50 °C) startar laddningen.

Displayen blinkar snabbt och bakgrundsbelysningen är röd.
Ta ut batteriet ur laddaren och sätt i det igen. Vid samma indikering är batteriet defekt. Byt batteriet eller låt en fackverkstad kontrollera det.
Om detta felmeddelande även visas med ett annat batteri är laddaren defekt. Låt en fackverkstad kontrollera laddaren.

10. Vanliga frågor, orsaker och åtgärder

Det frästa spåret är inte i mitten jämfört med kantfogen:
- Kontrollera fräsbladets bladtjocklek (2,6 mm). Viktigt: Endast original-Wolff-fräsblad får användas.
- Kontrollera styrrullens och stödrullens inställning.

Fräsfogens djup varierar:
- Se till att användaren använder en jämn tryckkraft under fräsningen.

Fräsbladets hållbarhet förkortas avsevärt:
- För att påverka golvegenskaperna tillsätter beläggningstillverkaren tillsatser som kan påverka fräsbladets hållbarhet negativt. Vi rekommenderar att ett PKD-fräsblad används för fräsning av skyddsbeläggningar.

Apparaten sätts igen:
- Kontrollera frästjupets inställning. Vid ett för djupt frästjup kan limrester fastna på kåpan och på utkaströret, och på så orsaka ett spånstopp.
- Minska arbetshastigheten.
- Kontrollera att luftspalterna i **skyddsplåten (21)** är fria, särskilt under fräsningen.
- Rengör och genomför underhåll regelbundet på apparaten.

Fräsbladet fastnar:
- Stäng av fogfräsen och håll apparaten stilla i arbetsmaterialet tills fräsbladet har stannat om fräsbladet fastnar eller om du avbryter arbetet. Försök aldrig att dra ut fogfräsen ur arbetsstycket när fräsbladet fortfarande är i rörelse, annars kan det uppstå en rekyl. Ta reda på och åtgärda orsaken till att fräsbladet fastnar. Se till att fogfräsen är i mitten av fogen om du fortsätter att fräsa i en befintlig fog.
- Kontrollera att fräsbladet är rätt monterat (särskilt rotationsriktningen).

Rekyl på apparaten:
En rekyl är en plötslig reaktion (pga att fräsbladet fastnar eller är felinställt) som lyfter fogfräsen ur arbetsstycket i riktning mot användaren.

En rekyl är följden av en felaktig användning av fogfräsen. Den kan förhindras genom lämpliga säkerhetsåtgärder enligt följande beskrivning.
- Håll fast fogfräsen med båda händerna och placera armarna i ett läge där du kan hålla emot rekylkrafterna. Håll dig alltid på sidan av fräsbladet och aldrig i linje med fräsbladet.
- Använd inte slöa eller skadade fräsblad. Fräsblad med slöa eller felinställda tänder gör ett för smalt frässpår och orsakar därmed en högre friktion, gör så att fräsbladet fastnar och att en rekyl uppstår.
- Se alltid till att slå på apparaten på rätt sätt.
- Kontrollera att fräsbladet är rätt monterat (särskilt rotationsriktningen).
- Rengör och genomför underhåll regelbundet på apparaten.

11. Underhåll

VARNING
- Ta bort **batteriet (1)** från apparaten före allt underhållsarbete på fogfräsen.
- Det finns risk för personskador pga vassa eggar. Använd därför alltid skyddshandskar.

11.1. FRÄSMASTER 18V

- Använd inte vatten eller flytande rengöringsmedel.
- Blås rent kåpan invändigt tillsammans med spindeln regelbundet med torr tryckluft.
- Rengör apparaten utvändigt, särskilt inställningsanordningen och alla rullar, så att inte fräsfogens noggrannhet påverkas.
- Spreja lederna med maskinolja ibland.
- Rengör luftspalterna i skyddsplåten regelbundet.

11.2. Fräsblad

Skötsel
- Fräsbladet ska skyddas mot fukt för att förhindra korrosion.
- Rengöringsmedel kan angripa huden eller ögonen och skada verktyget. Använd hand- och ögonskydd vid rengöringen.
- Använd endast lämpliga rengöringsmedel. Rengöringsmedelstillverkarens anvisningar ska beaktas.

Avsedd användning
- Fogfräsen FRÄSMASTER 18V får endast användas med arbetshastigheten och varvtalet som står på verktygskroppen.

Reparation/vässa

Läs bruksanvisningarna
(specifika anvisningar i tillhörande manual till fräsbladet), länk på webbplatsen:
http://webcatalog.wolff-tools.com

11.3. Laddare och batteri

VARNING
Dra ut elkontakten före allt underhållsarbete på laddaren.
Använd inte vatten eller flytande rengöringsmedel.

- Ta bort smuts och damm från kåpan med en torr trasa.

Läs bruksanvisningarna
(specifika anvisningar i tillhörande manualer till laddaren och batteriet), länk på webbplatsen:
http://webcatalog.wolff-tools.com

12. Service och reparation

Reparationer får endast utföras av auktoriserade **Wolff-serviceverkstäder**. Dessa garanterar professionell hjälp med **reparationen**. Endast originaldelar enligt gällande reservdelslista används. Reservdelarna finns på internet på: *http://webcatalog.wolff-tools.com*.

ANVISNING

- Lossa inte skruvarna på motorkåpan under garantitiden. Om detta inte följs upphör tillverkarens garantiåtaganden att gälla.
- När batteriet skickas måste man se till att deklarationen (farligt gods) är rätt.

13. Försäkran om överensstämmelse

(I enlighet med maskindirektivet 2006/42/EG, bilaga II B)
Uzin Utz Tools GmbH & Co.KG, Ungerhalde 1, D-74360 Ilsfeld försäkrar att apparaten

Beteckning:	Cirkelsåg
Typ:	FRÄSMASTER 18V

uppfyller kraven i nedan nämnda EU-direktiv i utförandet i vilket den saluförs av Wolff GmbH & Co.KG.

Direktiv:	2006/42/EG, 2014/30/EU, 2011/65/EU
Harmoniserade standarder:	EN ISO 12100, EN 62841-1, EN 62841-2-5, EN 55014-1, EN 61000-3-2

Dokumentationsansvarig: Dieter Hammel, Manager Product Conformity
Ilsfeld, 2020-03-31

Dieter Hammel

14. Avfallshantering

Avfallshantera inte uttjänta komponenter i hushållssoporna.

Avfallshantera alltid uttjänta komponenter via en återvinningscentral, via ett försäljningsställe eller din Wolff-återförsäljare.

VARNING
Kasta inte batterier i hushållssoporna, i öppen eld eller i vattnet. Öppna inte uttjänta batterier. Skicka inte defekta batterier eller batterier med skadat hölje.

Endast i EU:
Enligt direktivet 2006/66/EG måste defekta eller förbrukade batterier återvinnas.

ANVISNING
Informera dig om avfallshanteringsmöjligheter hos din återförsäljare.

15. Garanti

Garantitiden för nya Wolff-maskiner är ett år fr.o.m. datumet för utlämning/leverans till kunden om inga andra lagstadgade föreskrifter gäller.

Vid garantianspråk måste även följande dokument visas:
faktura eller kvitto.

Alla reparationer inom ramen för garantin måste utföras av en av oss auktoriserad Wolff-serviceverkstad. Reparationer som man själv har utfört/ofackmannamässiga reparationer leder alltid till att garantiåtagandena upphör att gälla. Detta gäller även för ofackmannamässig hantering och/eller användning.

Byte av delar, tillbehör och övriga ändringar på Wolff-maskiner
Wolff-maskiner är mycket säkra och tillförlitliga för användaren. För att bibehålla detta får Wolff-maskinen inte förändras när det gäller skicket den hade från fabrik vid leveransen, utan att följande regler beaktas. Dessa regler gäller både för bytet av delar, tillbehör och för övriga tekniska ändringar.

- Allt arbete på Wolff-maskinen får uteslutande genomföras av en fackverkstad som har motsvarande utbildad och erfaren personal samt nödvändiga hjälpmedel. Vi rekommenderar därför auktoriserade Wolff-serviceverkstäder.

- Kontakta alltid en auktoriserad Wolff-serviceverkstad eller oss som tillverkare vid ett nödvändigt byte av delar, tillbehör och övriga tekniska ändringar.

- Vi rekommenderar att endast säkerhetstestade original-Wolff-reservdelar och original-Wolff-tillbehör används, som har godkänts av oss som tillverkare.

- Dessa reservdelar och tillbehör finns hos din auktoriserade Wolff-serviceverkstad som även gärna genomför en fackmannamässig montering åt dig. Original-Wolff-reservdelar och original-Wolff-tillbehör har testats speciellt med avseende på säkerhet och lämplighet för Wolff-maskiner.
  Vi kan varken bedöma eller garantera säkerheten och lämpligheten på andra än original-Wolff-reservdelar och original-Wolff-tillbehör.

- Våra tekniska direktiv måste alltid beaktas för att driftsäkerheten ska kunna garanteras och för att undvika skador vid tekniska ändringar – oavsett av vilken typ. Kontakta oss gärna även vid andra frågor som gäller Wolff-maskinen.

Vi tackar för din förståelse för att vi inte ansvarar för skador som har uppstått pga ofackmannamässigt arbete eller om ovan nämnda regler inte följs.

Tillykke med købet af din FRÄSMASTER 18V.

Du har valgt en førsteklasses fugefræser.
FRÄSMASTER 18V er udviklet og produceret i henhold til det aktuelle tekniske udviklingsniveau inden for den plastbearbejdende industri. Der anvendes materialer af høj kvalitet til fremstillingen af apparatet.

Opbevar alle sikkerhedshenvisninger og anvisninger.

FRÄSMASTER 18V
Fugefræser

Du finder flere oplysninger om **FRÄSMASTER 18V** samt specifikke anvisninger i de tilhørende vejledninger til opladeren, det genopladelige batteri og fræserbladet på www.wolff-tools.com.

1. Generelle sikkerhedshenvisninger for elværktøjer

ADVARSEL Læs alle sikkerhedshenvisninger, anvisninger, illustrationer og tekniske data, der leveres sammen med dette elværktøj. Hvis de nedenstående anvisninger ikke overholdes, kan det forårsage elektrisk stød, brand og/eller alvorlige kvæstelser. **Opbevar alle sikkerhedshenvisninger og anvisninger til fremtidig brug.** Begrebet "elværktøj", der anvendes i sikkerhedshenvisningerne refererer til de netdrevne elværktøjer (med netledning) eller til batteridrevne elværktøjer (uden netledning).

1. **Sikkerhed på arbejdspladsen**
   a. **Hold dit arbejdsområde rent og sørg for, at der er god belysning.** Uorden eller uoplyste arbejdsområder kan medføre ulykker.
   b. **Arbejd ikke med elværktøjet i omgivelser, hvor der er eksplosionsfare og hvor der befinder sig brændbare væsker, gasser eller støv.** Elværktøj laver gnister, som kan antænde støvet eller dampene.
   c. **Hold børn og andre personer borte, når elværktøjet anvendes.** Hvis du bliver distraheret, kan du miste kontrollen over elværktøjet.

2. **Elektrisk sikkerhed**
   a. **Elværktøjets tilslutningsstik skal passe i stikkontakten. Stikket må på ingen måde ændres. Anvend ikke adapterstik sammen med jordede elværktøjer.** Uændrede stik og passende stikkontakter reducerer risikoen for elektrisk stød.
   b. **Undgå fysisk kontakt med jordede overflader som rør, radiatorer, komfurer og køleskabe.** Der er en forøget risiko for elektrisk stød, hvis din krop er jordet.
   c. **Hold elværktøjer borte fra regn eller fugt.** Indtrængningen af vand i et elværktøj øger risikoen for elektrisk stød.
   d. **Anvend ikke tilslutningsledningen til andre formål, f.eks. til at bære eller hænge elværktøjet op eller til at trække stikket ud af stikkontakten. Hold tilslutningsledningen borte fra varme, olie, skarpe kanter eller værktøjsdele, der bevæger sig.** Beskadigede eller snoede tilslutningsledninger øger risikoen for elektrisk stød.

e. **Hvis du arbejder med elværktøjet udendørs, må du kun anvende forlængerledninger, der også er egnede til udendørs brug.** Anvendelsen af en forlængerledning, der er egnet til udendørs brug, reducerer risikoen for elektrisk stød.

f. **Hvis anvendelsen af elværktøjet i fugtige omgivelser ikke kan undgås, skal du bruge en fejlstrømsafbryder.** Anvendelsen af en fejlstrømsafbryder reducerer risikoen for elektrisk stød.

3. Personers sikkerhed

a. **Vær opmærksom, pas på, hvad du laver og vær fornuftig, når du arbejder med et elværktøj. Anvend ikke et elværktøj, hvis du er træt eller er påvirket af stoffer, alkohol eller medicin**. Et øjebliks uopmærksomhed ved brugen af elværktøjet kan medføre alvorlige kvæstelser.

b. **Bær personligt sikkerhedsudstyr og altid beskyttelsesbriller.** Anvendelsen af personligt sikkerhedsudstyr, som støvmaske, skridsikre sikkerhedssko, beskyttelseshjelm eller høreværn, afhængig af elværktøjets type og anvendelse, reducerer risikoen for kvæstelser.

c. **Undgå en utilsigtet idriftsættelse. Kontrollér, at elværktøjet er slukket, inden du tilslutter det ved strømforsyningen og/eller det genopladelige batteri samt løfter eller bærer det.** Hvis du, mens du bærer elværktøjet, har fingeren på kontakten eller tilslutter elværktøjet ved strømforsyningen, mens det er tændt, kan det medføre ulykker.

d. **Fjern indstillingsværktøjerne eller skruenøglerne, inden du tænder elværktøjet.** Et værktøj eller en nøgle, som befinder sig i en af elværktøjets drejende dele, kan medføre kvæstelser.

e. **Undgå en unormal kropsholdning. Sørg for, at du står stabilt og hold altid ligevægten.** På den måde kan du bedre kontrollere elværktøjet i uventede situationer.

f. **Bær egnet tøj. Bær ikke tøj med vidde eller smykker. Hold hår og tøj borte fra dele, der bevæger sig.** Løst tøj, smykker eller langt hår kan opfanges af dele, der bevæger sig.

g. **Hvis der kan monteres støvudsugere og støvopsamlere, skal disse tilsluttes og anvendes korrekt.** Anvendelsen af en støvudsuger kan reducere risici som følge af støv.

h. **Lul dig ikke ind i falsk tryghed, og sæt dig ikke ud over sikkerhedsreglerne for elværktøjet, selv om du efter mange ganges brug er fortrolig med elværktøjet.** En uagtsom handling kan på brøkdelen af et sekund medføre alvorlige kvæstelser.

4. Anvendelse og behandling af elværktøjet

a. **Overbelast ikke elværktøjet. Anvend det elværktøj, der er beregnet til dit arbejde.** Med det passende elværktøj arbejder du bedre og mere sikkert i det angivne arbejdsområde.

b. **Anvend ikke et elværktøj, hvis dets kontakt er defekt.** Et elværktøj, der ikke længere kan tændes og slukkes, er farligt og skal repareres.

c. **Træk stikket ud af stikkontakten og/eller fjern et aftageligt batteri, inden du foretager apparatindstillinger, skifter indsatsværktøjsdele eller lægger elværktøjet væk.** Denne forsigtighedsforanstaltning forhindrer utilsigtet start af elværktøjet.

d. **Opbevar elværktøjer, der ikke anvendes, uden for børns rækkevidde. Lad ikke personer anvende elværktøjet, der ikke er fortrolige med dette, eller ikke har læst disse anvisninger.** Elværktøjer er farlige, hvis de anvendes af uerfarne personer.

e. **Plej elværktøjer og indsatsværktøj med omhu. Kontrollér, om bevægelige dele fungerer fejlfrit og at de ikke sidder fast, om dele er brækket eller er så beskadiget, at elværktøjets funktion er påvirket. Lad beskadigede dele reparere, inden elværktøjet anvendes.** Mange ulykker skyldes dårligt vedligeholdte elværktøjer.

f. **Hold skærende værktøjer skarpe og rene.** Omhyggeligt plejede skærende værktøjer med skarpe skærende kanter sætter sig sjældnere fast og er lettere at styre.

g. **Anvend elværktøj, tilbehør, indsatsværktøj osv. iht. disse anvisninger. Tag hensyn til arbejdsbetingelserne og det arbejde, der skal udføres.** Brugen af elværktøjer til andre anvendelser end de beregnede kan medføre farlige situationer.

h. **Hold håndtag og håndtagsflader tørre, rene og fri for olie og fedt.** Glatte håndtag og håndtagsflader tillader ikke sikker betjening og kontrol af elværktøjet i uforudsete situationer.

5. Anvendelse og behandling af det batteridrevne værktøj

a. **Oplad kun de genopladelige batterier med opladere, der anbefales af producenten.** Ved en oplader, som er beregnet til bestemte typer genopladelige batterier, er der brandfare, hvis den anvendes med andre genopladelige batterier.

b. **Anvend kun de dertil beregnede genopladelige batterier i elværktøjerne.** Brugen af andre genopladelige batterier kan medføre kvæstelser og brandfare.

c. **Hold det genopladelige batteri, der ikke anvendes, borte fra klips, mønter, nøgler, søm, skruer eller andre små metalgenstande, der kan forårsage en omgåelse af kontakterne.** En kortslutning mellem batterikontakterne kan medføre forbrændinger eller ild.

d. **Ved forkert anvendelse kan der komme væske ud af det genopladelige batteri. Undgå kontakt med væsken. Skyl med vand ved tilfældig kontakt. Hvis der kommer batterivæske i øjnene, skal du også have lægehjælp.** Udtrædende batterivæske kan medføre hudirritationer eller forbrændinger.

e. **Anvend ikke et beskadiget eller ændret genopladeligt batteri.** Beskadigede eller ændrede genopladelige batterier kan opføre sig uforudsigeligt og medføre ild, eksplosion og fare for kvæstelser.

f. **Udsæt ikke et genopladeligt batteri for ild eller for høje temperaturer.** Ild eller temperaturer over 50 °C kan få det genopladelige batteri til at eksplodere.

g. **Følg anvisningerne til opladningen, og oplad aldrig det genopladelige batteri eller det batteridrevne værktøj uden for det temperaturområde, der angives i driftsvejledningen.** Forkert opladning eller opladning uden for det tilladte temperaturområde kan ødelægge det genopladelige batteri og øge brandfaren.

6. Service

a. **Lad kun dit elværktøj reparere af kvalificeret fagpersonale og kun med originale reservedele.** Dermed sikres det, at elværktøjets sikkerhed opretholdes.

b. **Vedligehold aldrig beskadigede genopladelige batterier.** Enhver vedligeholdelse af genopladelige batterier bør kun foretages af producenten eller autoriserede kundeservicesteder.

2. Anvendelse

2.1. Korrekt anvendelse

FRÄSMASTER 18V er beregnet til professionel anvendelse på gulve inden i bygninger.

Fræsning af fuger i elastiske gulvbelægninger (kunststof- og naturbelægning), lagt i form af:
- ruller/banevarer
- planker/plader

Anvend udelukkende originale reservedele og originalt tilbehør fra Wolff, da der i modsat fald ikke kan gøres garanti- og/eller erstatningskrav gældende.

2.2. Ikke korrekt anvendelse

Enhver anden eller yderligere anvendelse betragtes som ikke korrekt.

Anvend aldrig FRÄSMASTER 18V
- til fræsning af fuger i andre materialer som f.eks. metal, sten, …
- til skæring/adskillelse af materialer
- med andre værktøjer end de dertil beregnede fræserblade.

3. Tekniske data

		FRÄSMASTER 18V
Batterikapacitet li-ion	Ah	5,0
Batterispænding	V	18,0
Opladningstid (batteri)	min	maks. 45
Tomgangsomdrejningstal	o/min	5.000
Fræserblad-monteringsboring	mm	20
Fræserblad-diameter	mm	130
Stambladstykkelse	mm	2,6
Fræsedybde	mm	0 - 6, trinløs
Lydtryksniveau	L_{pA} (dB)	81,3 (K = 3 dB)
Lydeffektniveau	L_{WA} (dB)	92,3 (K = 3 dB)
Vibrationsniveau	A_h (m/s^2)	<2,5 (K = 1,5m/s^2)
Vægt	kg	5,5 (inkl. genopladeligt batteri)
	lbs	12,2
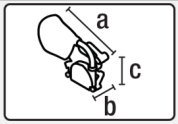	a) mm/inch	445/17,5
	a) mm/inch	212/8,4
	a) mm/inch	336/13,2
		CE

Forbehold for tekniske ændringer.

Støj- og vibrationsværdierne er blevet beregnet iht. EN 62841. De angivne måleværdier gælder for nye apparater. I den daglige brug ændrer støj- og vibrationsværdierne sig, afhængigt af den måde elværktøjet anvendes på, specielt hvilken type arbejdsemne, der bearbejdes.

HENVISNING
Det vibrationsniveau, der angives i disse anvisninger er blevet målt iht. en målemetode, der er standardiseret i EN 62841, og kan anvendes til sammenligning af elværktøjer. Det egner sig til en foreløbig vurdering af vibrationsbelastningen. Det angivne vibrationsniveau repræsenterer elværktøjets hovedsagelige anvendelser. Hvis elværktøjet dog benyttes til andre anvendelser, med afvigende indsatsværktøj eller utilstrækkelig vedligeholdelse, kan vibrationsniveauet afvige. Dette kan øge vibrationsbelastningen over hele arbejdstiden betydeligt. For en nøjagtigt vurdering af vibrationsbelastningen bør der også tages hensyn til de tidspunkter, hvor apparatet er slukket eller kører, men dog ikke anvendes. Dette kan reducere vibrationsbelastningen over hele arbejdstiden betydeligt. Fastsæt yderligere sikkerhedsforanstaltninger til beskyttelse af operatørerne mod effekten fra vibrationer, f.eks.: Vedligeholdelse af elværktøj og indsatsværktøjer, varmholdning af hænderne, organisering af arbejdsprocesserne.

4. Transport

Overhold de nationalt gældende forskrifter, når laster skal bæres eller hæves.
Vægten på din FRÅSMASTER 18V inklusive transportkuffert udgør 9,2 kg (5,5 kg inkl. genopladeligt batteri).

Anvend udelukkende transportkufferten, der er indeholdt i leveringsomfanget (se leveringsomfang 5.2 [9]), til transport af fugefræseren.

Anvend aldrig **håndtaget (4)** på apparatet eller på transportkufferten til transport med en kran.

FORSIGTIG
Kontrollér altid, at fugefræseren er slukket under transporten. **Hovedafbryderen (5)** må ikke være aktiveret.

Erstatningsbatteriet skal altid opbevares med kontakterne nedad i transportkufferten. Generelt skal de anvendte genopladelige batterier opbevares i transportkufferten. **Hold det genopladelige batteri, der ikke anvendes, borte fra klips, mønter, nøgler, søm, skruer eller andre små metalgenstande, der kan forårsage en omgåelse af kontakterne.** En kortslutning mellem batterikontakterne kan medføre forbrændinger eller ild. Send/transporter ikke defekte genopladelige batterier.

Transport må kun foretages i egnet emballage. Der er risiko for at beskadige skærene.

FORSIGTIG
FARE FOR KVÆSTELSER Kontrollér, at du ikke aktiverer hovedafbryderen, når du tager apparatet ud af kufferten. Sæt derudover ikke hænderne ind i fræseområdet, og rør ikke ved fræserbladet og skærene på **styre- (9) / efterstyrerullen (20)**, når apparatet tages ud**.**

Brug **håndtaget (4)** til manuelt løft af fugefræseren. Når fugefræseren lægges i transportkufferten, skal **støvposen (3)** afmonteres.

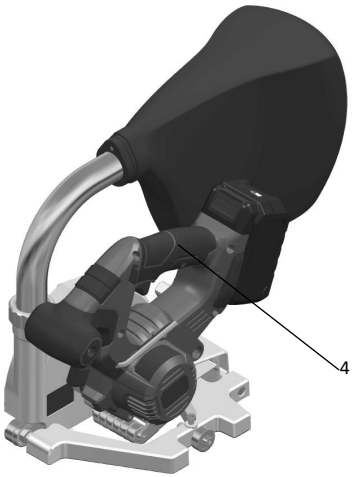

5. Din FRÄSMASTER 18V

5.1. Typeskilt og identificering

Typebetegnelsen og seriemærkningen findes på **typeskiltet (10)** på dit apparat.
Overfør disse oplysninger til din betjeningsvejledning. Ved alle spørgsmål til vores repræsentation eller eller et autoriseret Wolff-servicecenter skal du altid anvende disse oplysninger.

Type:.....

Serienr.: .....

Eksempel:

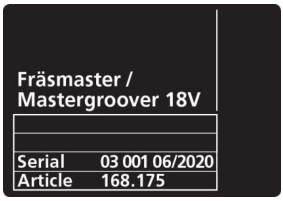

5.2. Leveringsomfang

	Baretool	Sæt
Fräsmaster 18V	1x	1x
Transportkuffert	1x	1x
Udkastningsrør	1x	1x
Støvpose	1x	1x
Hårdmetal-fræserblad Ø130x3,5	1x	1x
Unbrakonøgle str. 5	1x	1x
Original betjeningsvejledning	1x	1x
Oversættelse af original betjeningsvejledning	1x	1x
Genopladeligt batteri		1x
Oplader		1x

5.3. Oversigt over apparatdele

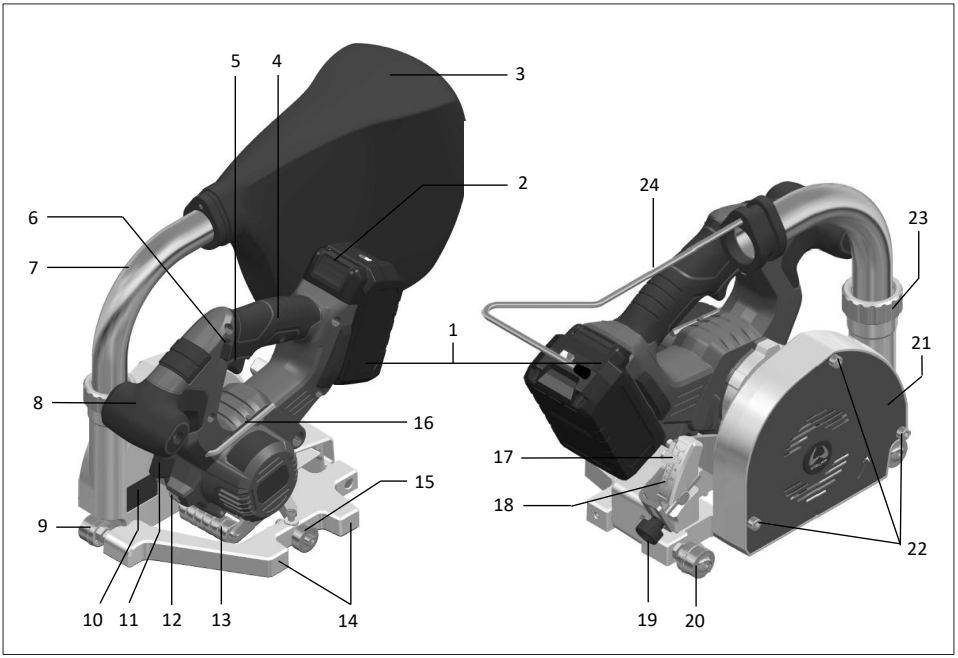

1. Genopladeligt batteri
2. Oplåsning genopladeligt batteri
3. Støvpose
4. Håndtag
5. Hovedafbryder
6. Tilkoblingsspærre hovedafbryder
7. Udkastningsrør
8. Ekstrahåndtag
9. Styrerulle
10. Typeskilt med typebetegnelse og seriemærke
11. Spindel-låseknap (til fræserbladsskift)
12. Belysning
13. Følerrulle
14. Parallelanslag
15. Løberulle
16. Unbrakonøgle str. 5
17. Viser (fræsedybde)
18. Skala (fræsedybde)
19. Indstillingsskrue (fræsedybde)
20. Efterstyrerulle
21. Beskyttelsesplade
22. Skruer til beskyttelsesplade (til fræserbladsskift)
23. Forbindelsesmøtrik
24. Støvposeophængning

6. Indstillinger FRÄSMASTER 18V

ADVARSEL

- Fjern det **genopladelige batteri (1)** fra apparatet inden alt indstillingsarbejde på fugefræseren.
- Der er fare for kvæstelser på grund af skarpe skær. Bær derfor altid beskyttelseshandsker.

6.1. Indstilling af fræsedybde

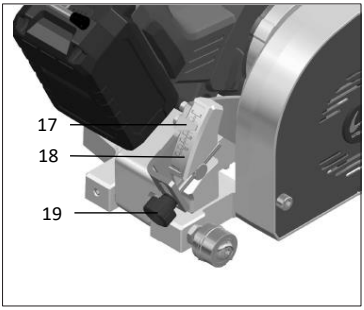

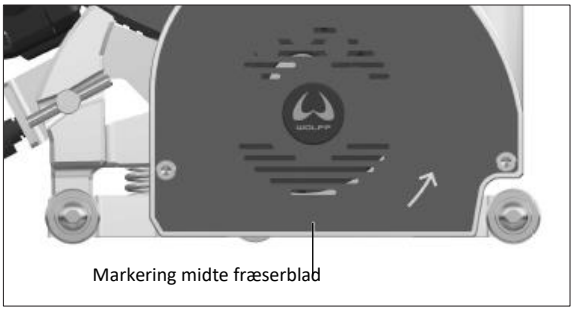

Den lige, øverste kant på **viseren (17)** angiver fræsedybden på **skalaen (18)**. Til indstilling af fræsedybden skal du anvende **indstillingsskruen (19).** Som vejledende værdier kan man anvende totredjedele af belægningstykkelsen samt maksimalt den halve tråddiameter. Det er dog altid producentens angivelser, der har forrang. Kontrollér fræsedybden vha. testfræsning.

6.2. Indstilling af styre- og efterstyrerullen

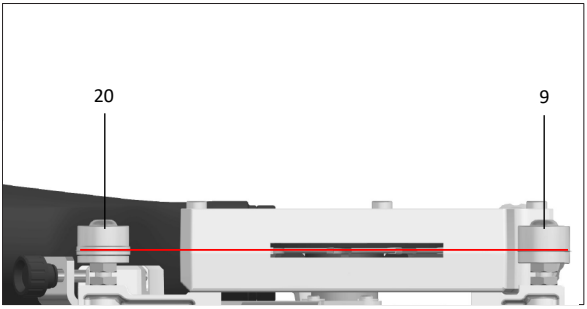

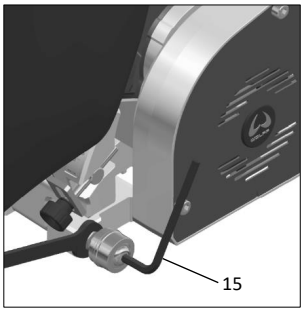

Justér styrerullen (9) og **efterstyrerullen (20)** til midten af fræserbladet. Til indstilling af rullernes position skal du løsne den smalle sekskantmøtrik ved grundpladen med en gaffelnøgle. Rullerne kan i forbindelse med et skift – efter løsning af den smalle sekskantmøtrik med gaffelnøglen – fjernes helt med en **unbrakonøgle str. 5 (15)**.

6.3. Indstilling af løberullen til nubrede belægninger

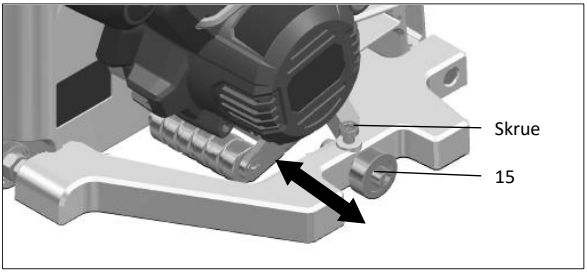

Ved nubrede belægninger flyttes **løberullen (15)** efter behov. Til dette formål skal du løsne skruen med **unbrakonøglen str. 5 (16)**, og flytte **løberullen (15)** til den ønskede position. Derefter spændes skruen igen.

6.4. Udkastningsrør

ADVARSEL
FARE FOR KVÆSTELSER på grund af udslyngede partikler.

- FRÄSMASTER 18V må kun anvendes med monteret **udkastningsrør (7)** med **støvpose (3)**.
- Bær beskyttelsesbriller.
- Sæt ikke hænderne ind i spånudkasteren.

Ved monteringen kan **udkastningsrøret (7)** monteres i en vilkårlig vinkel. Vær opmærksom på, at **forbindelsesmøtrikken (23)** er spændt korrekt.

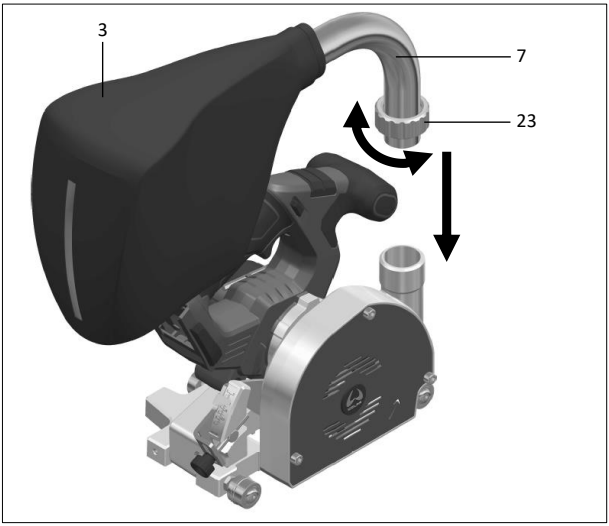

6.5. Fræserbladsskift

ADVARSEL
Risikoen for kvæstelser reduceres, hvis man bærer personligt sikkerhedsudstyr, som beskyttelseshandsker.
OBS!
Der må udelukkende anvendes originale Wolff-fræserblade (der er en oplistning af disse fræserblade i kapitlet Tilbehør 8 [20]).

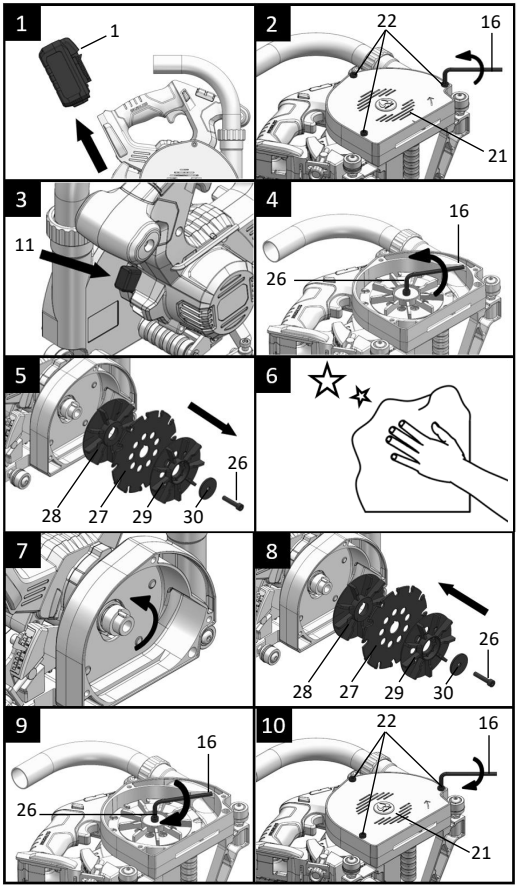

1. **Fjern det genopladelige batteri (1)!**
2. Løsn de **tre skruer (22)** på **beskyttelsespladen (21)** med **unbrakonøgle str. 5 (16)**. Skru ikke skruerne gennem beskyttelsespladen. Fjern beskyttelsespladen sammen med de løsnede skruer fra apparatet.
3. Tryk på **spindel-låseknappen (11)** for at fastlåse fræserbladet
4. Løsn **skruen (26)** midt på fræserbladet med **unbrakonøgle str. 5 (16)**
5. Afmontér **fræserbladet (27)**
6. Rengør apparatets nav, det **fræserblad (27)**, der skal isættes og ventilatorhjulene. Spændfladerne skal være fri for snavs, fedt, olie og vand.

ADVARSEL
- Inden montering i maskinen skal skærene, værktøjsenheden og spændemidlerne kontrolleres for beskadigelse og ridser.
- Beskadigede værktøjer skal kontrolleres af en fagmand.
- Værktøjer, hvor enheden er revnet, må under ingen omstændigheder anvendes. Det er ikke tilladt at reparere sådanne værktøjer.

7. Tændernes skæreretning (pilens retning på **fræserbladet (27)**) og drejeretningspilen på **beskyttelsespladen (21)** skal stemme overens.
8. **Fræserbladet (27)** og de **to forskellige ventilatorhjul (28, 29)** isættes og monteres i den viste rækkefølge. Det **hullede ventilatorhjul (29)** skal altid monteres udvendigt. **Fjederskiven (30)** skal ligeledes altid monteres igen. **Anvend aldrig en beskadiget eller forkert fjederskive (30) eller skrue (26).** Fræserbladets spændeskiver og skruer er konstrueret specielt til din fugefræser for optimal ydelse og driftssikkerhed.
9. Spænd skruen med **unbrakonøgle str. 5 (16)**
10. **Beskyttelsespladen (21)** skal monteres igen, og de **tre skruer (22)** skal spændes med **unbrakonøgle str. 5 (16)**.

7. Ibrugtagning FRÄSMASTER 18V

7.1. Arbejdsomgivelser og sikkerhed

- **Kontrollér inden hver brug, om beskyttelseshætten fungerer fejlfrit. Anvend ikke fugefræseren, hvis fræserbladet ikke trækker sig automatisk tilbage i beskyttelseshætten, når håndtaget aflastes.** Omgå aldrig sikkerhedsmekanismen. Hvis fugefræseren falder ned på jorden, skal du kontrollere beskyttelseshætten.
- **Kontrollér tilstanden og funktionen for beskyttelseshættens fjeder. Få udført en vedligeholdelse af fugefræseren, hvis beskyttelseshætten og fjederen ikke arbejder fejlfrit.** Beskadigede dele, klæbrige aflejringer eller ophobning af spåner får beskyttelseshætten til at arbejde forsinket.
- **Læg ikke fugefræseren på arbejdsbordet eller gulvet, hvis beskyttelseshætten ikke dækker fræserbladet.** Et ubeskyttet efterløbende fræserblad bevæger fugefræseren mod skæreretningen og fræser alt det, der kommer i vejen for den. Vær opmærksom på fræserbladets efterløbstid.
- **Hold fast i elværktøjet ved de isolerede håndtagsflader, når du udfører arbejde, hvor indsatsværktøjet kan støde på skjulte strømledninger eller sin egen tilslutningsledning.** Kontakt med en spændingsførende ledning sætter også elværktøjets metaldele under spænding og medfører elektrisk stød.
- **Apparatet skal altid være under opsyn, når det er i drift.** Fræserbladet kan opfange genstande, og slynge genstande væk.
- **Hold børn og andre personer borte, når elværktøjet anvendes.** Hvis du bliver distraheret, kan du miste kontrollen over elværktøjet.
- Omgivelsestemperaturen for FRÄSMASTER 18V er **-10 til 50°C.** Apparatet må udelukkende anvendes inden for denne omgivelsestemperatur.

7.2. Isætning af det genopladelige batteri

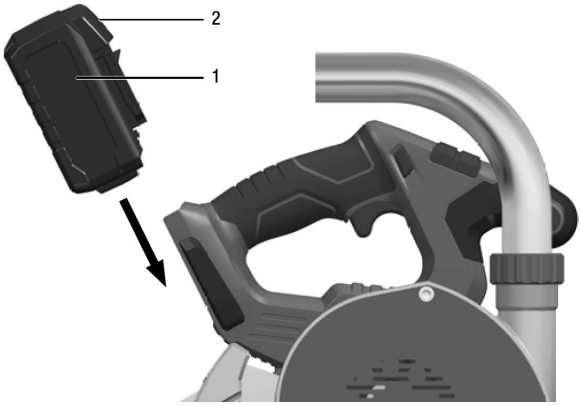

Skub det opladede **batteri (1)**, iht. illustrationen, ind i FRÄSMASTER 18V til det går komplet i indgreb. **Oplåsning genopladeligt batteri (2)** skal ikke aktiveres til denne procedure.

Batteriets ladetilstand
Ved tryk på knappen kan ladetilstanden kontrolleres ved hjælp af LED'en for batteritilstandsvisningen.

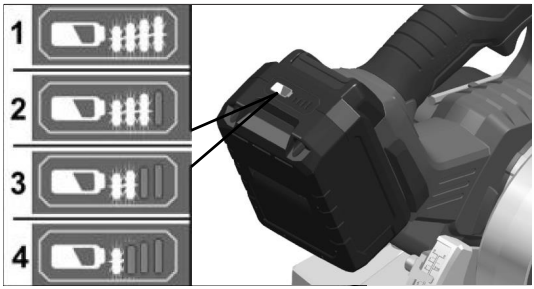

Visningen slukker efter fem sekunder. Hvis en LED blinker, skal batteriet oplades. Hvis ingen LED lyser efter tryk på knappen, er batteriet defekt og skal udskiftes.

7.3. Tilkobling – Fræsning – Frakobling

FARE FOR KVÆSTELSER
Sæt ikke hænderne ind i fræseområdet og hen til fræserbladet. Hold fast i apparatet med begge hænder. Når du holder fast i fugefræseren med begge hænder, kan disse ikke komme til skade ved fræserbladet. Apparatet må kun anvendes med monteret **beskyttelsesplade (21)**. Undgå området foran og bag det roterende fræserblad.

ADVARSEL
FARE FOR KVÆSTELSER på grund af udslyngede partikler.
- FRÄSMASTER 18V må kun anvendes med monteret **udkastningsrør (7)** med **støvpose (3)**.
- Bær øjenbeskyttelse.
- Sæt ikke hænderne ind i spånudkasteren.
- Af sikkerhedsmæssige årsager låses hovedafbryderen (5) ikke, og skal holdes nede under fræsningen. FRÄSMASTER 18V skal være i hvileposition under tilkoblingen. Fugefræseren må kun anvendes med monteret beskyttelsesplade (21).

Positionér **styre- (9) og efterstyrerullen (20)** korrekt i retningen mod fugen, inden fræsningens startes. Apparatet, der står på gulvet må ikke flyttes, **styre- (9) og efterstyrerullen (20)** ridser belægningen.

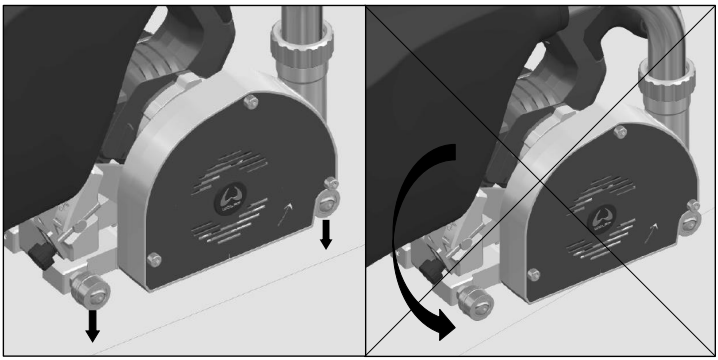

Tilkobling:

Apparatet skal være i hvileposition under tilkoblingen.

1. Tryk **tilkoblingsspærren (6)** til venstre/højre og hold den der.

2. Tryk på **hovedafbryderen (5)** og hold den inde

3. Slip **tilkoblingsspærren (6)**

4. Sving apparatet ind og placer det i fræseposition

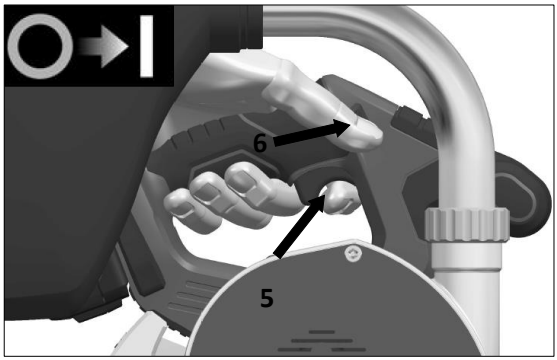

Hvileposition

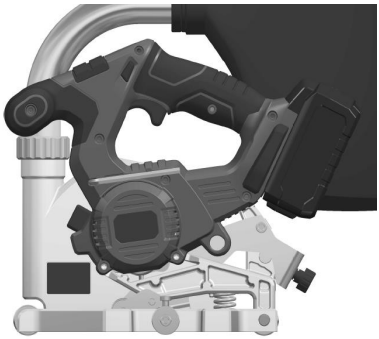

Fræseposition

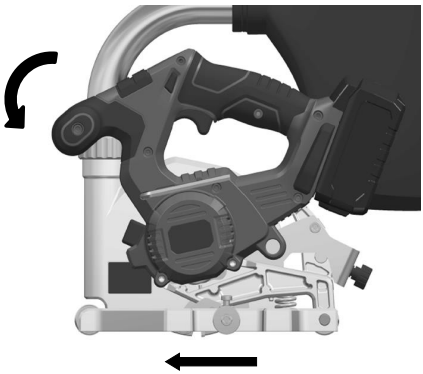

Fremføringsretning

Fræsning:

HENVISNING
For kraftig fremføring reducerer apparatets ydeevne, forringer snitkvaliteten og reducerer fræserbladets levetid.

ADVARSEL
Efter frakoblingen har fræserbladet et kortvarigt efterløb. Hvis det roterende fræserblad rører emnet, kan der komme et tilbagestød.

5. Bevæg FRÄSMASTER 18V med ensartet fremføring ligeud langs samlingen

Det anbefales at styre FRÄSMASTER 18V med begge hænder på **håndtaget (4)** og med den anden hånd på fræserbladshuset eller på **ekstrahåndtaget (8)**. Vær opmærksom på, at luftåbningerne på **beskyttelsespladen (21)** ikke dækkes til med hånden. Hvis det er nødvendige at styre med én hånd skal du styre FRÄSMASTER 18V med én hånd på **håndtaget (4).** Vær opmærksom på, at din anden hånd ikke befinder sig i fræseområdet.

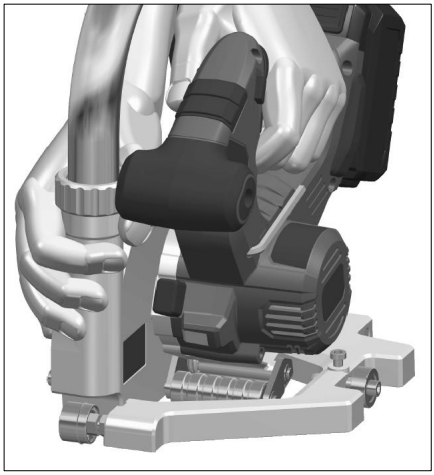

Frakobling:

6. Sving apparatet ved fugeenden til øverste hvileposition med **aktiveret hovedafbryder (5)**

7. Slip **hovedafbryderen (5)**. **Obs!** Fræserbladet har et kort efterløb.

8. Løft ikke apparatet, før bladet er stoppet med at rotere. Vær opmærksom på, at du ikke sætter hænderne ind i fræseområdet på apparatet.

Efter arbejdsslut:
Rengør FRÄSMASTER 18V og tilbehøret grundigt

HENVISNING
Den integrerede udsugning i apparatet erstatter ikke rengøringen af fugen mellem fræse- og svejseprocessen.
Undgå støvansamlinger på arbejdspladsen.

7.4. Støvpose

Tøm **støvposen (3)** regelmæssigt. I den forbindelse fjernes **støvposen (3) inkl. støvposeophængning (24)** fra **udkastningsrøret (7).** Hold **støvposen (3)** over bortskaffelsesbeholderen, og åbn lynlåsen. **Støvposen (3)** kan let tømmes ved at ryste en smule.

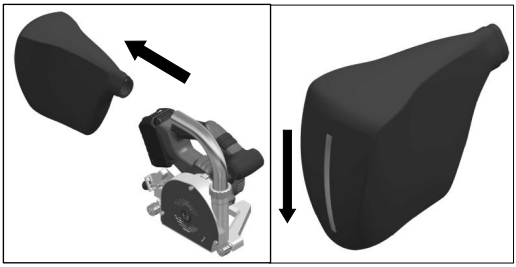

7.5. Parallelanslag

Parallelanslaget (14) har en afstand på 150 mm til midten af fræserbladet. Anvend parallelanslaget til fræsning af fuger langs eksisterende og/eller andre faste kanter.

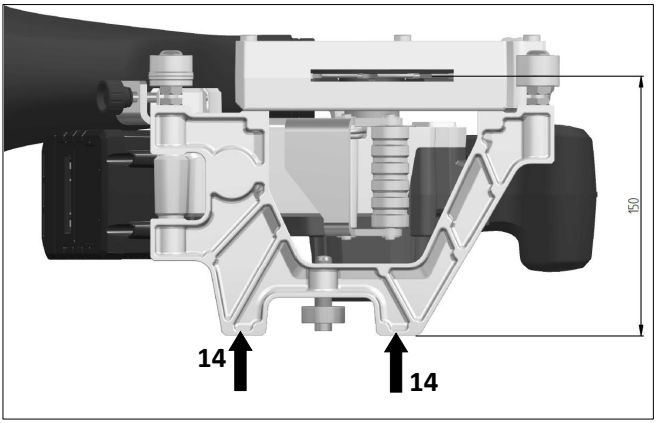

7.6. Oplader og genopladeligt batteri

Overhold **Generelle sikkerhedshenvisninger for elværktøjer – Anvendelse og behandling af det batteridrevne værktøj** i kapitel 1 [4].

Hold opladeren borte fra regn og fugt. Indtrængningen af vand i en oplader øger risikoen for elektrisk stød.
Apparatet er kun egnet til anvendelse i rum.

Læs driftsvejledningerne
(specifikke anvisninger i opladerens og det genopladelige batteris tilhørende vejledninger), link på hjemmesiden: *http://webcatalog.wolff-tools.com*

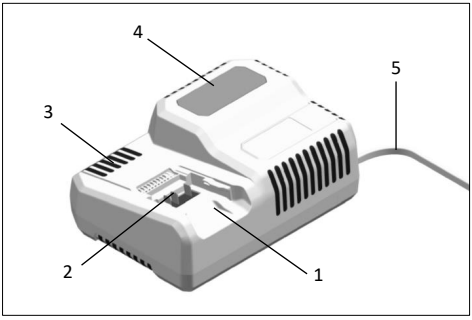

1. Indskubningsåbning til genopladeligt batteri
2. Kontakter
3. Udluftningsåbninger
4. Display til visning af driftstilstanden
5. Netkabel med netstik

Opladeren 18.0V er beregnet til opladning af li-ion-batterier af typen: Genopladelig batteripakke 18.0V (5.0 Ah).

7.7. Anvisninger for en lang batterilevetid og opbevaring

ADVARSEL

- Oplad aldrig genopladelige batterier ved temperaturer under 0°C eller over 50°C.
- Oplad ikke genopladelige batteri i omgivelser med høj luftfugtighed eller omgivelsestemperatur.
- Tildæk ikke de genopladelige batterier og opladeren under opladningen.
- Træk opladerens netstik ud efter opladningen.
- Det genopladelige batteri må kun opbevares i tørre og støvbeskyttede omgivelser. Hvis genopladelige batterier ikke anvendes i længere tid, skal de opbevares delvist opladede og køligt.

Under opladningen opvarmes det genopladelige batteri og opladeren. Det er normalt.
Li-ion-batterier har ikke den kendte "memory-effekt". Alligevel bør et genopladeligt batteri aflades helt inden opladning, og opladningen altid afsluttes helt.

7.8. Opladning

1. Isæt opladerens netstik. Displayets baggrundsbelysning lyser grønt i **to sekunder** og slukker derefter igen. **OK** vises.

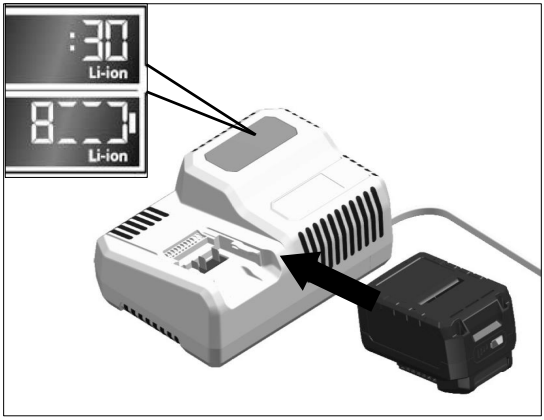

2. Isæt **batteriet (1)** helt, indtil det går i hak i opladeren.
   - På displayet vises skiftevis den resterende opladningstid (indtil batteriet er ladet helt op) og en grafisk visning af ladetilstanden.
   - Displayets baggrundsbelysning lyser orange, når **batteriet (1)** er opladet mindre end 80 %.
   - Fra 80 % batteriopladning lyser displayet grønt, og **OK** vises.

3. **Batteriet (1)** er opladet helt, når

visningen vises. Den grønne baggrundsbelysning slukker efter kort tid.

4. Tag **batteriet (1)** ud af opladeren.

5. Træk netstikket ud.

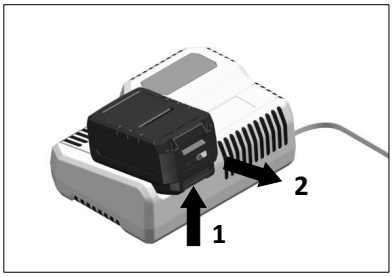

8. Tilbehør

FRÄSMASTER 18V kan være udstyret med et hårdmetal- eller et diamant-fræserblad. Der må kun anvendes hullede, originale WOLFF-fræserblade.

Fræserbladsgeometri	Bestillingsnummer	Betegnelse
	089658	Diamant-fræserblad Ø130x3.5 Tandform: konisk Tandantal: 6
	089625	Hårdmetal-fræserblad Ø130x2.8 Tandform: parabelformet Tandantal: 12
	089623	Hårdmetal-fræserblad Ø130x3.5 Tandform: parabelformet Tandantal: 12

9. Advarsels- og fejlmeldinger

Batteriets ladetilstand:
Visningen slukker efter fem sekunder. Hvis en LED blinker, skal batteriet oplades. Hvis ingen LED lyser efter tryk på knappen, er batteriet defekt og skal udskiftes.

HENVISNING
Hvis displayet blinker efter isætning af batteriet i opladeren, foreligger der en fejl ved batteriet eller opladeren.

Displayet blinker langsomt og baggrundsbelysningen er orange.
Batteriet er for varmt eller for koldt. Når batteriet har nået opladningstemperaturen (0 °C – 50 °C), begynder opladningen.

Displayet blinker hurtigt og baggrundsbelysningen er rød.
Tag batteriet ud af opladeren og sæt det i igen. Ved samme visning er batteriet defekt. Udskift batteriet eller lad det kontrollere på et fagværksted.
Hvis denne fejlmelding også vises med et andet batteri, foreligger der en defekt ved opladeren. Lad opladeren kontrollere på et fagværksted.

10. Hyppigt stillede spørgsmål, årsager og forholdsregler

Den fræsede not er ikke i midten af stødfugen:

- Kontrollér fræserbladets stambladstykkelse (2,6 mm). Vigtigt: Der må kun anvendes originale Wolff-fræserblade.
- Kontrollér styre- og efterstyrerullens justering.

Fræsefugens dybde varierer:

- Sørg for, at operatørens trykkraft er ensartet under fræsningen.

Fræserbladets anvendelsestid reduceres kraftigt:

- For at påvirke gulvegenskaberne tilføjer belægningsproducenten additiver, der kan have en negativ påvirkning på fræserbladets anvendelsestid. Til fræsning af sikkerhedsbelægninger anbefales anvendelsen af et diamant-fræserblad.

Apparatet tilstopper:

- Kontrollér fræsedybdens indstilling. Ved for dyb fræsedybde kan der samle sig limrester ved huset og udkastningsrøret og medføre en spånophobning.
- Reducer fremføringen.
- Kontrollér, om luftindgangsåbningerne i **beskyttelsespladen (21)** er fri, specielt under fræsningen.
- Rengør og vedligehold apparatet regelmæssigt.

Fastklemning af fræserbladet:

- Hvis fræserbladet klemmer sig fast eller du afbryder arbejdet, skal du slukke fugefræseren og holde apparatet roligt i emnet, indtil fræserbladet standser. Prøv aldrig at trække fugefræseren ud af emnet, så længe fræserbladet bevæger sig, ellers kan der ske et tilbageslag. Find og afhjælp årsagen til, at fræserbladet klemmer sig fast. Hvis du fræser videre på en eksisterende fuge, skal du være opmærksom på, at fræserbladet er centreret i fugen.
- Kontrollér, at fræserbladet (specielt rotationsretningen) er monteret korrekt.

Apparatets tilbageslag:

Et tilbageslag er en pludselig reaktion på grund af et hakkende, klemmende eller forkert justeret fræserblad, som medfører, at en ukontrolleret fræser løfter sig og bevæger sig ud af emnet i retning mod operatøren.

Et tilbageslag er resultatet af en forkert eller fejlagtig brug af fugefræseren. Det kan forhindres vha. egnede forsigtighedsforanstaltninger, som beskrevet nedenfor.

- Hold fast i fugefræseren med begge hænder, og placer armene i en position, hvor du kan afbøde tilbageslagskræfterne. Stå altid på siden af fræserbladet, placer aldrig fræserbladet på linje med din krop.
- Anvend ikke sløve eller beskadigede fræserblade. Fræserblade med sløve eller forkert justerede tænder forårsager en forøget friktion, klemning af fræserbladet og tilbageslag på grund af en for snæver fræserspalte.
- Sørg altid for, at tilkoblingsprocessen forløber korrekt.
- Kontrollér, at fræserbladet (specielt rotationsretningen) er monteret korrekt.
- Rengør og vedligehold apparatet regelmæssigt.

11. Vedligeholdelse

ADVARSEL
- Fjern det **genopladelige batteri (1)** fra apparatet inden alt vedligeholdelsesarbejde på fugefræseren.
- Der er fare for kvæstelser på grund af skarpe skær. Bær derfor altid beskyttelseshandsker.

11.1. FRÄSMASTER 18V

- Anvend ikke vand eller flydende rengøringsmidler.
- Udblæs husets indvendige rum med spindel regelmæssigt med tør trykluft.
- Rengør apparatet udvendigt, specielt indstillingsanordningen og alle ruller, så fræsefugens nøjagtighed ikke påvirkes
- Spray ledforbindelserne med maskinolie en gang imellem
- Rengør udluftningsåbningerne i beskyttelsespladen regelmæssigt

11.2. Fræserblad

Pleje
- Fræserbladet skal beskyttes mod fugt for at undgå korrosion.
- Rengøringsmidler kan angribe hud og øjne og beskadige værktøjet. Bær hånd- og øjenbeskyttelse ved rengøringen.
- Anvend kun egnede rengøringsmidler. Overhold anvisningerne fra rengøringsmiddelproducenten.

Korrekt anvendelse
- Fugefræser FRÄSMASTER 18V må kun anvendes med den fremføringsmåde og det omdrejningstal, der er angivet på værktøjsenheden.

Reparation / skærpning

Læs driftsvejledningerne
(specifikke anvisninger i fræserbladets vejledning), link på hjemmesiden: *http://webcatalog.wolff-tools.com*

11.3. Oplader og genopladeligt batteri

ADVARSEL
Træk netstikket ud inden alt vedligeholdelsesarbejde på opladeren.
Anvend ikke vand eller flydende rengøringsmidler.

- Fjern snavs og støv fra huset med en tør klud.

Læs driftsvejledningerne
(specifikke anvisninger i opladerens og det genopladelige batteris tilhørende vejledninger), link på hjemmesiden: *http://webcatalog.wolff-tools.com*

12. Service og reparation

Reparationer må udelukkende udføres af autoriserede **Wolff-servicecentre**. Disse garanterer en professionel og godkendt **reparationsservice** med originale reservedele i henhold til reservedelslister. Du kan finde reservedele på internettet under: *http://webcatalog.wolff-tools.com*.

HENVISNING

- Løsn ikke skruerne ved motorhuset i garantiperioden. Hvis dette ikke overholdes, bortfalder producentens garantiforpligtelser.
- Ved forsendelse af det genopladelige batteri skal man sørge for en korrekt deklaration (farligt gods).

13. Overensstemmelseserklæring

(Ifølge Maskindirektivet 2006/42/EF; bilag II A)
Uzin Utz Tools GmbH & Co.KG, Ungerhalde 1, D-74360 Ilsfeld bekræfter, at apparatet

Betegnelse:	Rundsav
Type:	FRÄSMASTER 18V

i den af os markedsførte version, opfylder kravene i følgende EU-direktiver.

Direktiver:	2006/42/EF, 2014/30/EU, 2011/65/EU
Harmoniserede standarder:	EN ISO 12100, EN 62841-1, EN 62841-2-5, EN 55014-1, EN 61000-3-2

Navn på den dokumentationsfuldmægtige: Dieter Hammel, Manager Product Conformity
Ilsfeld, 31.3.2020

Dieter Hammel

14. Bortskaffelse

Bortskaf aldrig udtjente komponenter sammen med det normale husholdningsaffald.

Bortskaf udelukkende udtjente komponenter via de officielle affaldsstationer, via salgsstedet eller din Wolff-forhandler.

ADVARSEL
Genopladelige batterier/batterier må ikke kastes i husholdningsaffaldet, i ild eller i vand. Åbn ikke udtjente genopladelige batterier.
Send ikke genopladelige batterier, der er defekte eller har et beskadiget hus.

Kun EU-lande:
Iht. direktiv 2006/66/EF skal defekte eller opbrugte genopladelige batterier/batterier sendes til genbrug.

HENVISNING
Få oplysninger om bortskaffelsesmulighederne ved din specialforhandler.

15. Garanti

Garantiperioden for nye Wolff maskiner er et år fra tidspunktet for overdragelsen til / afleveringen hos kunden, medmindre der gælder andet iht. obligatoriske lovbestemmelser.

Ved fremsættelse af garantikrav skal man grundlæggende også fremlægge regningen eller kvitteringen.

Alle reparationer inden for rammerne af garantien skal udføres af et Wolff-serviceværksted, der er autoriseret af os. Egne og/eller usagkyndige reparationer medfører normalt, at garantikravene bortfalder. Dette gælder ligeledes for usagkyndig betjening og/eller brug.

Udskiftning af dele, tilbehør og andre ændringer på Wolff maskiner giver brugeren en høj grad af sikkerhed og pålidelighed. For at opretholde disse, må den fabrikstilstand for din Wolff maskine, der eksisterende på udleveringstidspunktet, ikke ændres uden overholdelse af de nedenstående regler. Disse regler gælder både ved udskiftning af dele, montering af tilbehør samt andre tekniske ændringer.

- Enhver form for arbejde på din Wolff maskine må udelukkende gennemføres af et fagværksted, der råder over tilsvarende fagligt uddannet og erfarent personale samt de nødvendige arbejdsredskaber. Vi anbefaler autoriserede Wolff serviceværksteder.

- I tilfælde af en tilsigtet udskiftning af dele, en tilsigtet montering af tilbehør, andre tilsigtede tekniske ændringer, bør der inden arbejdet påbegyndes altid indhentes rådgivning hos et autoriseret Wolff serviceværksted eller hos os som producent.

- Det anbefales på det kraftigste kun at anvende sikkerhedskontrollerede originale Wolff-reservedele og originale Wolff-tilbehørsdele, som vi som producent har godkendt.

- Disse reserve- og tilbehørsdele fås hos dit autoriserede Wolff serviceværksted, som også gerne gennemfører den fagligt korrekt montering. Originale Wolff-reservedele og originale Wolff-tilbehørsdele er kontrolleret for sikkerhed og egnethed specielt til Wolff-maskiner.
  Sikkerheden og egnetheden af andre dele end originale Wolff-reserve- og tilbehørsdele kan vi ikke vurdere i tilstrækkeligt omfang, og vi kan derfor heller ikke tage ansvaret for dette.

- For at opretholde driftssikkerheden og undgå skader skal man i tilfælde af tekniske ændringer - uafhængigt af typen - altid overholde vores tekniske retningslinjer. Du er altid velkommen til at kontakte os, hvis du har andre spørgsmål til din Wolff-maskine.

Vi håber, du har forståelse for, at vi ikke kan overtage ansvaret for skader, såfremt de opstår på grund af usagkyndigt arbejde eller på grund af overtrædelse af de ovennævnte regler.

Vi gratulerer med kjøpet av din FRÄSMASTER 18V.

Du har bestemt deg for en førsteklasses fugefres.
FRÄSMASTER 18V er utviklet og produsert i henhold til aktuell tekniske stand i plastbehandlingsindustrien.
Til produksjonen brukes det materialer av høy kvalitet.

Oppbevar alle sikkerhetsinstrukser og anvisninger.

FRÄSMASTER 18V
Fugefres

Du finner ytterligere informasjon om **FRÄSMASTER 18V**, samt spesifikke henvisninger i de tilhørende håndbøkene for laderen, batteriet og fresebladet på www.wolff-tools.com.

1. Generelle sikkerhetinstrukser for elektroverktøy

ADVARSEL Les alle sikkerhetsinstrukser, anvisninger, illustrasjoner og tekniske data som dette elektroverktøyet er utstyrt med. Manglende overholdelse av påfølgende anvisninger kan forårsake elektrisk støt, brann og/eller alvorlige personskader. **Oppbevar alle sikkerhetsinstrukser og anvisninger for fremtiden.** Begrepet «elektroverktøy» brukt i sikkerhetsinstruksene refererer til strømdrevne elektroverktøy (med strømledning) eller til batteridrevne elektroverktøy (uten strømledning).

1. **Sikkerhet på arbeidsplassen**
   a. **Hold arbeidsområdet rent og god opplyst.** Uorden eller dårlig opplyste arbeidsområder kan føre til ulykker.
   b. **Ikke utfør arbeid med elektroverktøy i eksplosjonsfarlige omgivelser der det befinner seg brennbare væsker, gasser eller støv.** Elektroverktøy genererer gnister som kan antenne støvet eller dampene.
   c. **Hold barn og andre personer unna bruken av elektroverktøy.** Hvis du blir distrahert, kan du miste kontrollen over elektroverktøyet.

2. **Elektrisk sikkerhet**
   a. **Tilkoblingsstøpselet til elektroverktøyet må passe i stikkontakten. Støpselet må ikke forandres på noen måte. Ikke bruk noen adapterplugg sammen med jordede elektroverktøy.** Uforandrede støpsler og passende stikkontakter reduserer risikoen for elektrisk støt.
   b. **Unngå kroppskontakt med jordede overflater, som rør, varmeenheter, komfyrer og kjøleskap.** Det er økt risiko for elektrisk støt hvis kroppen din er jordet.
   c. **Hold elektroverktøy unna regn eller annen fuktighet.** Hvis det trenger vann inn i elektroverktøyet, øker det risikoen for elektrisk støt.
   d. **Ikke bruk tilkoblingsledningen til andre formål, som å bære elektroverktøyet, henge det opp eller trekke støpselet ut av stikkontakten. Hold tilkoblingsledningen unna varme, olje, skarpe kanter eller bevegelige deler.** Skadde eller sammenviklede tilkoblingsledninger øker risikoen for elektrisk støt.

e. **Hvis du arbeider med et elektroverktøy utendørs, må du kun bruke skjøteledninger som er egnet for utendørsområder.** Bruk av skjøteledning som er ment for bruk utendørs reduserer risikoen for elektrisk støt.

f. **Hvis drift av elektroverktøyet i fuktige omgivelser ikke er til å unngå, må du bruke en jordfeilbryter.** Bruk av jordfeilbryter reduserer risikoen for elektrisk støt.

3. **Personsikkerhet**

a. **Vær oppmerksom og påpasselig på hva du holder på med, og går fornuftig frem når du arbeider med et elektroverktøy. Ikke bruk elektroverktøy hvis du er trøtt eller under påvirkning av narkotika, alkohol eller medikamenter.** Et øyeblikks uoppmerksomhet ved bruk av elektroverktøy kan føre til svært alvorlige personskader.

b. **Bruk personlig verneutstyr, og bruk alltid vernebriller.** Bruk av personlig verneutstyr, som støvmaske, sklisikre vernesko, sikkerhetshjelm eller hørselsvern, alt etter type elektroverktøy og bruksområdet, reduserer risikoen for personskader.

c. **Unngå utilsiktet igangsetting. Sørg for at elektroverktøyet er slått av før du kobler det til strømforsyningen og/eller kobler til batteriet, plukker det opp eller bærer det.** Hvis du holder fingeren på bryteren når du bærer elektroverktøyet eller kobler elektroverktøyet til strømforsyningen når det er slått på, kan det føre til ulykker.

d. **Fjern innstillingsverktøy eller skiftenøkler før du slår på elektroverktøyet.** Et verktøy eller en skiftenøkkel som befinner seg i en roterende del av elektroverktøyet, kan føre til personskader.

e. **Unngå en unormal kroppsholdning. Sørg for at du står stødig og hold balansen til enhver tid.** Da kan du best kontrollere elektroverktøyet i uventede situasjoner.

f. **Bruk egnede klær. Ikke bruk løstsittende klær eller smykker. Hold hår og klær unna bevegelige deler.** Løstsittende klær, smykker eller langt hår kan sette seg fast i bevegelige deler.

g. **Hvis støvavtrekk og oppsamlingsinnretningen kan monteres, må disse kobles til og brukes på riktig måte.** Bruk av støvavtrekk kan redusere farene forbundet med støv.

h. **Ikke stol på falsk sikkerhet og ikke ignorere sikkerhetsreglene for elektroverktøy, selv om du er kjent med elektroverktøyet etter mye bruk.** Uaktsom håndtering kan på brøkdeler av et sekund føre til alvorlige personskader.

4. **Bruk og håndtering av elektroverktøy**

a. **Ikke overbelast elektroverktøyet. Bruk det elektroverktøyet som er ment for ditt arbeid.** Med riktig elektroverktøy for det angitte ytelsesområdet arbeider du bedre og sikrere.

b. **Ikke bruk elektroverktøy med defekt bryter.** Et elektroverktøy som ikke lenger kan slås på eller av, er farlig og må repareres.

c. **Trekk støpselet ut av stikkontakten og/eller fjern det avtakbare batteriet før du foretar apparatinnstillinger, skifting av verktøydeler eller legger bort elektroverktøyet.** Disse forholdsreglene forhindrer utilsiktet oppstart av elektroverktøyet.

d. **Oppbevar elektroverktøy som ikke er i bruk utenfor barns rekkevidde. Ikke la personer som ikke er fortrolige i bruken av elektroverktøy eller har lest disse anvisningene, få bruke dette elektroverktøyet.** Elektroverktøy er farlige hvis de brukes av uerfarne personer.

e. **Vedlikehold elektroverktøy og verktøy med omhu. Kontroller at bevegelige deler fungerer feilfritt og ikke sitter fast, om deler er ødelagte eller så skadet at det påvirker funksjonen til elektroverktøyet. Skadde deler må repareres før elektroverktøyet brukes.** Mange ulykker er forårsaket av dårlig vedlikeholdte elektroverktøy.

f. **Hold skjæreverktøy skarpe og rene.** Skjæreverktøy som er godt vedlikeholdt og har skarpe skjærekanter, setter seg mindre fast og er lettere å føre.

g. **Bruk elektroverktøy, tilbehør, annet verktøy osv. i henhold til disse anvisningene. Ta hensyn til arbeidsbetingelsene og oppgaven som skal utføres.** Bruk av elektroverktøy til andre formål enn det som er tiltenkt, kan føre til farlige situasjoner.

h. **Hold håndtak og håndtaksflater tørre, rene og fri for olje og fett.** Glatte håndtak og håndtaksflater fører til utrygg betjening og kontroll over elektroverktøyet i uforutsette situasjoner.

5. Bruk og håndtering av det batteridrevne verktøyet

a. **Lad batteriene kun med ladere som anbefales av produsenten.** Det er brannfare hvis en lader som er ment for en bestemt type batterier blir brukt med andre batterier.

b. **Bruk kun de tiltenkte batteriene i elektroverktøyene.** Bruk av andre batterier kan føre til personskader og brannfare.

c. **Hold ubrukte batterier unna kontorstifter, mynter, nøkler, spiker, skruer eller andre små metallgjenstander som kan forårsake brokobling av kontaktene.** En kortslutning mellom batterikontaktene kan føre til forbrenninger eller brann.

d. **Ved feil bruk kan det lekke væske ut av batteriet. Unngå kontakt med denne. Hvis du skulle komme i kontakt med batterivæske, må du skylle godt med vann. Hvis du skulle få batterivæske i øynene, må du i tillegg oppsøke lege.** Batterivæske som lekker ut kan føre til hudirritasjon eller forbrenninger.

e. **Ikke bruk batterier som er skadet eller har blitt modifisert.** Skadde eller modifiserte batterier kan ha uforutsigbar adferd og føre til brann, eksplosjon eller fare for personskader.

f. **Ikke utsett et batteri for brann eller for høye temperaturer.** Brann eller temperaturer over 50 °C kan fremkalle en eksplosjon i batteriet.

g. **Følg alle anvisninger for lading og lad aldri batteriet eller det batteridrevne verktøyet utenfor det temperaturområdet som er angitt i instruksjonsboken.** Feil lading eller lading utenfor det tillatte temperaturområdet kan ødelegge batteriet og øke brannfaren.

6. Service

a. **La kun kvalifiserte fagfolk reparerer elektroverktøyet ditt. Det må kun brukes originale reservedeler.** Slik sørger du for at sikkerheten til elektroverktøyet opprettholdes.

b. **Vedlikehold aldri skadde batterier.** All vedlikehold av batterier må kun utføres av produsenten eller autoriserte kundeservicer.

2. Bruk

2.1. Riktig bruk

FRÄSMASTER 18V er ment for profesjonelt arbeid på gulv innendørs.

Fresing av fuger i elastisk gulvbelegg (plast- eller naturbelegg) legges i form av:
- Ruller/banevare
- Planker/plater

Bruk utelukkende originale Wolff-reservedeler og -tilbehør, ellers kan du ikke kan fremlegge noe garantikrav.

2.2. Feil bruk

All annen bruk eller bruk som går utover dette, gjelder som feil bruk.

Bruk aldri FRÄSMASTER 18V
- til fresing av fuger i andre stoffer, som for eksempel metall, stein osv.
- til skjæring/kapping av materialer
- med andre verktøy enn de tiltenkte fresebladene.

3. Tekniske data

		FRÄSMASTER 18V
Batterikapasitet Li-ion	Ah	5,0
Batterispenning	V	18,0
Ladetid (batteri)	min	maks. 45
Tomgangsturtall	o/min	5 000
Freseblad-festehull	mm	20
Freseblad-diameter	mm	130
Stambladtykkelse	mm	2,6
Fresedybde	mm	0 - 6, trinnløs
Lydtrykknivå	L_{pA} (dB)	81,3 (K = 3 dB)
Lydeffektnivå	L_{WA} (dB)	92,3 (K = 3 dB)
Vibrasjonsnivå	A_h (m/s^2)	<2,5 (K = 1,5 m/s^2)
Vekt	kg	5,5 (inkl. batteri)
	lbs	12,2
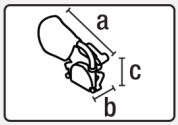	a) mm / tommer	445 / 17,5
	b) mm / tommer	212 / 8,4
	c) mm / tommer	336 / 13,2
		CE

Vi forbeholder oss retten til tekniske endringer.

Støy- og vibrasjonsverdier er registrert i henhold til EN 62841. De angitte måleverdiene gjelder for nye apparater. I daglig bruk endres støy- og vibrasjonsverdiene, avhengig av typen og måten elektroverktøyet brukes på, særlig hvilken type arbeidsstykke som bearbeides.

HENVISNING
Det angitte vibrasjonsnivået som er angitt i disse anvisningene, er målt med en standardisert målemetode i henhold til en 62841 og kan brukes til sammenligning av elektroverktøy. Den er egnet for en foreløpig vurdering av vibrasjonsbelastningen. Det angitte vibrasjonsnivået representerer de hovedsaklige anvendelsene av elektroverktøyet. Hvis elektroverktøyet imidlertid brukes til andre anvendelser med avvikende tilleggsverktøy eller utilstrekkelig vedlikehold, kan vibrasjonsnivået avvike. Dette kan øke vibrasjonsbelastningen betraktelig i løpet av hele arbeidstidsrommet. For en nøyaktig vurdering av vibrasjonsbelastningen må det også tas hensyn til tidene som apparatet er slått av eller går, men ikke er i bruk. Dette kan redusere vibrasjonsbelastningen betraktelig i løpet av hele arbeidstidsrommet. Bestem ekstra sikkerhetstiltak for å beskytte brukeren mot effektene av vibrasjonene, f.eks.: Vedlikehold av elektroverktøy og tilleggsverktøy, hendene holdes varme, organisering av arbeidsforløpet.

4. Transport

Følg nasjonalt gjeldende forskrifter for bæring eller heving av laster.
Vekten av din FRÄSMASTER 18V inkludert transportboks er 9,2 kg (5,5 kg inkl. batteri).

Bruk kun transportboksen som er inkludert i leveringen når du skal transportere fugefresen (se leveringsomfanget 5.2 [9]) samt håndtaket som er plassert på transportboksen.

Bruk aldri **bærehåndtaket (4)** på apparatet eller på transportboksen for transport med kran.

FORSIKTIG
Sørg alltid for at fugefresen er slått av for transport. **Hovedbryteren (5)** må ikke være slått på.

Reservebatteriet må alltid lagres med kontaktene ned i transportboksen. Generelt må det ikke lagres brukte batterier i transportboksen. **Hold ubrukte batterier unna kontorstifter, mynter, nøkler, spiker, skruer eller andre små metallgjenstander som kan forårsake brokobling av kontaktene.** En kortslutning mellom batterikontaktene kan føre til forbrenninger eller brann. Ikke send/transporter defekte batterier.

Transport kun i egnet emballasje. Det er fare for skader på skjærene.

FORSIKTIG
FARE FOR PERSONSKADER Når apparatet tas ut av kofferten, må du sørge for at hovedbryteren ikke betjenes. Grip heller ikke med hendene i freseområdet, og ikke berør fresebladet eller skjærene på **førings- (9) / etterføringsrullen (20)** når du tar imot apparatet.

For manuell løfting av fugefresen bruker du **bærehåndtaket (4).** For å sette fugefresen ned i transportboksen må **støvsekken (3)** være demontert.

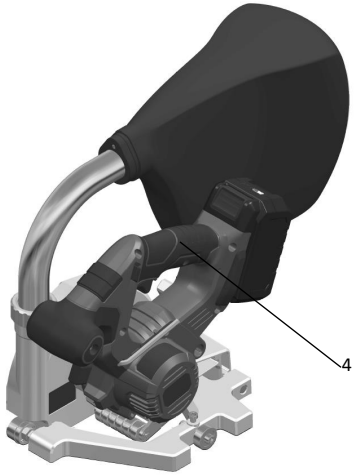

5. Din FRÄSMASTER 18V

5.1. Typeskilt og identifisering

Typebetegnelsen og seriemerkingen er plassert på apparatets **typeskilt (10)**.
Overfør disse opplysningene til instruksjonsboken. Hvis du har spørsmål til en av våre representanter eller autoriserte Wolff-servicepunkter, vennligst referer til denne informasjonen.

Type:.....

Serienr.: .....

Eksempel:

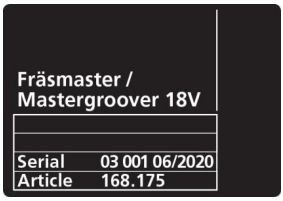

5.2. Leveringsomfang

	Baretool	Sett
Fräsmaster 18V	1x	1x
Transportkoffert	1x	1x
Utløpsrør	1x	1x
Støvsekk	1x	1x
HM-freseblad Ø 130 x 3,5	1x	1x
Sekskantnøkkel str5	1x	1x
Original instruksjonsbok	1x	1x
Oversettelse av original instruksjonsbok	1x	1x
Batteri		1x
Lader		1x

5.3. Oversikt over apparatdeler

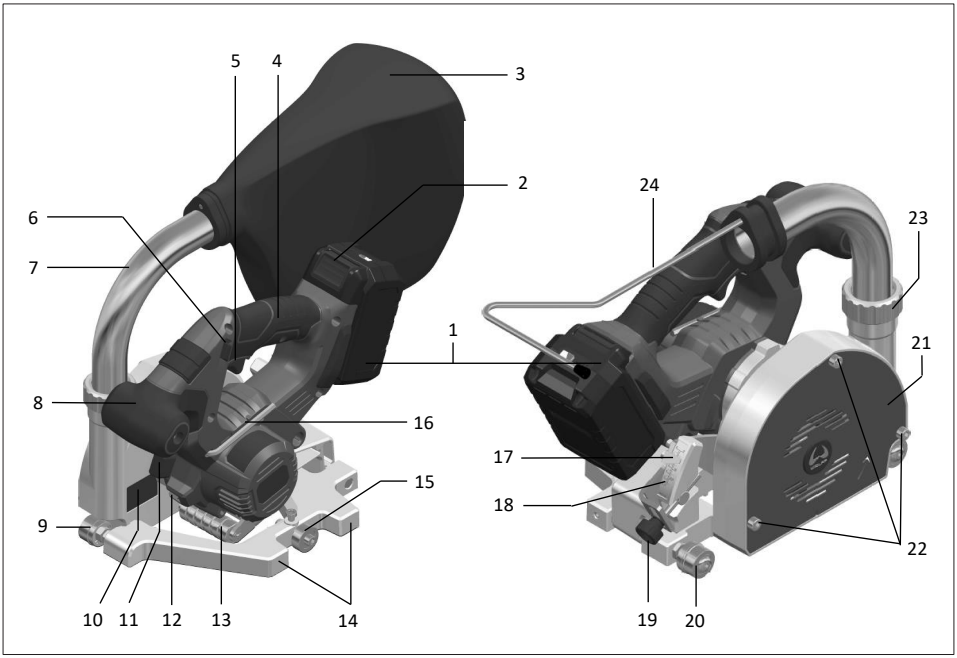

1. Batteri
2. Opplåsing batteri
3. Støvsekk
4. Håndtak
5. Hovedbryter
6. Startsperre hovedbryter
7. Utløpsrør
8. Tilleggshåndtak
9. Føringsrulle
10. Typeskilt med typebetegnelse og seriemerking
11. Spindellåsetast (for skifting av freseblad)
12. Belysning
13. Målerulle
14. Parallellanslag
15. Lederulle
16. Sekskantnøkkel str5
17. Viser (fresedybde)
18. Skala (fresedybde)
19. Innstillingsskrue (fresedybde)
20. Etterføringsrulle
21. Dekkplate
22. Skruer for dekkplate (for skifting av freseblad)
23. Forbindelsesmutter
24. Støvsekkoppheng

6. Innstillinger FRÄSMASTER 18V

ADVARSEL

- Fjern **batteriet (1)** fra apparatet før alt innstillingsarbeid på fugefresen.
- Det er fare for personskader på grunn av skarpe skjær. Bruk derfor alltid vernehansker.

6.1. Innstilling fresedybde

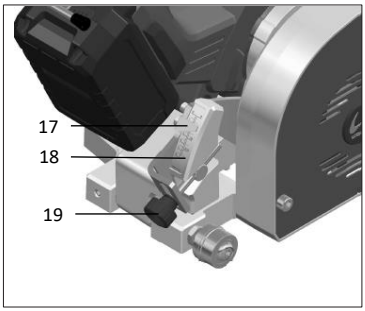

Den rette, øvre kanten på **viseren (17)** angir fresedybden på **skalaen (18)**. For å stille inn fresedybden bruker du **innstillingsskruen (19).** Retningsverdi er to tredeler av beleggtykkelsen samt maksimalt halvparten av tråddiameteren. Produsentens spesifikasjoner har imidlertid alltid forrang. Kontroller fresedybden med en prøvefresing.

6.2. Innstilling av førings- og etterføringsrullen

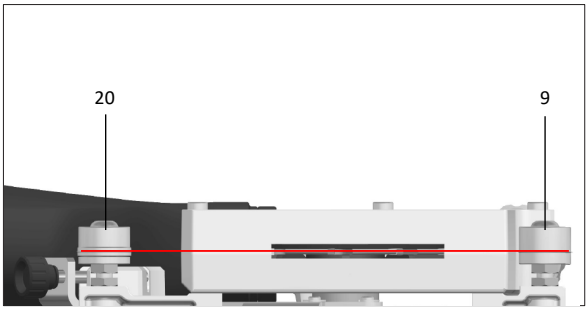

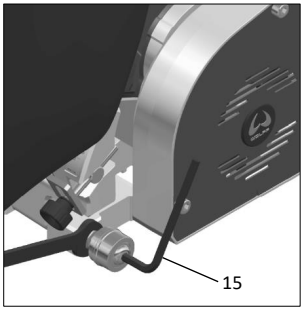

Føringsrulle (9) og **etterføringsrulle (20)** orienteres midt på i forhold til fresebladet. For å stille inn posisjonen til rullene må du løsne den smale sekskantmutteren på grunnplaten med en fastnøkkel. Rullene kan fjernes helt for en utskifting – etter att den smale sekskantmutteren er løsnet med fastnøkkelen – med en **sekskantnøkkel str5 (15)**.

6.3. Innstilling av løperullen for opphøyde belegg

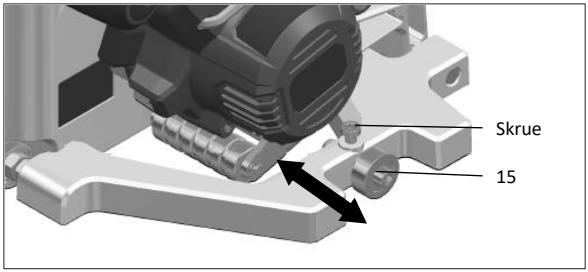

Ved opphøyde belegg må **løperullen (15)** forskyves alt etter behov. For å gjøre det, må du løsne skruen med **sekskantnøkkelen str5 (16)** og forskyve **løperullen (15)** i ønsket posisjon. Trekk deretter skruen til igjen.

6.4. Utløpsrør

ADVARSEL
FARE FOR PERSONSKADER på grunn av partikler som slynges ut.

- FRÄSMASTER 18V må bare brukes med montert **utløpsrør (7)** med **støvsekk (3)**.
- Bruk vernebriller.
- Ikke grip inn i sponutløpet.

Ved montering kan **utløpsrøret (7)** monteres i en vilkårlig ønsket vinkel. Sørg for at **forbindelsesmutteren (23)** trekkes riktig til igjen.

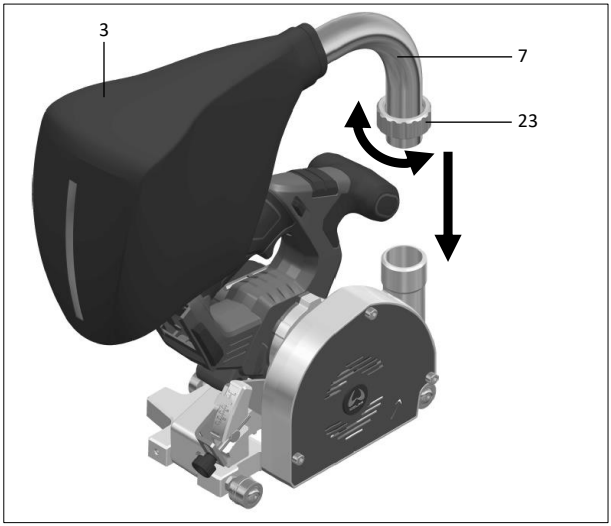

6.5. Skifting av freseblad

ADVARSEL
Bruk av personlig verneutstyr, som vernehansker, reduserer risikoen for personskader.
OBS
Det må utelukkende brukes originale Wolff-freseblader (disse fresebladene er oppført i kapittelet Tilbehør 8 [20]).

1. **Fjern batteriet (1)!**
2. Løsne de **tre skruene (22)** på **dekkplaten (21)** med **sekskantnøkkelen str5 (16)**. Ikke skru skruene gjennom dekkplaten. Fjern dekkplaten med de løsnede skruene fra apparatet.
3. Trykk på **spindellåsetasten (11)** for å sette fast fresebladet
4. Løsne **skruen (26)** i midten av fresebladet med **sekskantnøkkelen str5 (16)**
5. Demonter **fresebladet (27)**
6. Rengjør navet på apparatet, **fresebladet (27)** som skal settes inn og viftehjulene. Strammeflatene må være fri for smuss, fett, olje og vann.

ADVARSEL
- Før installasjon i maskinen, må skjær, verktøysenheter og strammeutstyr kontrolleres for skader og sprekker.
- Skadde verktøy må kontrolleres av fagfolk.
- Verktøy som har sprukket, må ikke brukes. Det er ikke tillatt å reparere slike verktøy.

7. Skjæreretningen til tennene (pilens retning på **fresebladet (27)**) og rotasjonsretningspilene på **dekkplaten (21)** må stemme overens.

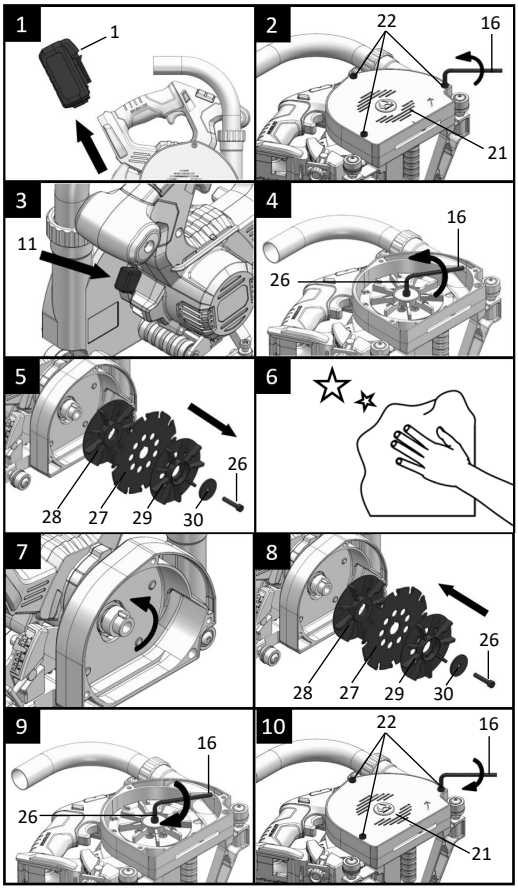

8. Sett **fresebladet (27)** og de **to ulike viftehjulene (28, 29)** inn og monter dem i fremstilt rekkefølge. Det **perforerte viftehjulet (29)** må alltid monteres ytterst. **Strammeskiven (30)** må monteres igjen. **Bruk aldri en skadet eller feil strammeskive (30) eller skrue (26).** Fresebladets underlagsskiver og skruer er spesielt konstruert for fugefresen for optimal ytelse og driftssikkerhet.
9. Trekk til skruen med **sekskantnøkkelen str5 (16)**
10. **Dekkplaten (21)** må settes inn igjen og de **tre skruene (22)** må trekkes til med **sekskantnøkkelen str5 (16)**.

7. Igangsetting FRÄSMASTER 18V

7.1. Arbeidsomgivelser og sikkerhet

- **Kontroller at beskyttelsesdekselet fungerer feilfritt før hver bruk. Ikke bruk fugefresen hvis fresebladet ikke automatisk trekkes inn i beskyttelsesdekselet når håndtaket avlastes.** Omgå aldri sikkerhetsmekanismen. Hvis fugefresen skulle falle i gulvet, må beskyttelsesdekselets funksjon kontrolleres.
- **Kontroller tilstanden til fjærene for beskyttelsesdekselet og at det fungerer. Få fugefresen vedlikehold før bruk hvis beskyttelsesdekselet og fjæren ikke fungerer feilfritt.** Skadde deler, fastsittende lagre eller opphopning av spon gjør at beskyttelsesdekselet arbeider med forsinkelser.
- **Ikke legg fugefresen på arbeidsbenken eller gulvet hvis beskyttelsesdekselet ikke dekker fresebladet.** Et ubeskyttet og etterløpende freseblad beveger fugefresen mot skjæreretningen og freser alt som kommer i veien. Vær oppmerksom på fresebladets etterløpstid.
- **Hold elektroverktøyet i de isolerte gripeflatene når du utfører arbeid der verktøyet kan treffe skjulte strømledninger eller sin egen tilkoblingsledning.** Kontakt med en spenningsførende ledning setter også metalldelene til elektroverktøyet under spenning og fører til elektrisk støt.
- **Apparatet må alltid holdes øye med under drift.** Fresebladet kan ta tak i gjenstander og slynge dem bort.
- **Hold barn og andre personer unna bruken av elektroverktøy.** Hvis du blir distrahert, kan du miste kontrollen over elektroverktøyet.
- Omgivelsestemperaturen for FRÄSMASTER 18V er **-10 til 50 °C.** Apparatet må utelukkende brukes innenfor disse temperaturgrensene.

7.2. Sette inn batteri

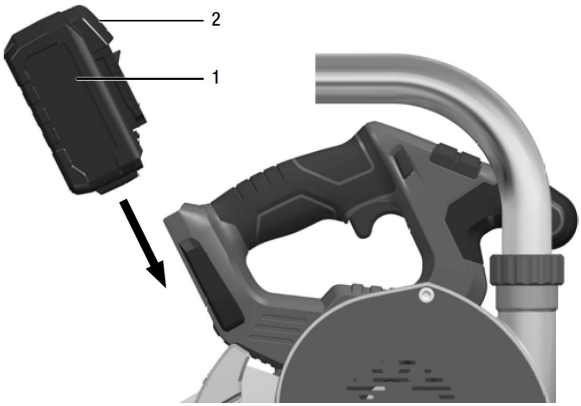

Skyv ladet **batteri (1)** helt inn i FRÄSMASTER 18V til det klikker på plass i henhold til bildet. Ikke betjen **Opplåsing batteri (2)** når du gjør dette.

Batteriets ladetilstand
Ved å trykke på knappen kan ladetilstanden kontrolleres ved hjelp av LED-ene på batteriladeindikatoren.

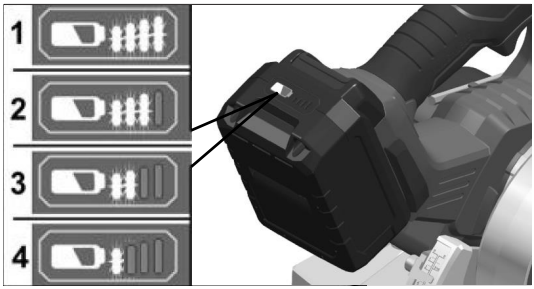

Indikatoren slukker etter fem sekunder. Hvis en av LED-ene blinker, må batteriet lades. Hvis ingen LED-er lyser når tasten trykkes, er batteriet defekt og må skiftes ut.

7.3. Slå på – Fresing – Slå av

FARE FOR PERSONSKADER
Grip ikke inn i freseområdet og på fresebladet med hendene. Hold apparatet med begge hender. Hvis begge hender holder fugefresen, kan de ikke bli skadet av fresebladet. Apparatet må bare brukes med montert **dekkplate (21)**. Unngå området foran og bak det roterende fresebladet.

ADVARSEL
FARE FOR PERSONSKADER på grunn av partikler som slynges ut.

- FRÄSMASTER 18V må bare brukes med montert **utløpsrør (7)** med **støvsekk (3)**.
- Bruk vernebriller.
- Ikke grip inn i sponutløpet.
- Av sikkerhetsgrunner blir ikke hovedbryteren (5) låst og må holdes trykket under fresingen. Ikke slå på FRÄSMASTER 18V før den er i arbeidsposisjon. Fugefresen må bare brukes med montert dekkplate (21).

Posisjoner **førings- (9) og etterføringsrullene (20)** riktig i retning fugen før fresingen begynner. Apparatet som står på gulvet må ikke forskyves, **førings- (9) og etterføringsrullene (20)** riper opp belegget.

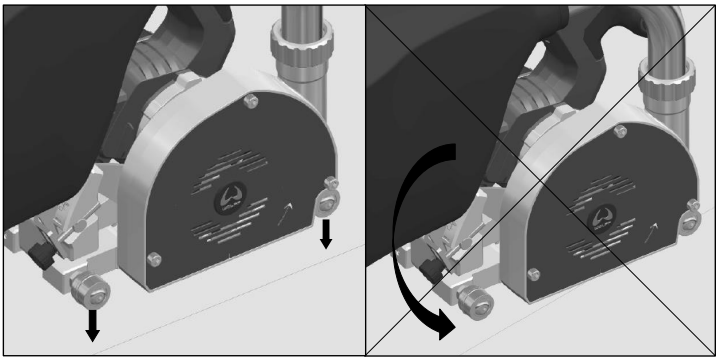

Slå på:

Apparatet må befinne seg i hvileposisjon når det slås på.

1. Trykk **startsperren (6)** mot venstre/høyre og hold den trykket.
2. Trykk på **hovedbryteren (5)** og hold den trykket
3. Slipp **startsperren (6)**
4. Sving apparatet inn og sett det i freseposisjon

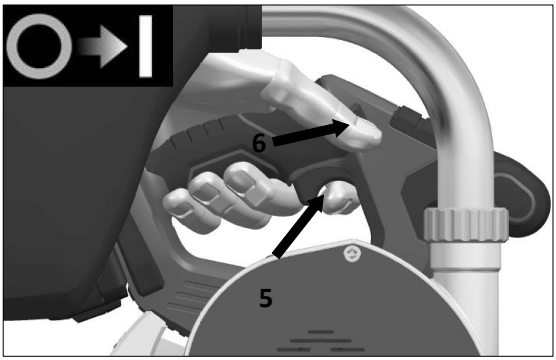

Hvileposisjon

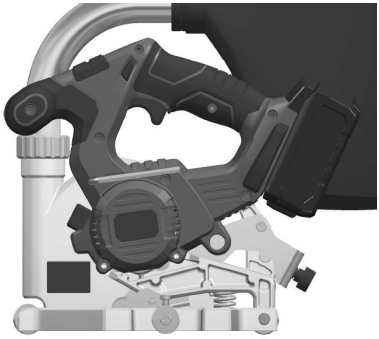

Freseposisjon

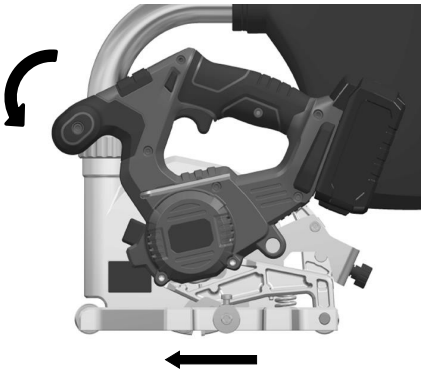

Pressretning fremover

Fresing:

HENVISNING
For kraftig press fremover reduserer apparatets yteevne, gjør skjærekvaliteten dårligere og reduserer levetiden til fresebladet.

ADVARSEL
Fresebladet fortsetter å gå en liten stund etter at apparatet er slått av. Hvis det roterende fresebladet berører arbeidsstykket, kan apparatet rykke til og slå ut.

5. Beveg FRÄSMASTER 18V rett fremover langs sporet med jevnt press fremover

Det anbefales å føre FRÄSMASTER 18V med to hender på **håndtaket (4)** og med den andre hånden på fresebladhuset eller på **tilleggshåndtaket (8)**. Pass på at luftslissen på **dekkplaten (21)** ikke dekkes med hånden. Hvis det er nødvendig med enhåndsføring, må du føre FRÄSMASTER 18V med en hånd på **håndtaket (4).** Pass på at den andre hånden din ikke befinner seg i freseområdet.

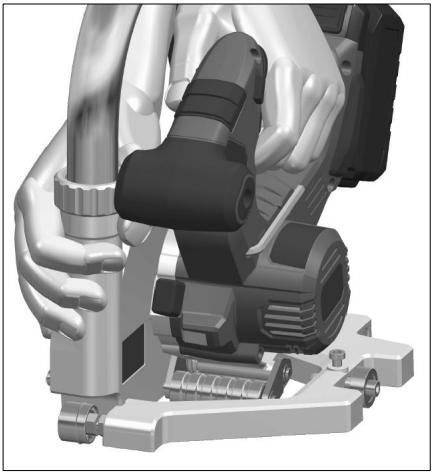

Slå av:

6. Sving apparatet ut i øvre hvileposisjon når fugen er ferdig med **inntrykket hovedbryter (5)**

7. Slipp **hovedbryteren (5)**. **Obs:** Fresebladet fortsetter å gå en liten stund.

8. Først når bladet stopper, kan apparatet løftes fra gulvet. Pass på at du ikke griper inn i freseområdet på apparatet med hendene.

Når arbeidet er ferdig:
Rengjør FRÄSMASTER 18V og tilbehøret grundig

HENVISNING
Det integrerte avtrekket i apparatet erstatter ikke rengjøringen av fugen mellom fresing og sveising. Unngå støvansamlinger på arbeidsplassen.

7.4. Støvsekk

Tøm **støvsekken (3)** regelmessig. Fjern da **støvsekken (3) inkl. støvsekkopphenget (24)** fra **utløpsrøret (7).** Hold **støvsekken (3)** over søppelkassen og åpne glidelåsen. **Støvsekken (3)** tømmes lett ved å riste den litt.

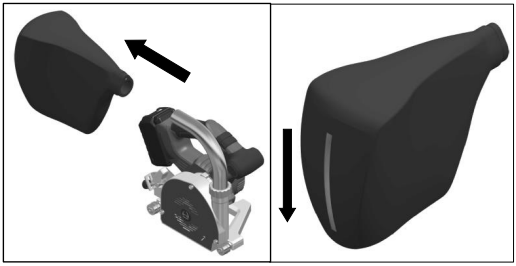

7.5. Parallellanslag

Parallellanslaget (14) har en avstand på 150 mm til midten av fresebladet. Bruk parallellanslaget til fresing av fuger langs eksisterende og/eller andre faste kanter.

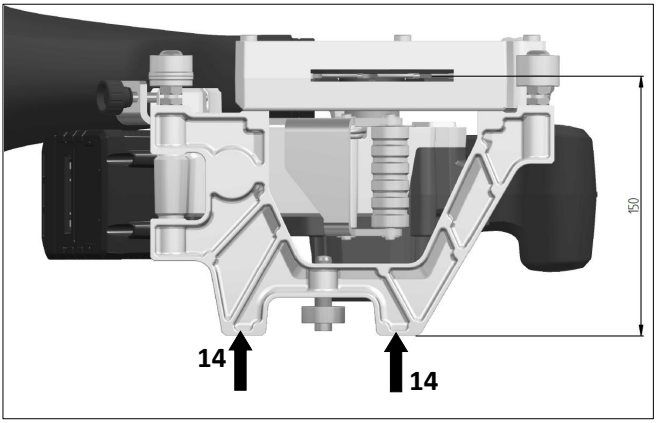

7.6. Lader og batteri

Les **Generelle sikkerhetinstrukser for elektroverktøy – Bruk og håndtering av det batteridrevne verktøyet** i kapittel 1 [4].

Hold laderen unna regn eller annen fuktighet. Hvis det trenger vann inn i laderen, øker det risikoen for elektrisk støt.
Apparatet er kun egnet for bruk innendørs.

Les instruksjonsboken
(spesifikke henvisninger i de tilhørende håndbøkene for laderen og batteriet), kobling på nettsiden: *http://webcatalog.wolff-tools.com*

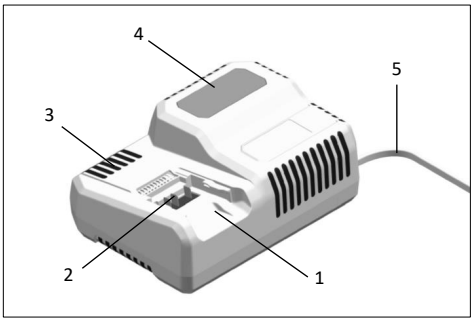

1. Innskyvingsholder for batteri
2. Kontakter
3. Lufteslisse
4. Display for visning av driftstilstanden
5. Strømledning med strømstøpsel

Laderen 18,0 V er ment for lading av li-ion-batterier av typen: Batteripakke 18,0 V (5,0 Ah).

7.7. Henvisninger for lang levetid for batteriet og lagring

ADVARSEL

- Lad aldri batterier ved temperaturer under 0 °C hhv. over 50 °C.
- Ikke lad batterier i omgivelser med høy luftfuktighet eller omgivelsestemperatur.
- Ikke dekk til batterier og lader under ladingen.
- Trekk ut strømstøpselet til laderen når ladingen er ferdig.
- Batteriet må kun lagres i tørre og støvbeskyttede omgivelser. Hvis batterier ikke brukes over lengre tid, må batteriene lades delvis og lagres kjølig.

Under ladingen blir batteriet og laderen varme. Det er normalt.
Litium-ion-batterier har ikke den kjente «Memory-effekten». Et batteri bør likevel lades helt ut før lading og alltid fullføre ladingen fullstendig.

7.8. Lading

1. Sett inn strømstøpselet til laderen. Bakgrunnsbelysningen til displayet lyser grønt i **to sekunder** og slukker deretter igjen. **OK** vises.

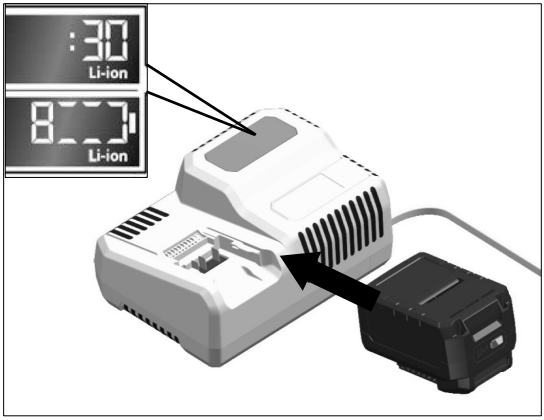

2. Sett **batteriet (1)** helt inn i laderen til det klikker på plass.
   - På displayet vises vekselsvis gjenværende lading (til batteriet er fullstendig ladet) og en grafisk fremstilling av ladetilstanden.
   - Bakgrunnsbelysningen til displayet lyser oransje når **batteriet (1)** er ladet mindre enn 80 %.
   - Fra 80 % batterilading lyser displayet grønt og **OK** vises.

3. **Batteriet (1)** er fulladet når visningen

vises. Den grønne bakgrunnsbelysningen slukker etter kort tid.

4. Ta **batteriet (1)** ut av laderen.

5. Trekk ut strømstøpselet.

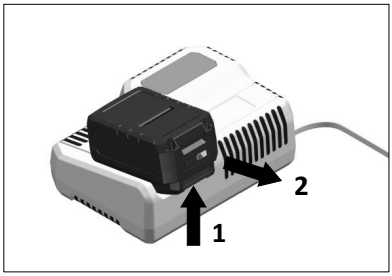

8. Tilbehør

FRÄSMASTER 18V kan utstyres med et HM- eller et PKD-freseblad. Det må bare brukes perforerte, originale WOLFF-freseblader.

Fresebladgeometri	Ordrenummer	Betegnelse
	089658	PKD-freseblad Ø 130 x 3,5 Tannform: konisk Antall tenner: 6
	089625	HM-freseblad Ø 130 x 2,8 Tannform: parabelformet Antall tenner: 12
	089623	HM-freseblad Ø 130 x 3,5 Tannform: parabelformet Antall tenner: 12

9. Varsels- og feilmeldinger

Batteriets ladetilstand:
Indikatoren slukker etter fem sekunder. Hvis en av LED-ene blinker, må batteriet lades. Hvis ingen LED-er lyser når tasten trykkes, er batteriet defekt og må skiftes ut.

HENVISNING
Hvis displayet blinker etter et batteriet er satt inn i laderen, er det en feil på batteriet eller laderen.

Displayet blinker langsomt og bakgrunnsbelysningen er oransje.
Batteriet er for varmt hhv. for kaldt. Når batteriet har nådd ladetemperaturen (0 °C – 50 °C), starter ladingen.

Displayet blinker hurtig og bakgrunnsbelysningen er rød.
Ta batteriet ut av laderen og sett det inn igjen. Hvis visningen fortsatt er lik, er batteriet defekt. Skift ut batteriet eller få et fagverksted til å kontrollere det.
Hvis du får en feilmelding også med et annet batteri, er det en feil på laderen. Få et fagverksted til å kontrollere laderen.

10. Ofte stilte spørsmål, årsaker og tiltak

Det freste sporet er ikke midt på støtfugen:

- Kontroller stambladtykkelsen (2,6 mm) til fresebladet. Viktig: Det må bare brukes originale Wolff-freseblader.
- Kontroller orienteringen til førings- og etterføringsrullen.

Dybden til fresefugen varierer:

- Brukeren må sørge for jevnt press under fresingen.

Fresebladets brukstid reduseres drastisk:

- For å påvirke gulvegenskapene tilsetter beleggprodusenten tilsetningsstoffer som kan ha en negativ innvirkning på fresebladets brukstid. For fresing av sikkerhetsbelegg anbefales det å bruke et PKD-freseblad.

Apparatet blir tilstoppet:

- Kontroller innstillingen av fresedybden. Ved for dyp fresedybde kan limrester samles på huset og på utløpsrøret og dermed føre til opphopning av spon.
- Reduser presset fremover.
- Kontroller om luftinntaksslissen i **dekkplaten (21)** er fri, særlig under fresingen.
- Rengjør og vedlikehold apparatet regelmessig.

Fastklemming av fresebladet:

- Hvis fresebladet setter seg fast eller du avbryter arbeidet, må du slå av fugefresen og stoppe apparatet i arbeidsmaterialet til fresebladet har stanset. Prøv aldri å trekke fugefresen ut av arbeidsstykket så lenge fresebladet beveger seg, ellers kan det slå tilbake. Finn og utbedre årsaken for fastklemmingen av fresebladet. Hvis du freser videre på en eksisterende fuge, må du sørge for at fresebladet er sentrert i fugen.
- Kontroller at fresebladet er montert riktig (særlig rotasjonsretningen).

Apparat-tilbakeslag:

Tilbakeslag er en plutselig reaksjon som følge av et hektende, fastsittende eller feilinnstilt freseblad som fører til at en ukontrollert fresemaskin hopper opp og beveger seg ut av arbeidsstykket i retning føreren.

Tilbakeslag er resultatet av feil eller feilaktig bruk av fugefresen. Det kan forhindres med egnede forholdsregler, som beskrevet under.

- Hold fugefresen fast med begge hender og plasser armene slik at du kan imøtekomme tilbakeslagskreftene. Opphold deg alltid på siden av fresebladet, før aldri fresebladet i linje med din egen kropp.
- Ikke bruk sløve eller skadde freseblader. Freseblader med sløve eller feiljusterte tenner forårsaker økt friksjon, fastsitting av fresebladet og tilbakeslag på grunn av for trang fresespalte.
- Sørg for at du slår apparatet riktig på.
- Kontroller at fresebladet er montert riktig (særlig rotasjonsretningen).
- Rengjør og vedlikehold apparatet regelmessig.

11. Vedlikehold

ADVARSEL
- Fjern **batteriet (1)** fra apparatet før alt vedlikeholdsarbeid på fugefresen.
- Det er fare for personskader på grunn av skarpe skjær. Bruk derfor alltid vernehansker.

11.1. FRÄSMASTER 18V

- Ikke bruk vann eller flytende rengjøringsmiddel.
- Blås regelmessig ut av huset innvendig med spindel ved hjelp av tørr trykkluft.
- Rengjør apparatet utvendig, særlig innstillingsinnretning og alle rullene, slik at fresefugens nøyaktighet ikke
- Spray ledd med maskinolje med jevne mellomrom
- Rengjør luftslissen i dekkplaten regelmessig

11.2. Freseblad

Pleie
- Fresebladet må beskyttes mot fuktighet for å unngå korrosjon.
- Rengjøringsmidler kan angripe hud eller øyne og skade verktøyet. Bruk beskyttelse for hender og øyne under rengjøringen.
- Bruk kun egnede rengjøringsmidler. Følg anvisningene fra produsenten av rengjøringsmiddelet.

Riktig bruk
- Fugefresen FRÄSMASTER 18V må kun brukes med den frempressingstypen og det turtallet som er oppført på verktøyet.

Reparasjon/sliping

Les instruksjonsboken
(spesifikke henvisninger i den tilhørende håndboken for fresebladet), kobling på nettsiden:
http://webcatalog.wolff-tools.com

11.3. Lader og batteri

ADVARSEL
Trekk ut strømstøpselet før alt vedlikeholdsarbeid på laderen.
Ikke bruk vann eller flytende rengjøringsmiddel.

- Fjern smuss og støv fra huset med en tørr klut.

Les instruksjonsboken
(spesifikke henvisninger i de tilhørende håndbøkene for laderen og batteriet), kobling på nettsiden:
http://webcatalog.wolff-tools.com

12. Service og reparasjon

Reparasjoner skal kun utføres av autoriserte **Wolff-serviceverksteder**. Disse garanterer rask, fagmessig og pålitelig **reparasjonsservice** med originale reservedeler iht. koblingsskjemaer og reservedelslister. Reservedeler finnes på internett på: *http://webcatalog.wolff-tools.com*.

HENVISNING

- Ikke løsne skruene på motorhuset i løpet av garantitiden. Hvis dette ikke følges, utgår produsentens garantiforpliktelser.
- Ved forsendelse av batteriet må du sørge for riktig deklarasjon (farlig gods).

13. Samsvarserklæring

(I henhold til EUs maskindirektiv 2006/42, vedlegg II A)
Uzin Utz Tools GmbH & Co.KG, Ungerhalde 1, D-74360 Ilsfeld bekrefter at apparatet

Betegnelse:	Sirkelsag
Type:	FRÄSMASTER 18V

i den utførelsen som er markedsført av oss, oppfyller kravene i følgende EU-direktiver.

Direktiver:	2006/42/EF, 2014/30/EU, 2011/65/EU
Harmoniserte standarder:	NS-EN ISO 12100, NEK EN 62841-1, NEK EN 62841-2-5, NEK EN 55014-1, NEK EN 61000-3-2

Navnet på person med dokumentasjonsfullmakt: Dieter Hammel, Manager Product Conformity
Ilsfeld, 31.3.2020

Dieter Hammel

14. Kassering

Kasser aldri de utbrukte komponentene i vanlig husholdningsavfall.

Kasser de utbrukte komponentene utelukkende via offisielle miljøstasjoner, via utsalgsstedet eller din Wolff-forhandler.

ADVARSEL
Batterier må ikke kastes i husholdningsavfallet, brennes eller kastes i vann. Ikke åpne utbrukte batterier.
Defekte batterier eller batterier med skadet hus må ikke sendes.

Kun for EU-land:
I henhold til direktivet 2006/66/EF må defekte eller brukte batterier resirkuleres.

HENVISNING
Informer det om kasseringsmulighetene hos din forhandler.

15. Garanti

Garantitiden for nye Wolff-maskiner er på ett år fra tidspunktet for overlevering / levering til kunden, med mindre annet kreves av obligatoriske lovbestemmelser.

Når du fremsetter garantikrav, må faktura eller
kjøpsbevis også sendes inn.

Alle reparasjoner innenfor garantiens rammer må utføres av et Wolff-serviceverksted som vi har anerkjent. Egenutførte og/eller uriktige reparasjoner fører vanligvis til at garantien utgår. Dette gjelder også for feil betjening og/eller bruk.

Bruk av deler, tilbehør og andre endringer på Wolff-maskiner
Wolff-maskiner gir brukeren høy sikkerhet og pålitelighet. For å opprettholde dette, må Wolff-maskinens fabrikktilstand på leveringstidspunktet ikke endres uten at følgende regler overholdes. Disse reglene gjelder både for utskifting av deler, utrustning med tilbehør og andre tekniske endringer.

- Ethvert arbeid på din Wolff-maskin må utelukkende utføres av et fagverksted med tilsvarende faglig opplært og erfarent personal samt det nødvendige arbeidsutstyret. Vi anbefaler at det brukes autoriserte Wolff-serviceverksteder.

- I tilfelle tiltenkt utskifting av deler, tiltenkt tilpasning med tilbehør og andre tiltenkte tekniske endringer, skal du alltid rådføre deg med et autorisert Wolff-serviceverksted eller oss som produsent før du starter arbeidet.

- Det anbefales på det sterkeste at det kun brukes sikkerhetstestede, originale Wolff-reservedeler og originale Wolff-tilbehørsdeler som er godkjent av oss som produsent.

- Disse reserve- og tilbehørsdelene får du hos ditt autoriserte Wolff-serviceverksted, som også gjerne utfører riktig montering for deg. Originale Wolff-reservedeler og originale Wolff-tilbehørsdeler er testet for sikkerhet og egnethet spesielt for Wolff-maskiner.
  Sikkerheten og egnetheten til andre reserve- og tilbehørsdeler kan vi ikke vurdere tilstrekkelig, og følgelig heller ikke stå inne for.

- For å opprettholde driftssikkerheten og for å unngå skader i tilfelle tekniske endringer - uansett slag - må våre tekniske retningslinjer i alle tilfeller overholdes. Ta gjerne kontakt med oss til enhver tid dersom du har noen spørsmål om din Wolff-maskin.

Vi ber om forståelse for at vi ikke kan ta ansvar for noen skader hvis de oppstår som et resultat av feil arbeid eller som et resultat av brudd på de nevnte reglene.

Onnittelemme FRÄSMASTER 18V -laitteen ostamisesta.

Olet valinnut ensiluokkaisen urituskoneen.
FRÄSMASTER 18V on kehitetty ja tuotettu muovinjalostusteollisuuden uusimman tietämyksen mukaan. Sen valmistuksessa on käytetty korkealaatuisia materiaaleja.

Säilytä kaikki turvallisuusohjeet ja käyttöohjeet.

FRÄSMASTER 18V
Urituskone

Lisätietoa **FRÄSMASTER 18V**:stä sekä erityisohjeet sisältävät siihen liittyvän laturin, akun ja jyrsinterän käsikirjat löytyvät osoitteesta www.wolff-tools.com.

1. Sähkötyökalujen yleiset turvallisuusohjeet

VAROITUS Lue kaikki tähän sähkötyökaluun liittyvät turvallisuusohjeet, käyttöohjeet, kilvet ja tekniset tiedot. Seuraavien ohjeiden noudattamisen laiminlyönti voi aiheuttaa sähköiskun, tulipalon ja/tai vakavia vammoja. **Säilytä kaikki turvallisuusohjeet ja käyttöohjeet tulevaa tarvetta varten.** Turvallisuusohjeissa käytettävä käsite ”sähkötyökalu” perustuu verkkokäyttöisiin sähkötyökaluihin (virtajohdolla) tai akkukäyttöisiin sähkötyökaluihin (ilman virtajohtoa).

1. **Työpaikan turvallisuus**
   a. **Pidä työalue puhtaana ja hyvin valaistuna.** Epäjärjestys tai riittämätön työvalaistus voi aiheuttaa onnettomuuksia.
   b. **Sähkötyökaluilla ei saa työskennellä räjähdysvaarallisessa ympäristössä, jossa on palavia nesteitä, kaasuja tai pölyjä.** Sähkötyökalut aiheuttavat kipinöitä, jotka voivat sytyttää pölyn tai höyryjä.
   c. **Pidä lapset ja muut henkilöt etäällä sähkötyökalun käytön aikana.** Huomion kiinnittäminen muualle voi aiheuttaa sähkötyökalun hallinnan menetyksen.

2. **Sähköturvallisuus**
   a. **Sähkötyökalun liitäntäpistokkeen täytyy sopia pistorasiaan. Pistoketta ei saa muuttaa millään tavalla. Suojamaadoitettujen sähkötyökalujen yhteydessä ei saa käyttää pistokesovittimia.** Muuttamattomat pistokkeet ja sopivat pistorasiat pienentävät sähköiskun vaaraa.
   b. **Vältä vartalokosketusta maadoitettuihin pintoihin kuten putkiin, lämmittimiin, helloihin ja jääkaappeihin.** Sähköiskun vaara kasvaa, jos kehosi on maadoitettu.
   c. **Pidä sähkötyökalut poissa sateesta tai kosteudesta.** Veden tunkeutuminen sähkötyökaluun lisää sähköiskun vaaraa.
   d. **Liitäntäjohtoa ei saa käyttää väärin kuten sähkötyökalun kantamiseen, ripustamiseen tai pistokkeen vetämiseen irti pistorasiasta. Pidä liitäntäjohto etäällä kuumuudesta, öljystä, terävistä reunoista ja liikkuvista osista.** Vaurioituneet tai sotkeutuneet johdot kasvattavat sähköiskun riskiä.

e. **Kun käytät sähkötyökalua ulkona, käytä vain ulkokäyttöön soveltuvia jatkojohtoja.** Ulkokäyttöön soveltuvan jatkojohdon käyttö pienentää sähköiskun vaaraa.

f. **Käytä vikavirtasuojakytkintä, ellei sähkötyökalun käyttöä kosteissa tiloissa voi välttää.** Vikavirtasuojakytkimen käyttö pienentää sähköiskun vaaraa.

3. Henkilöturvallisuus

a. **Noudata varovaisuutta, kiinnitä huomiota siihen, mitä teet ja käytä järkeä sähkötyökalulla työskennellessäsi.** Älä käytä sähkötyökalua väsyneenä eikä huumeiden, alkoholin tai lääkkeiden vaikutuksen alaisena. Tarkkaamattomuus sähkötyökalun käytössä voi aiheuttaa vakavia vammoja.

b. **Käytä henkilönsuojaimia ja aina suojalaseja.** Henkilönsuojainten, kuten hengityssuojaimen, liukuesteillä varustettujen turvakenkien, suojakypärän tai kuulosuojainten käyttö sähkötyökalun tyypin ja käyttötarkoituksen mukaan pienentää vammojen vaaraa.

c. **Estä tahaton käyttöönotto. Varmista, että sähkötyökalu on kytkettynä pois päältä ennen kuin liität laitteen virtalähteeseen ja/tai akkuun, nostat sen tai kannat sitä.** Sähkötyökalun kantaminen sormi kytkimellä tai sähkötyökalun ollessa kytkettynä virtalähteeseen voi aiheuttaa onnettomuuksia.

d. **Poista säätötyökalut tai jakoavain ennen sähkötyökalun kytkemistä päälle.** Sähkötyökalun pyörivässä osassa oleva työkalu tai jakoavain voi aiheuttaa vammoja.

e. **Vältä kehon epänormaalia asentoa. Varmista tukeva seisonta-asento ja säilytä aina tasapaino.** Näin sähkötyökalun hallinta on helpompaa odottamattomissa tilanteissa.

f. **Käytä sopivaa vaatetusta. Älä käytä väljiä vaatteita eikä koruja. Pidä hiukset ja vaatteet etäällä liikkuvista osista.** Löyhä vaatetus, korut tai pitkä hiukset voivat tarttua liikkuviin osiin.

g. **Jos pölynimu- ja keruulaitteita voi asentaa, ne on liitettävä ja niitä on käytettävä oikein.** Pölynimurin käyttö voi pienentää pölyn aiheuttamia vaaroja.

h. **Älä tuudittaudu väärään turvallisuuden tunteeseen äläkä laiminlyö sähkötyökalujen turvallisuusohjeita silloinkaan, kun sinulla on paljon kokemusta sähkötyökalun käytöstä.** Huolimaton käsittely voi johtaa sekunnin murto-osissa vakaviin vammoihin.

4. Sähkötyökalun käyttö ja käsittely

a. **Sähkötyökalua ei saa ylikuormittaa. Käytä työhön tarkoitettua sähkötyökalua.** Työskentelet sopivalla sähkötyökalulla paremmin ja turvallisemmin annetulla tehoalueella.

b. **Älä käytä sähkötyökalua, jonka kytkin on viallinen.** Sähkötyökalu, jonka käynnistäminen tai sammuttaminen ei ole enää mahdollista, on vaarallinen ja edellyttää korjausta.

c. **Vedä pistoke irti pistorasiasta ja/tai irrota irrotettavissa oleva akku ennen laiteasetusten tekoa, käytettävän työkalun osien vaihtoa tai sähkötyökalun laittamista pois.** Tämä varotoimenpide estää sähkötyökalun tahattoman käynnistyksen.

d. **Säilytä ei-käytössä olevia sähkötyökaluja lasten ulottumattomissa. Älä anna sellaisten henkilöiden käyttää sähkötyökalua, jotka eivät ole perehtyneitä sen käyttöön tai eivät ole lukeneet näitä ohjeita.** Sähkötyökalut ovat vaarallista kokemattomien henkilöiden käsissä.

e. **Hoida sähkötyökaluja ja käytettäviä työkaluja huolellisesti. Varmista, toimivatko liikkuvat osat moitteettomasti eivätkä juutu, onko rikkinäisiä tai sellaisia vaurioituneita osia, jotka heikentävät sähkötyökalun toimintaa. Korjauta vaurioituneet osat ennen sähkötyökalun käyttöä.** Huonosti huolletut sähkötyökalut ovat usein onnettomuuksien syynä.

f. **Pidä leikkuutyökalut terävinä ja puhtaina.** Huolellisesti hoidetut leikkuutyökalut, joiden leikkuuterät ovat teräviä, juuttuvat vähemmän ja ovat helpommin ohjattavia.

g. **Käytä sähkötyökalua, lisävarusteita, käytettäviä työkaluja tms. näiden ohjeiden mukaisesti. Huomioi tuolloin työolosuhteet ja suoritettava tehtävä.** Sähkötyökalujen käyttö muuhun kuin niiden käyttötarkoitukseen voi aiheuttaa vaarallisia tilanteita.

h. **Pidä kahvat ja otepinnat kuivina, puhtaina ja öljyttöminä ja rasvattomina.** Liukkaat kahvat ja otepinnat eivät mahdollista sähkötyökalun turvallista käyttöä ja tarkastusta ennakoimattomissa tilanteissa.

5. Akkutyökalun käyttö ja käsittely

a. **Lataa akkuja vain valmistajan suosittelemilla latureilla.** Vain tietylle akkutyypille sopiva laturi aiheuttaa tulipalon vaaran, jos sitä käytetään muiden akkujen kanssa.

b. **Käytä sähkötyökaluissa vain niille tarkoitettuja akkuja.** Muiden akkujen käyttö voi aiheuttaa vammoja ja tulipalon vaaran.

c. **Säilytä käyttämätön akku etäällä klemmareista, kolikoista, avaimista, nauloista, ruuveista tai muista pienistä metalliesineistä, jotka voivat aiheuttaa koskettimien ylikytkennän.** Akun koskettimien välinen oikosulku voi aiheuttaa palovammoja tai tulipalon.

d. **Virheellinen käyttö voi aiheuttaa nesteen vuotamisen akusta. Vältä sen koskettamista. Jos joudut kosketuksiin nesteen kanssa, huuhtele kohta vedellä. Jos akkunestettä pääsee silmiin, ota lisäksi yhteyttä lääkäriin.** Ulos vuotava akkuneste voi aiheuttaa ihoärsytystä tai palovammoja.

e. **Vaurioitunutta tai muutettua akkua ei saa käyttää.** Vaurioituneet tai muutetut akut voivat käyttäytyä odottamattomalla tavalla ja aiheuttaa tulipalon, räjähdyksen tai loukkaantumisvaaran.

f. **Akkua ei saa altistaa tulelle eikä korkeille lämpötiloille.** Tulipalo tai 50 °C ylittävät lämpötilat voivat aiheuttaa akun räjähdyksen.

g. **Noudata kaikkia latausohjeita äläkä koskaan lataa akkua tai akkutyökalua käyttöohjeessa annetun lämpötila-alueen ulkopuolella.** Virheellinen lataaminen tai lataus sallitun lämpötila-alueen ulkopuolella voi tuhota akun ja lisätä tulipalon vaaraa.

6. Korjaus

a. **Anna vain pätevän ammattihenkilökunnan korjata sähkötyökalu ja vain alkuperäisiä varaosia käyttämällä.** Näin varmistetaan, että sähkötyökalun turvallisuus säilyy.

b. **Älä koskaan huolla vaurioituneita akkuja.** Ainoastaan valmistaja tai valtuutetut asiakaspalvelupisteet saavat huoltaa akkuja.

2. Käyttötarkoitukset

2.1. Käyttötarkoituksen mukainen käyttö

FRÄSMASTER 18V on tarkoitettu ammattilaisten lattiakäyttöön rakennusten sisätiloissa.

Urien jyrsintään taipuisaan lattiapäällysteeseen (muovi- tai luonnonmateriaalipäällyste), joka on asennettu muodossa:

- Rullat/rullatavara
- Laudat/levyt

Käytä ainoastaan alkuperäisiä Wolff-varaosia ja -tarvikkeita, sillä muuten takuuvaateet raukeavat.

2.2. Muu kuin käyttötarkoituksen mukainen käyttö

Kaikki muu tai tämän ylittävä käyttö on käyttötarkoituksen vastaista.

Älä käytä FRÄSMASTER 18V:tä missään tapauksessa

- Urien jyrsintään muihin materiaaleihin kuten metalli, kivi yms.
- Materiaalien leikkuuseen/katkaisuun.
- Muiden työkalujen kuin suositeltujen jyrsinterien kanssa.

3. Tekniset tiedot

		FRÄSMASTER 18V
Akkukapasiteetti Li-ion	Ah	5,0
Akun jännite	V	18,0
Latausaika (akku)	min	maks. 45
Joutokäyntikierrosluku	rpm	5 000
Jyrsinterän kiinnitysreikä	mm	20
Jyrsinterän halkaisija	mm	130
Terän paksuus	mm	2,6
Jyrsintäsyvyys	mm	0 - 6, portaaton
Äänen painetaso	L_{pA} (dB)	81,3 (K = 3 dB)
Äänen tehotaso	L_{WA} (dB)	92,3 (K = 3 dB)
Värähtelytaso	A_h (m/s^2)	<2,5 (K = 1,5 m/s^2)
Paino	kg	5,5 (sis. akku)
	lbs	12,2
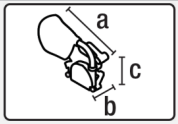	a) mm/inch	445/17,5
	b) mm/inch	212/8,4
	c) mm/inch	336/13,2
		CE

Oikeus teknisiin muutoksiin pidätetään.

Melu- ja tärinäarvot on mitattu EN 62841:n mukaan. Annetut mittausarvot pätevät vain uusiin laitteisiin. Melu- ja tärinäarvot muuttuvat päivittäisessä käytössä sen mukaan, miten sähkötyökalua käytetään ja erityisesti millaista työstökappaletta työstetään.

HUOMAUTUS
Näissä ohjeissa annettu värähtelytaso on mitattu standardin EN 62841 mukaisella mittausmenetelmällä ja sitä voidaan käyttää sähkötyökalujen vertailuun. Se soveltuu tärinäkuormituksen alustavaan arviointiin. Annettu värähtelytaso esittää sähkötyökalun pääasiallisia käyttökohteita. Jos sähkötyökalua käytetään kuitenkin muihin tarkoituksiin, poikkeavilla käyttötyökaluilla tai riittämättömästi huollettuna, värähtelytaso voi poiketa. Tällainen voi nostaa värähtelytasoa huomattavasti koko työskentelyajanjakson ajan. Värähtelytason tarkassa arvioinnissa täytyy huomioida myös ajat, joina laite on kytkettynä pois päältä tai päälle, mutta ei kuitenkaan käytössä. Tämä voi laskea värähtelytasoa huomattavasti koko työskentelyajanjakson aikana. Määrittele ylimääräiset turvatoimenpiteet käyttäjien suojaamiseksi tärinän vaikutuksilta, esim.: Sähkötyökalujen ja käytettävien työkalujen huolto, käsien pitäminen lämpimänä, työjaksojen organisointi.

4. Kuljetus

Noudata kuormien kantamiseen tai nostamiseen sovellettavia kansallisia määräyksiä. FRÄSMASTER 18V -laitteen ja kuljetuslaatikon paino on 9,2 kg (5,5 kg sis. akku).

Käytä urituskoneen kuljettamiseen vain toimitukseen sisältyvää kuljetuslaatikkoa (katso toimitussisältö 5.2 [9]) ja kuljetuslaatikossa olevaa kahvaa.

Älä käytä laitteen tai kuljetuslaatikon **kahvaa (4)** kuljettamiseen nosturilla.

HUOMIO
Varmista aina, että urituskone on kytkettynä pois päältä kuljetusta varten. **Pääkytkin (5)** ei saa olla kytkettynä päälle.

Vara-akku täytyy aina sijoittaa kuljetuslaatikkoon koskettimet alaspäin. Ei-käytettyjä akkuja ei saa yleisesti sijoittaa kuljetuslaatikkoon. **Säilytä käyttämätön akku etäällä klemmareista, kolikoista, avaimista, nauloista, ruuveista tai muista pienistä metalliesineistä, jotka voivat aiheuttaa koskettimien ylikytkennän.** Akun koskettimien välinen oikosulku voi aiheuttaa palovammoja tai tulipalon. Viallisia akkuja ei saa lähettää/kuljettaa.

Kuljetus sallittua vain sopivassa pakkauksessa. Leikkautumisen aiheuttama vaurioiden vaara.

HUOMIO
LOUKKAANTUMISVAARA Varmista, ettet kytke pääkytkintä päälle poistaessasi laitetta laatikosta. Älä myöskään ota käsillä kiinni jyrsinalueesta ja kosketa laitetta ottaessasi jyrsinterää ja **ohjaus- (9) / jälkiohjausrullan (20)** teriä.

Käytä urituskoneen manuaaliseen nostamiseen **käsikahvaa (4)**. **Pölypussi (3)** on poistettava urituskoneen sijoittamiseksi kuljetuslaatikkoon.

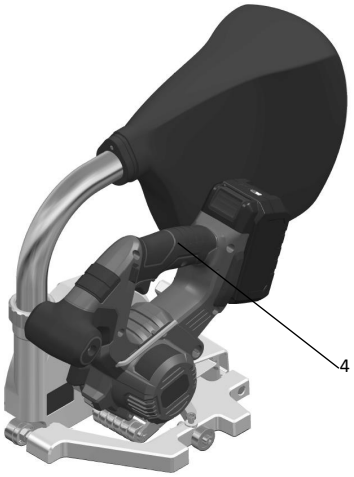

5. FRÄSMASTER 18V

5.1. Tyyppikilpi ja tunniste

Tyyppinimi ja sarjatunniste ovat laitteen **tyyppikilvessä (10)**.
Kirjaa kyseiset tiedot laitteesi käyttöohjeeseen. Ilmoita tiedot aina, kun otat yhteyttä Wolff-edustajaan tai valtuutettuun Wolff-huoltopisteeseen.

Tyyppi: .....

Sarjanro: .....

Esimerkki:

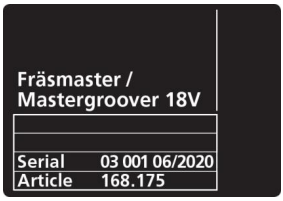

5.2. Toimitussisältö

	Baretool	Set
Fräsmaster 18V	1x	1x
Kuljetuslaukku	1x	1x
Poistoputki	1x	1x
Pölypussi	1x	1x
HM-jyrsinterä Ø130x3,5	1x	1x
Kuusiokoloavain koko 5	1x	1x
Alkuperäiset käyttöohjeet	1x	1x
Alkuperäisen käyttöohjeen käännös	1x	1x
Akku		1x
Laturi		1x

5.3. Laitteen osien yleiskuva

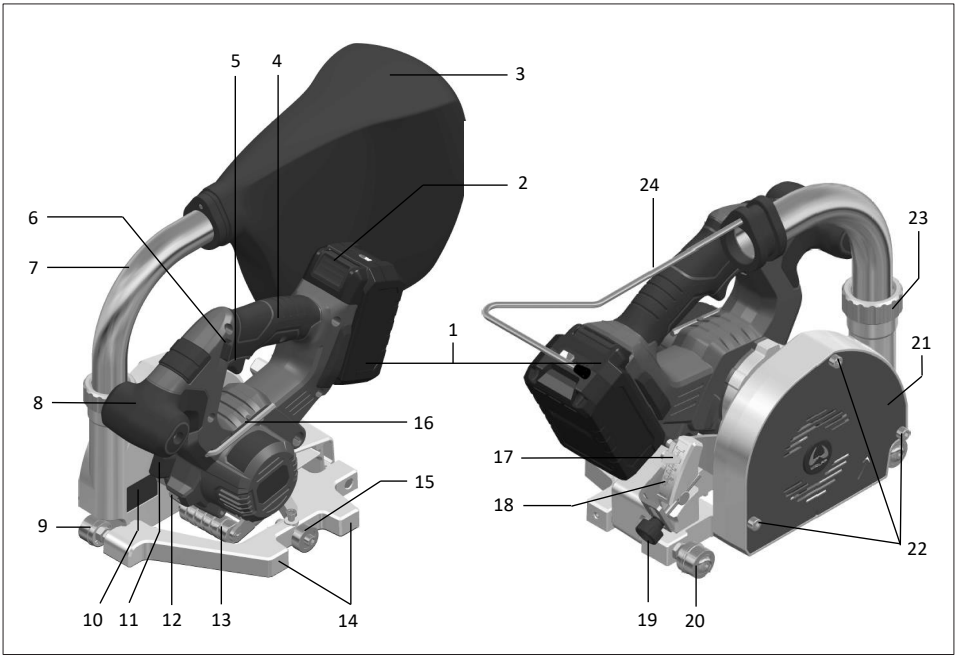

1. Akku
2. Akun lukituksen avaus
3. Pölypussi
4. Käsikahva
5. Pääkytkin
6. Pääkytkimen käynnistyslukko
7. Poistoputki
8. Lisäkahva
9. Ohjausrulla
10. Tyyppikilpi, jossa tyyppinimi ja sarjatunniste
11. Karan lukituspainike (jyrsinterän vaihtoa varten)
12. Valaistus
13. Tunnistinrulla
14. Rinnakkaisvaste
15. Juoksurulla
16. Kuusiokoloavain koko 5
17. Osoitin (jyrsintäsyvyys)
18. Asteikko (jyrsintäsyvyys)
19. Säätöruuvi (jyrsintäsyvyys)
20. Jälkiohjausrulla
21. Peitelevy
22. Ruuvit peitelevyä varten (jyrsinterän vaihtoa varten)
23. Liitosmutteri
24. Pölypussin ripustin

6. Asetukset FRÄSMASTER 18V

VAROITUS

- Irrota **akku (1)** laitteesta ennen kaikkia urituskoneeseen tehtäviä säätötöitä.
- Terävät terät aiheuttavat loukkaantumisvaaran. Käytä siksi ehdottomasti suojakäsineitä.

6.1. Jyrsintäsyvyyden säätö

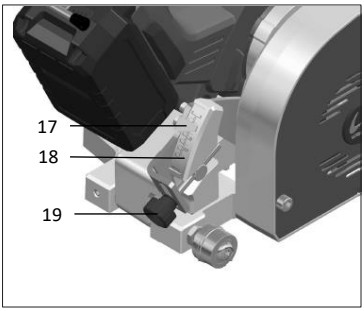

Osoittimen (17) suora yläreuna ilmaisee jyrsintäsyvyyden **asteikolla (18)**. Säädä jyrsintäsyvyys **säätöruuvilla (19).** Ohjearvoina voidaan käyttää kahta kolmasosaa päällysteen paksuudesta sekä enintään puolta langanhalkaisijaa. Etusijalla on kuitenkin aina valmistajan tietojen noudattaminen. Tarkasta jyrsintäsyvyys koejyrsinnällä.

6.2. Ohjaus- ja jälkiohjausrullan säätö

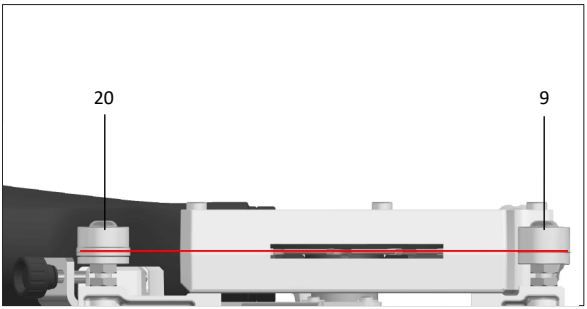

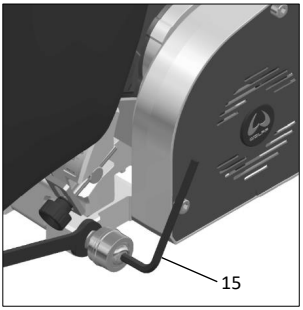

Ohjausrulla (9) ja **jälkiohjausrulla (20)** on kohdistettava jyrsinterän keskelle. Rullien asentoa voi säätää avaamalla kapeat kuusiomutterit perusrungosta kuusiokoloavaimella. Rullat voidaan irrottaa vaihtoa varten – kun kapeat kuusiomutterit on irrotettu kuusiokoloavaimella – kokonaan **kuusiokoloavaimella, jonka koko 5 (15)**.

6.3. Juoksurullan säätö nystypintoja varten

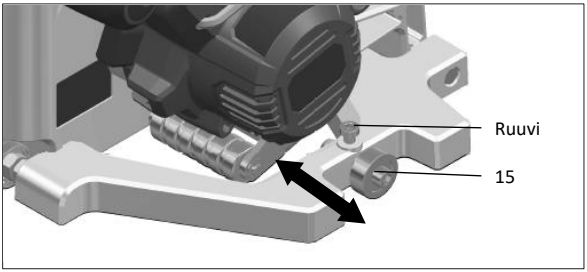

Juoksurullaa (15) voi tarvittaessa siirtää nystypinnoilla. Avaa sitä varten ruuvi **kuusiokoloavaimella (koko 5 (16))** ja siirrä **juoksurulla (15)** haluttuun asentoon. Kiristä sen jälkeen ruuvit.

6.4. Poistoputki

VAROITUS
Ulossinkoavat osat aiheuttavat **LOUKKAANTUMISVAARAN**.

- FRÄSMASTER 18V:tä saa käyttää vain **poistoputki (7)** ja **pölypussi (3)** asennettuina.
- Käytä suojalaseja.
- Älä laita kättä lastujen ulostuloon.

Poistoputki (7) voidaan asentaa mihin tahansa kulmaan asennuksen yhteydessä. Varmista, että **liitosmutteri (23)** on kiristetty oikein.

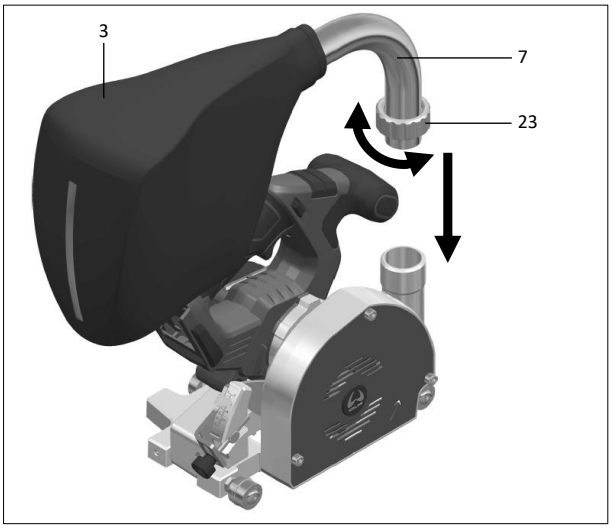

6.5. Jyrsinterän vaihto

VAROITUS
Henkilönsuojainten, kuten suojakäsineiden käyttö pienentää loukkaantumisen vaaraa.
HUOMAA
Ainoastaan alkuperäisiä Wolff-jyrsinteriä saa käyttää (näiden jyrsinterien luettelo on luvussa Lisätarvikkeet 8 [20]).

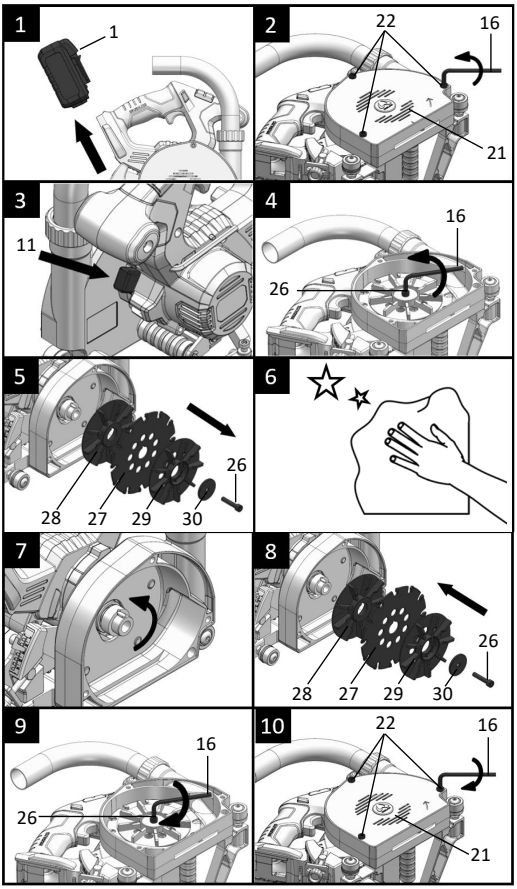

1. **Poista akku (1)!**
2. Avaa **kolme ruuvia (22) peitelevystä (21) kuusiokoloavaimella kokoa 5 (16)**. Ruuveja ei saa ruuvata peitelevyn läpi. Irrota peitelevy laitteesta yhdessä avattujen ruuvien kanssa.
3. Paina **karan lukituspainiketta (11)** jyrsinterän pidättämiseksi.
4. Avaa **ruuvi (26)** jyrsinterän keskeltä **kuusiokoloavaimella (koko 5 (16))**
5. Poista **jyrsinterä (27)**
6. Puhdista laitteen napa, käyttöön otettava **jyrsinterä (27)** ja tuuletinpyörät. Kiinnityspinnoista on poistettava lika, rasva, öljy ja vesi.

VAROITUS
- Terät, työkalun runko ja kiristysvälineet on tarkastettava vaurioiden ja halkeamien varalta ennen koneeseen asennusta.
- Asiantuntijan on tarkastettava vaurioituneet työkalut.
- Työkaluja, joiden runko on haljennut, ei saa missään tapauksessa käyttää. Tällaisten työkalujen korjaus ei ole sallittua.

7. Hampaiden leikkuusuunnan (**jyrsinterässä (27)** oleva suuntanuoli) ja **peitelevyssä (21)** olevan pyörimissuunnan nuolen on vastattava toisiaan.
8. **Aseta jyrsinterä (27)** ja **kumpikin erilainen tuuletinpyörä (28, 29)** paikalleen näytetyssä järjestyksessä ja asenna. **Reiällinen tuuletinpyörä (29)** on asennettava aina ulkopuolelle. Myös **kiristyskiekko (30)** on asennettava aina takaisin. **Älä koskaan käytä vaurioitunutta tai väärää kiristyskiekkoa (30) tai ruuvia (26).** Jyrsinterän aluslaatat ja -ruuvit on valmistettu erityisesti urituskonetta varten optimaalisen suorituskyvyn ja käyttöturvallisuuden takaamiseksi.
9. Kiristä ruuvi **kuusiokoloavaimella, jonka koko 5 (16)**.
10. **Peitelevy (21)** on asetettava ehdottomasti takaisin paikalleen ja **kolme ruuvia (22)** on kiristettävä **kuusiokoloavaimella, jonka koko on 5 (16)**.

7. Käyttöönotto FRÄSMASTER 18V

7.1. Työympäristö ja turvallisuus

- **Tarkasta ennen jokaista käyttökertaa, toimiiko suojakupu moitteettomasti. Älä käytä urituskonetta, ellei jyrsinterä tule vedetyksi automaattisesti suojakupuun, kun käsikahvasta otetaan kiinni.** Turvamekanismia ei saa koskaan ohittaa. Jos urituskone tippuu maahan, tarkasta suojakuvun toiminta.
- **Tarkasta suojakuvun jousien kunto ja toiminta. Toimita urituskone huoltoon ennen käyttöä, elleivät suojakupu ja jouset toimi moitteettomasti.** Vaurioituneet osat, lastujen tahmeat kerrostumat tai kerääntymät aiheuttavat suojakuvun toimintaviiveitä.
- **Älä sijoita urituskonetta työpenkille tai lattialle, ellei suojakupu peitä jyrsinterää.** Suojaamatta jälkikäyvä jyrsinterä liikuttaa urituskonetta leikkuusuuntaa vasten ja jyrsii kaiken tielleen tulevan. Huomioi jyrsinterän jälkikäyntiaika.
- **Pidä sähkötyökalusta kiinni eristettyjä otepintoja käyttämällä, kun suoritat töitä, joissa käytettävä työkalu voi osua piilossa oleviin sähköjohtoihin tai omaan liitäntäjohtoon.** Jännitteenalaisen johdon koskettaminen kytkee myös sähkötyökalun metalliosiin jännitteen ja aiheuttaa sähköiskun.
- **Laitetta on tarkkailtava koko ajan käytön aikana.** Jyrsinterä voi tarttua esineisiin ja sinkoutua pois.
- **Pidä lapset ja muut henkilöt etäällä sähkötyökalun käytön aikana.** Huomion kiinnittäminen muualle voi aiheuttaa sähkötyökalun hallinnan menetyksen.
- FRÄSMASTER 18V:n ympäristölämpötila on **-10 ... 50 °C.** Laitetta saa käyttää ainoastaan tällä ympäristölämpötila-alueella.

7.2. Akun liittäminen

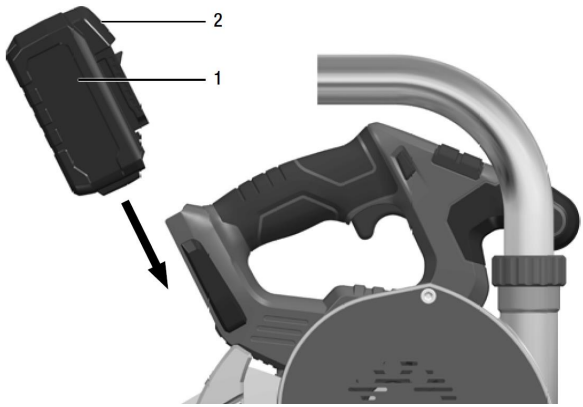

Työnnä ladattu **akku (1)** kuvan mukaisesti FRÄSMASTER 18V -laitteeseen, kunnes se lukkiutuu täysin paikalleen. **Akun lukituksen avausta (2)** ei saa painaa tämän toimenpiteen aikana.

Akun varaustila
Akun varaustila voidaan tarkistaa akun LED-tilanäytöltä painamalla painiketta.

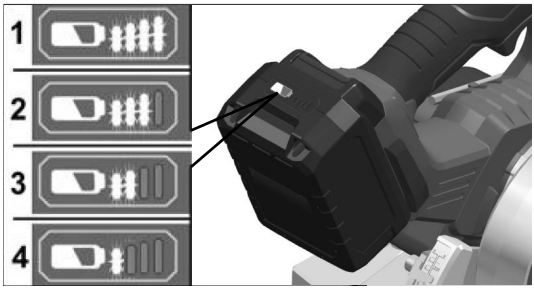

Näyttö sammuu viiden sekunnin kuluttua. Akku on ladattava, jos jokin LED vilkkuu. Ellei LED-valo pala painikkeen painamisen jälkeen, akku on viallinen ja edellyttää vaihtoa.

7.3. Kytkeminen päälle – jyrsintätoimenpide - kytkeminen pois päältä

LOUKKAANTUMISVAARA
Älä laita käsiä jyrsintäalueelle eikä jyrsinterään. Pidä laitteesta kiinni molemmin käsin. Jos pidät molemmilla käsillä kiinni urituskoneesta, et voi loukata niitä jyrsinterään. Laitetta saa käyttää vain **peitelevy (21)** paikalleen asennettuna. Vältä pyörivän jyrsinterän edessä ja takana olevaa aluetta.

VAROITUS
Ulossinkoavat osat aiheuttavat **LOUKKAANTUMISVAARAN**.
- FRÄSMASTER 18V:tä saa käyttää vain **poistoputki (7)** ja **pölypussi (3)** asennettuina.
- Käytä silmäsuojaimia.
- Älä laita kättä lastujen ulostuloon.
- Turvallisuussyistä pääkytkintä (5) ei lukita asentoon ja sitä on pidettävä painettuna jyrsinnän aikana. Kytke FRÄSMASTER 18V aina ensin työasentoon. Urituskonetta saa käyttää vain peitelevy (21) paikalleen asennettuna.

Sijoita **ohjaus- (9) ja jälkiohjausrulla (20)** ennen jyrsinnän alkua oikein uran suuntaan. Lattialla olevaa laitetta ei saa työntää, sillä **ohjaus- (9) ja jälkiohjausrulla (20)** naarmuttavat päällystettä.

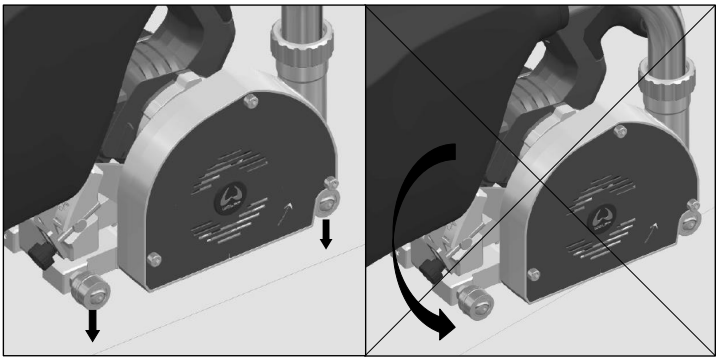

Päällekytkeminen:

Laitteen täytyy olla lepoasennossa päällekytkennän aikana.

1. Paina **käynnistyslukkoa (6)** vasemmalle/oikealle ja pidä painettuna.
2. Paina **pääkytkintä (5)** ja pidä painettuna
3. Vapauta **käynnistyslukko (6)**
4. Kallista laitetta ja aseta se jyrsintäasentoon

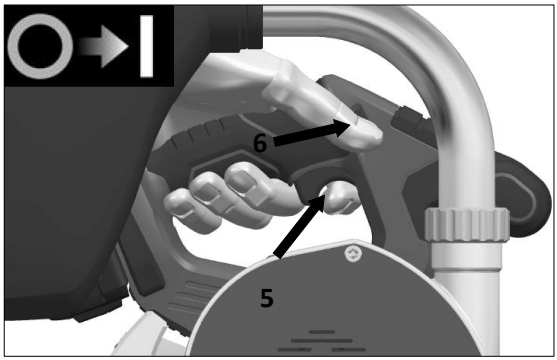

Lepoasento

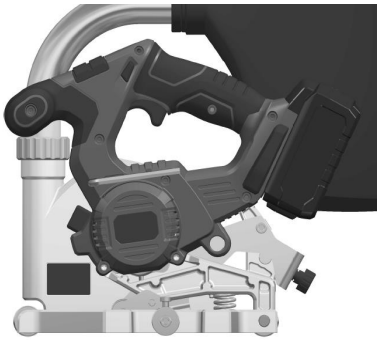

Jyrsintäasento

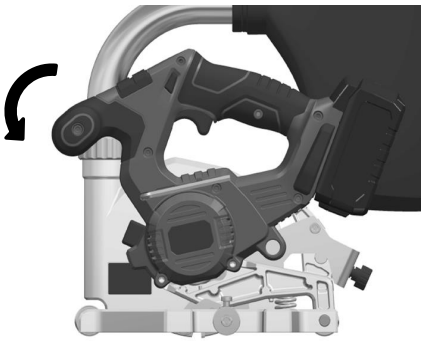

Syöttösuunta

Jyrsintätoimenpide:

HUOMAUTUS

Liian voimakas syöttö alentaa laitteen tehoa, heikentää leikkuulaatua ja lyhentää jyrsinterän käyttöikää.

VAROITUS

Jyrsinterä pyörii vielä lyhyen aikaa pois päältä kytkemisen jälkeen. Kun pyörivä jyrsinterä koskettaa työstökappaletta, voi tapahtua takapotku.

5. Liikuta FRÄSMASTER 18V:tä tasaisella syötöllä suoraan eteenpäin saumaa pitkin.

FRÄSMASTER 18V -laitetta suositellaan käytettävän kahdella kädellä pitämällä **käsikahvasta (4)** kiinni yhdellä kädellä ja ohjaamalla toisella kädellä jyrsinterän kotelosta tai **lisäkahvasta (8)**. Tällöin on varmistettava, ettei käsi peitä **peitelevyssä (21)** olevia ilma-aukkoja. Jos tarvitaan yksikätistä ohjausta, ohjaa FRÄSMASTER 18V:tä yhdellä kädellä **käsikahvasta (4).** Varmista, ettei toinen käsi ole jyrsinalueella.

Poiskytkeminen:

6. Käännä laite uran päässä **pääkytkin painettuna (5)** ylempään lepoasentoon.

7. Vapauta **pääkytkin (5)**. **Huomaa:** Jyrsinterä pyörii vielä lyhyen aikaa.

8. Nosta laite vasta nyt lattialta. Älä missään nimessä laita käsiä laitteen jyrsinalueelle.

Töiden päätyttyä:
Puhdista FRÄSMASTER 18V ja lisätarvikkeet perusteellisesti.

HUOMAUTUS
Laitteeseen integroitu imuri ei korvaa uran puhdistusta jyrsinnän ja hitsauksen välillä.
Vältä pölyn kerääntymistä työpaikkaan.

7.4. Pölypussi

Tyhjennä **pölypussi (3)** säännöllisesti. Irrota **pölypussi (3) ja pölypussin ripustin (24)** sitä varten **poistoputkesta (7).** Pidä **pölypussia (3)** jäteastian päällä ja avaa vetoketju. **Pölypussi (3)** tyhjennetään kevyesti ravistelemalla.

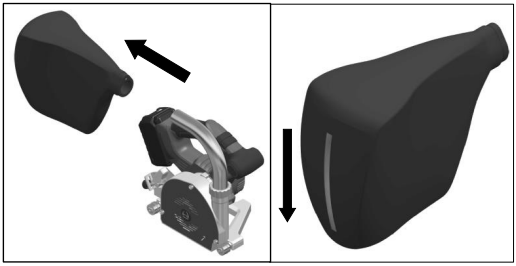

7.5. Rinnakkaisvaste

Rinnakkaisvaste (14) ilmaisee 150 mm:n etäisyyden jyrsinterän keskikohtaan. Käytä rinnakkaisvastetta urien jyrsintään olemassa olevia ja/tai muiden kiinteitä reunoja pitkin.

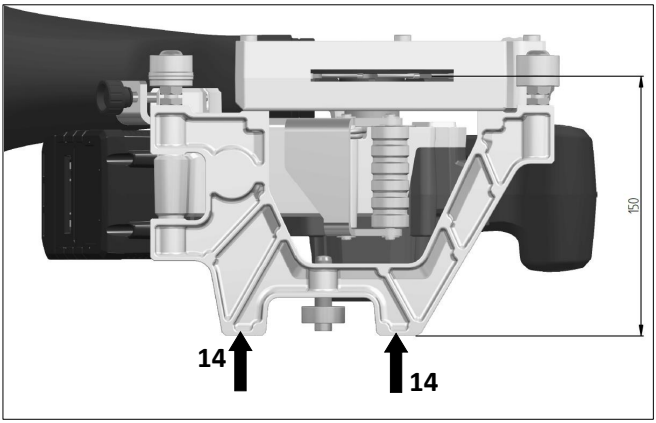

7.6. Laturi ja akku

Noudata sähkötyökalujen yleisiä turvallisuusohjeita – akkutyökalun käyttö ja käsittely, luku 1 [4].

Pidä laturi poissa sateesta ja kosteudesta. Veden tunkeutuminen laturiin lisää sähköiskun vaaraa.
Laite soveltuu vain sisäkäyttöön.

Lue käyttöohjeet
(Erityisohjeet laturin ja akun asiaankuuluvissa käsikirjoissa), linkki verkkosivulle:
http://webcatalog.wolff-tools.com

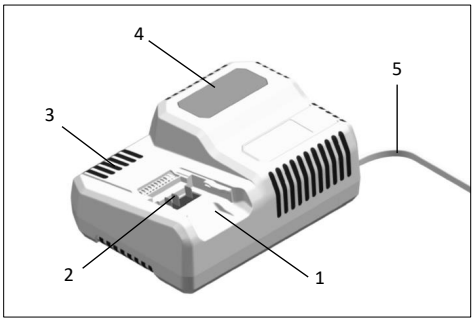

1. Akun asennussyvennys
2. Koskettimet
3. Tuuletusaukot
4. Toimintatilan näyttö
5. Verkkokaapeli ja -pistoke

Laturi 18,0 V on tarkoitettu litiumioniakkujen lataukseen, joiden tyyppi on: 18,0 V (5,0 Ah).

7.7. Ohjeita akun pitkää kestoikää ja säilytystä varten

VAROITUS
- Akkuja ei saa koskaan ladata alle 0 °C:n ja yli 50 °C:n lämpötiloissa.
- Akkuja ei saa koskaan ladata korkeassa ilmankosteudessa tai ympäristölämpötilassa.
- Akkuja ja laturia ei saa peittää latauksen aikana.
- Irrota laturin verkkopistoke pistorasiasta lataamisen jälkeen.
- Akkua saa säilyttää vain kuivassa ja pölyltä suojatussa ympäristössä. Ellei akkuja käytetä pidempään aikaan, ne on varastoitava osittain ladattuina viileään paikkaan.

Akku ja laturi lämpenevät latauksen aikana. Se on normaalia.
Litiumioniakuissa ei esiinny tunnettua muistivaikutusta. Silti akun pitäisi olla täysin purkautunut ennen lataamista, ja lataaminen tulisi suorittaa aina täysin loppuun saakka.

7.8. Lataaminen

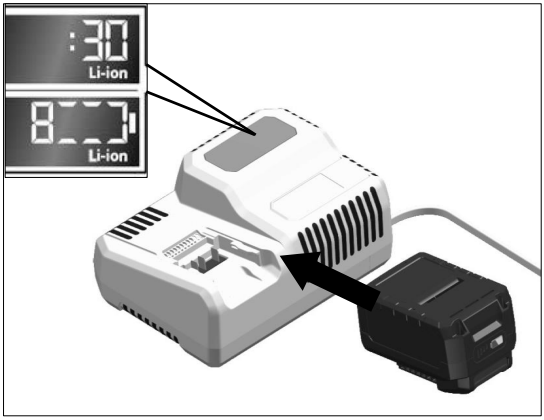

1. Kytke laturin verkkopistoke pistorasiaan. Näytön taustavalaistus syttyy **kahdeksi sekunniksi** ja sammuu jälleen sen jälkeen. Näytölle ilmestyy **OK**.

2. Työnnä **akku (1)** kokonaan laturiin vasteeseen saakka.
   - Näytöllä näkyy vuorotellen jäljellä oleva latausaika (akun lataukseen täyteen) ja lataustilan graafinen esitys.
   - Näytön taustavalaistus on oranssi, kun **akkua (1)** on ladattu alle 80 %.
   - Näyttö on vihreä akun 80 %:n latauksesta alkaen, ja näytöllä näkyy **OK**.

3. **Akku (1)** on täyteen ladattu, kun näyttö

ilmestyy. Vihreä taustavalaistus sammuu lyhyen ajan kuluttua.

4. Poista **akku (1)** laturista.

5. Irrota verkkopistoke pistorasiasta.

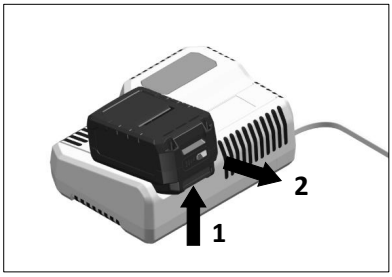

8. Lisätarvikkeet

FRÄSMASTER 18V voidaan varustaa joko HM- tai PKD-jyrsinterällä. Vain reiällisiä, alkuperäisiä WOLFF-jyrsinteriä saa käyttää.

Jyrsinterän geometria	Tilausnumero	Nimike
	089658	PKD-jyrsinterä Ø130x3,5 Hammasmuoto: kartiomainen Hammasluku: 6
	089625	HM-jyrsinterä Ø130x2,8 Hammasmuoto: parabeelimainen Hammasluku: 12
	089623	HM-jyrsinterä Ø130x3,5 Hammasmuoto: parabeelimainen Hammasluku: 12

9. Varoitus- ja vikailmoitukset

Akun varaustila:
Näyttö sammuu viiden sekunnin kuluttua. Akku on ladattava, jos jokin LED vilkkuu. Ellei LED-valo pala painikkeen painamisen jälkeen, akku on viallinen ja edellyttää vaihtoa.

HUOMAUTUS
Jos näyttö vilkkuu sen jälkeen, kun akku on sijoitettu laturiin, akussa tai laturissa on vika.

Näyttö vilkkuu hitaasti ja taustavalaistus on oranssi.
Akku on liian kuuma tai kylmä. Lataus alkaa, kun akku on saavuttanut latauslämpötilan (0–50 °C).

Näyttö vilkkuu nopeasti ja taustavalaistus on punainen.
Poista akku laturista ja sijoita se siihen takaisin. Jos näyttö on sama, akussa on vika. Vaihda akku tai tarkastuta se ammattikorjaamossa.
Jos tämä virheilmoitus tulee näyttöön myös muun akun kanssa, laturissa on vika. Tarkastuta laturi ammattikorjaamossa.

10. Usein kysytyt kysymykset, syyt ja toimenpiteet

Jyrsitty ura ei ole puskusauman keskellä:
- Tarkasta jyrsinterän paksuus (2,6 mm). Tärkeää: Ainoastaan alkuperäisiä Wolff-jyrsinteriä saa käyttää.
- Tarkasta ohjaus- ja jälkiohjausrullan suuntaus.

Jyrsinuran syvyys vaihtelee:
- Varmista jyrsinnän aikana, että käyttäjä käyttää tasaista puristusvoimaa.

Jyrsinterän kestoaika lyhenee runsaasti:
- Päällysteiden valmistajat lisäävät niihin lisäaineita lattian ominaisuuksiin vaikuttamiseksi, ja niillä voi olla negatiivisia vaikutuksia jyrsinterän kestoaikaan. Turvallisuuspinnoitteen jyrsintään suositellaan PKD-jyrsinteriä.

Laite menee tukkoon:
- Tarkasta jyrsintäsyvyyden asetus. Jos jyrsintäsyvyys on liiallinen, koteloon ja poistoputkeen voi juuttua liimanjäämiä ja aiheuttaa näin lastutukoksen.
- Alenna syöttöä.
- Tarkista, ovatko **peitelevyn (21)** ilmantuloaukot vapaina varsinkin jyrsinnän aikana.
- Puhdista ja huolla laite säännöllisesti.

Jyrsinterän juuttuminen:
- Jos jyrsinterä juuttuu tai keskeytät työn, kytke urituskone pois päältä ja pidä laite materiaalissa paikallaan, kunnes jyrsinterä pysähtyy. Älä koskaan yritä vetää urituskonetta pois työstökappaleesta jyrsinterän vielä liikkuessa, koska se voi aiheuttaa takaiskun. Selvitä ja korjaa jyrsinterän juuttumisen syy. Kun jatkat jyrsintää olemassa olevassa urassa, varmista, että jyrsinterä on uran keskellä.
- Tarkasta jyrsinterän oikeaoppinen asennus (varsinkin pyörimissuunta).

Laitteen takaisku:
Takaisku on tarttuneen, juuttuneen tai väärin kohdistetun jyrsinterän yhtäkkinen reaktio, joka aiheuttaa jyrsimen yhtäkkisen nousun ja liikkeen pois työstökappaleesta laitetta käyttävää henkilöä päin.

Takaiskun aiheuttaa urituskoneen käyttö väärin tai virheellisesti. Se voidaan estää sopivilla varotoimenpiteillä seuraavan kuvauksen mukaisesti.
- Pidä urituskoneesta molemmin käsin kiinni ja vie käsivarret asentoon, jossa ne voivat ottaa vastaan takaiskuvoimat. Pidä jyrsinterästä aina kiinni sivulta. Älä koskaan saata jyrsinterää samalle linjalle kehosi kanssa.
- Älä käytä tylsiä tai vaurioituneita jyrsinteriä. Jyrsinterät, joiden hampaat ovat tylsiä tai väärin suunnattuja, aiheuttavat liian kapean jyrsinraon takia enemmän hankausta, jyrsinterän juuttumisen ja takaiskun.
- Varmista ehdottomasti käynnistystoimenpiteen oikeaoppinen kulku.
- Tarkasta jyrsinterän oikeaoppinen asennus (varsinkin pyörimissuunta).
- Puhdista ja huolla laite säännöllisesti.

11. Huolto

VAROITUS
- Irrota **akku (1)** laitteesta ennen kaikkia urituskoneeseen tehtäviä huoltotöitä.
- Terävät terät aiheuttavat loukkaantumisvaaran. Käytä siksi ehdottomasti suojakäsineitä.

11.1. FRÄSMASTER 18V

- Älä käytä vettä eikä nestemäistä pesuainetta.
- Puhalla karallinen laitteen sisäpuoli säännöllisesti kuivalla paineilmalla.
- Puhdista urituskone, varsinkin säätölaite ja kaikki rullat, ulkopuolelta, jotta sen tarkkuus ei heikkene
- Suihkuta niveliin säännöllisesti koneöljyä
- Puhdista peitelevyn tuuletusaukot säännöllisesti

11.2. Jyrsinterä

Hoito
- Jyrsinterä on suojattava kosteuden aiheuttamalta korroosiolta.
- Puhdistusaineet voiva vahingoittaa ihoa ja silmiä ja vaurioittaa työkalua. Käytä puhdistuksen aikana käsi- ja silmäsuojaimia.
- Käytä sopivia puhdistusvälineitä. Noudata puhdistusaineen valmistajan ohjeita.

Käyttötarkoituksen mukainen käyttö
- Urituskonetta FRÄSMASTER 18V saa käyttää vain syöttötavalla ja kierrosluvulla, joka on merkitty työkalun runkoon.

Korjaus/teroittaminen

Lue käyttöohjeet
(Erityisohjeet jyrsinterän asiaankuuluvassa käsikirjassa), linkki verkkosivulle:
http://webcatalog.wolff-tools.com

11.3. Laturi ja akku

VAROITUS
Laturin pistoke on irrotettava pistorasiasta ennen kaikkia huoltotöitä.
Älä käytä vettä eikä nestemäistä pesuainetta.

- Poista lika ja pöly kotelosta kuivalla liinalla.

Lue käyttöohjeet
(Erityisohjeet laturin ja akun asiaankuuluvissa käsikirjoissa), linkki verkkosivulle:
http://webcatalog.wolff-tools.com

12. Huolto ja korjaus

Korjauksia saavat tehdä vain valtuutetut **Wolff-huoltopisteet**. Ne tarjoavat asiantuntevia ja luotettavia **huoltopalveluita** sekä varaosaluettelon mukaisia alkuperäisiä varaosia. Varaosat löytyvät internetistä osoitteesta: *http://webcatalog.wolff-tools.com*.

HUOMAUTUS

- Moottorin kotelon ruuveja ei saa avata takuun ollessa voimassa. Tämän laiminlyönti aiheuttaa valmistajan takuuvelvoitteiden lakkaamisen.
- Akkua lähetettäessä on tehtävä oikea ilmoitus (vaarallinen tavara).

13. Vaatimustenmukaisuusvakuutus

(EY-konedirektiivin 2006/42; liite II A mukaisesti)
Uzin Utz Tools GmbH & Co.KG, Ungerhalde 1, D-74360 Ilsfeld vakuuttaa, että laite

Nimike:	Pyörösaha
Tyyppi:	FRÄSMASTER 18V

täyttää seuraavien EU-direktiivien vaatimukset sellaisena, kuin olemme saattaneet sen markkinoille.

Direktiivit:	2006/42/EY, 2014/30/EU, 2011/65/EU
Harmonisoidut standardit:	EN ISO 12100, EN 62841-1, EN 62841-2-5, EN 55014-1, EN 61000-3-2

Dokumentaatiosta vastaavan henkilön nimi: Dieter Hammel, Manager Product Conformity
Ilsfeld, 31.3.2020

Dieter Hammel

14. Hävittäminen

Loppuunkuluneita osia ei saa missään tapauksessa hävittää normaalin talousjätteen mukana.

Hävitä loppuunkuluneet osat ehdottomasti julkisten keruupaikkojen, ostopaikan tai oman Wolff-liikkeen kautta.

VAROITUS
Akkuja/paristoja ei saa hävittää talousjätteen mukana, polttamalla eikä veteen heittämällä. Vanhoja akkuja ei saa avata.
Viallisia tai koteloltaan vaurioituneita akkuja ei saa lähettää.

Koskee vain EU-maita:
Vialliset tai käytetyt akut/paristot täytyy kierrättää direktiivin 2006/66/EY mukaisesti.

HUOMAUTUS
Kysy omalta ammattiliikkeeltä tietoa hävitysmahdollisuuksista.

15. Takuu

Uusien Wolff-koneiden takuuaika on yksi vuosi asiakkaalle luovuttamisesta/toimituksesta alkaen, elleivät pakottavat lakisääteiset määräykset säädä toisin.

Myös lasku ja/tai ostokuitti on esitettävä ehdottomasti
takuuvaateiden laittamiseksi vireille.

Kaikkia takuun puitteissa tehtäviä korjauksia saa tehdä vain valmistajan valtuuttama Wolff-huoltoliike. Itse tehdyt ja/tai epäasianmukaiset korjaukset aiheuttavat takuun lakkaamisen. Sama pätee epäasianmukaiseen käyttöön.

Osien vaihto, lisätarvikkeiden asennus ja muut Wolff-koneisiin tehtävät muutokset
Wolff-koneet tarjoavat käyttäjälle paljon turvallisuutta ja luotettavuutta. Jotta tämä taataan, Wolff-koneen tehtaalta toimituksen aikaiseen tilaan ei saa tehdä muutoksia seuraavia määräyksiä huomioon ottamatta. Nämä määräykset pätevät sekä osien vaihtoon, lisätarvikkeiden asennukseen sekä muihin teknisiin muutoksiin.

- Wolff-koneisiin saa tehdä töitä vain ammattikorjaamo, jossa on asianmukaisen ammattikoulutuksen ja -pätevyyden omaava henkilökunta ja tarvittavat työvälineet. Suosittelemme tähän valtuutettuja Wolff-huoltoliikkeitä.

- Mikäli osia aiotaan vaihtaa, lisätarvikkeita asentaa tai aiotaan tehdä muita teknisiä muutoksia, täytyy ennen töiden aloittamista neuvoteltava valtuutetun Wolff-huoltoliikkeen tai valmistajan kanssa.

- On ehdottoman suositeltavaa käyttää ainoastaan turvallisuustestattuja alkuperäisiä Wolff-varaosia ja alkuperäisiä Wolff-lisätarvikeosia, jotka valmistaja on hyväksynyt.

- Saat näitä vara- ja lisätarvikeosia valtuutetusta Wolff-huoltoliikkeestä, joka myös mielellään asentaa ne ammattimaisella tavalla. Alkuperäisten Wolff-varaosien ja alkuperäisten Wolff-lisätarvikeosien turvallisuus ja soveltuvuus Wolff-koneisiin on testattu.
  Valmistaja ei voi arvioida riittävän hyvin muiden kuin alkuperäisten Wolff-vara- ja lisätarvikeosien turvallisuutta ja soveltuvuutta eikä voi sen vuoksi taata sitä.

- Käyttöturvallisuuden takaamiseksi ja vaurioiden välttämiseksi on teknisten muutosten tilanteissa - olivat ne sitten millaisia hyvänsä - kaikissa tapauksissa noudatettava teknisiä suuntaviivojamme. Voit ottaa meihin yhteyttä milloin tahansa myös muutoin, jos sinulla on Wolff-koneeseesi liittyviä kysymyksiä.

Pyydämme, että ymmärrät, ettemme voi ottaa vastuuta vaurioista, jotka johtuvat epäasianmukaisesti suoritetuista töistä ja/tai edellä mainittujen määräysten rikkomisesta.

Σας συγχαίρουμε για την αγορά του FRÄSMASTER 18V.
Επιλέξατε μια φρέζα αρμών ανώτερης κλάσης.
Το FRÄSMASTER 18V έχει σχεδιαστεί και κατασκευαστεί σύμφωνα με τις τελευταίες γνώσεις της τεχνολογίας κατεργασίας πλαστικών. Για την κατασκευή του χρησιμοποιούνται υλικά υψηλής ποιότητας.

Φυλάξτε όλες τις υποδείξεις ασφαλείας και οδηγίες.

FRÄSMASTER 18V
Φρέζα αρμών

Περισσότερες πληροφορίες σχετικά με το **FRÄSMASTER 18V**, καθώς και τις ειδικές υποδείξεις στα αντίστοιχα εγχειρίδια του φορτιστή, της μπαταρίας και του δίσκου φρεζαρίσματος θα βρείτε στη διεύθυνση www.wolff-tools.com.

1. Γενικές υποδείξεις ασφαλείας για ηλεκτρικά εργαλεία

ΠΡΟΕΙΔΟΠΟΙΗΣΗ Διαβάστε όλες τις υποδείξεις ασφαλείας, τις οδηγίες, τις εικόνες και τα τεχνικά δεδομένα που διαθέτει το παρόν ηλεκτρικό εργαλείο. Παραλείψεις στην τήρηση των παρακάτω οδηγιών μπορούν να προκαλέσουν ηλεκτροπληξίες, πυρκαγιά ή/και σοβαρούς τραυματισμούς. **Φυλάξτε όλες τις υποδείξεις ασφαλείας και οδηγίες για μελλοντική χρήση.** Ο όρος "ηλεκτρικό εργαλείο" που χρησιμοποιείται στις υποδείξεις ασφαλείας αφορά ηλεκτρικά εργαλεία τροφοδοτούμενα από το ηλεκτρικό δίκτυο (με καλώδιο τροφοδοσίας) ή ηλεκτρικά εργαλεία τροφοδοτούμενα από μπαταρία (χωρίς καλώδιο τροφοδοσίας).

1. **Ασφάλεια χώρου εργασίας**
   a. **Διατηρείτε την περιοχή εργασίας καθαρή και καλά φωτισμένη.** Η ακαταστασία ή οι μη φωτισμένες περιοχές εργασίας μπορούν να οδηγήσουν σε ατυχήματα.
   b. **Μην εργάζεστε με το ηλεκτρικό εργαλείο σε δυνητικά εκρηκτικό περιβάλλον στο οποίο υπάρχουν εύφλεκτα υγρά, αέρια ή σκόνες.** Τα ηλεκτρικά εργαλεία προκαλούν σπινθήρες που μπορούν να αναφλέξουν τη σκόνη ή τους ατμούς.
   c. **Κρατάτε σε απόσταση τα παιδιά και τα άλλα άτομα κατά τη χρήση του ηλεκτρικού εργαλείου.** Σε περίπτωση περισπασμού ενδέχεται να χάσετε τον έλεγχο του ηλεκτρικού εργαλείου.

2. **Ηλεκτρική ασφάλεια**
   a. **Το φις σύνδεσης του ηλεκτρικού εργαλείου πρέπει να ταιριάζει με την πρίζα. Το φις δεν επιτρέπεται να τροποποιηθεί με κανέναν τρόπο. Μην χρησιμοποιείτε φις προσαρμογής σε συνδυασμό με ηλεκτρικά εργαλεία με προστατευτική γείωση.** Τα μη τροποποιημένα φις και οι κατάλληλες πρίζες μειώνουν τον κίνδυνο ηλεκτροπληξίας.
   b. **Αποφεύγετε τη σωματική επαφή με γειωμένες επιφάνειες όπως σωλήνες, καλοριφέρ, κουζίνες και ψυγεία.** Υπάρχει αυξημένος κίνδυνος ηλεκτροπληξίας όταν το σώμα σας είναι γειωμένο.
   c. **Προστατεύετε τα ηλεκτρικά εργαλεία από τη βροχή και την υγρασία.** Η είσοδος νερού σε ένα ηλεκτρικό εργαλείο αυξάνει τον κίνδυνο ηλεκτροπληξίας.
   d. **Μην χρησιμοποιείτε λανθασμένα το καλώδιο σύνδεσης χρησιμοποιώντας το για να κρατήσετε ή να κρεμάσετε το ηλεκτρικό εργαλείο ή για να τραβήξετε το φις από την πρίζα. Κρατάτε το καλώδιο σύνδεσης μακριά από θερμότητα, λάδια, αιχμηρές ακμές ή κινούμενα μέρη.** Τα χαλασμένα ή μπλεγμένα καλώδια σύνδεσης αυξάνουν τον κίνδυνο ηλεκτροπληξίας.

e. **Όταν εργάζεστε σε εξωτερικό χώρο με ένα ηλεκτρικό εργαλείο, χρησιμοποιείτε αποκλειστικά καλώδια προέκτασης που είναι κατάλληλα για αυτό το εξωτερικό περιβάλλον.** Η χρήση ενός κατάλληλου καλωδίου προέκτασης για το εξωτερικό περιβάλλον μειώνει τον κίνδυνο ηλεκτροπληξίας.

f. **Όταν δεν μπορεί να αποφευχθεί η χρήση του ηλεκτρικού εργαλείου σε περιβάλλον με υγρασία, χρησιμοποιείτε έναν ασφαλειοδιακόπτη.** Η τοποθέτηση ενός ασφαλειοδιακόπτη μειώνει τον κίνδυνο ηλεκτροπληξίας.

3. Ασφάλεια ατόμων

a. **Να είστε σε εγρήγορση, να προσέχετε τι κάνετε και να ενεργείτε με σύνεση όταν εργάζεστε με ένα ηλεκτρικό εργαλείο. Μην χρησιμοποιείτε ηλεκτρικά εργαλεία όταν είστε κουρασμένοι ή υπό την επήρεια ναρκωτικών, αλκοόλ ή φαρμάκων**. Μια στιγμή απροσεξίας κατά τη χρήση του ηλεκτρικού εργαλείου μπορεί να οδηγήσει σε σοβαρούς τραυματισμούς.

b. **Να φοράτε μέσα ατομικής προστασίας και πάντα προστατευτικά γυαλιά.** Η χρήση μέσων ατομικής προστασίας όπως μάσκα σκόνης, αντιολισθητικά υποδήματα ασφαλείας, προστατευτικό κράνος ή ωτασπίδες, ανάλογα με τον τύπο και τη χρήση του ηλεκτρικού εργαλείου, μειώνει τον κίνδυνο τραυματισμών.

c. **Αποφεύγετε την αθέλητη θέση σε λειτουργία. Να βεβαιώνεστε ότι το ηλεκτρικό εργαλείο είναι απενεργοποιημένο πριν το συνδέσετε με την τροφοδοσία ρεύματος ή/και την μπαταρία, το σηκώσετε ή το κρατήσετε.** Εάν όταν κρατάτε το ηλεκτρικό εργαλείο έχετε το δάχτυλό σας στο διακόπτη ή εάν συνδέσετε το ηλεκτρικό εργαλείο στην τροφοδοσία ρεύματος ενώ είναι ενεργοποιημένο, ενδέχεται να υπάρξουν ατυχήματα.

d. **Αφαιρείτε τα εργαλεία ρύθμισης ή τα κλειδιά πριν την ενεργοποίηση του ηλεκτρικού εργαλείου.** Ένα εργαλείο ή κλειδί που βρίσκεται σε περιστρεφόμενο μέρος του ηλεκτρικού εργαλείου μπορεί να οδηγήσει σε τραυματισμούς.

e. **Αποφεύγετε την αφύσικη στάση του σώματος. Φροντίζετε για την ασφαλή όρθια στάση και διατηρείτε πάντα την ισορροπία σας.** Έτσι μπορείτε να ελέγξετε καλύτερα το ηλεκτρικό εργαλείο σε μη αναμενόμενες καταστάσεις.

f. **Φοράτε κατάλληλα ενδύματα. Μην φοράτε φαρδιά ενδύματα ή κοσμήματα. Κρατάτε τα μαλλιά και τα ενδύματα μακριά από κινούμενα μέρη.** Τα χαλαρά ενδύματα, τα κοσμήματα ή τα μακριά μαλλιά μπορούν να πιαστούν σε κινούμενα μέρη.

g. **Όταν μπορούν να τοποθετηθούν διατάξεις αναρρόφησης και συλλογής σκόνης, θα πρέπει να συνδέονται και να χρησιμοποιούνται σωστά.** Η χρήση αναρρόφησης σκόνης μπορεί να μειώσει τους κινδύνους από τη σκόνη.

h. **Μην παρασύρεστε από μια εσφαλμένη αίσθηση ασφάλειας και μην αγνοείτε τους κανονισμούς ασφαλείας για ηλεκτρικά εργαλεία, ακόμα και εάν είστε εξοικειωμένοι με το ηλεκτρικό εργαλείο μετά από συχνή χρήση.** Ο απρόσεκτος χειρισμός μπορεί μέσα σε κλάσματα του δευτερολέπτου να οδηγήσει σε σοβαρούς τραυματισμούς.

4. Χρήση και χειρισμός του ηλεκτρικού εργαλείου

a. **Μην καταπονείτε υπερβολικά το ηλεκτρικό εργαλείο. Χρησιμοποιείτε το κατάλληλο εργαλείο για την εργασία σας.** Με το κατάλληλο ηλεκτρικό εργαλείο εργάζεστε καλύτερα και ασφαλέστερα στην αναφερόμενη περιοχή λειτουργίας.

b. **Μην χρησιμοποιείτε ηλεκτρικά εργαλεία με ελαττωματικούς διακόπτες.** Ένα ηλεκτρικό εργαλείο που δεν μπορεί πλέον να ενεργοποιηθεί ή να απενεργοποιηθεί είναι επικίνδυνο και πρέπει να επισκευάζεται.

c. **Αποσυνδέετε το φις από την πρίζα ή/και αφαιρείτε την αφαιρούμενη μπαταρία πριν να εκτελέσετε ρυθμίσεις στη συσκευή, αλλάξετε προσαρτήματα ή αφήσετε στην άκρη το ηλεκτρικό εργαλείο.** Αυτό το προληπτικό μέτρο αποτρέπει την αθέλητη εκκίνηση του ηλεκτρικού εργαλείου.

d. **Φυλάσσετε τα ηλεκτρικά εργαλεία που δεν χρησιμοποιούνται σε σημείο που δεν έχουν πρόσβαση παιδιά. Μην επιτρέπετε τη χρήση του ηλεκτρικού εργαλείου σε άτομα που δεν είναι εξοικειωμένα με αυτό ή που δεν έχουν διαβάσει τις παρούσες οδηγίες.** Τα ηλεκτρικά εργαλεία είναι επικίνδυνα όταν χρησιμοποιούνται από άπειρα άτομα.

e. **Φροντίζετε επιμελώς τα ηλεκτρικά εργαλεία και τα προσαρτήματα. Ελέγχετε εάν τα κινούμενα μέρη λειτουργούν απροβλημάτιστα και ότι δεν μαγκώνουν, καθώς και αν υπάρχουν μέρη σπασμένα ή τόσο φθαρμένα που να επηρεάζεται η λειτουργία του ηλεκτρικού εργαλείου. Αναθέτετε την επισκευή των μερών που έχουν υποστεί ζημιές πριν από τη χρήση του ηλεκτρικού εργαλείου.** Πολλά ατυχήματα οφείλονται σε κακοσυντηρημένα ηλεκτρικά εργαλεία.

f. **Διατηρείτε αιχμηρά και καθαρά τα εργαλεία κοπής.** Τα επιμελώς φροντισμένα εργαλεία κοπής με αιχμηρές ακμές κοπής μαγκώνουν λιγότερο και μπορούν να καθοδηγούνται ευκολότερα.

g. **Χρησιμοποιείτε το ηλεκτρικό εργαλείο, τα παρελκόμενα, τα προσαρτήματα κ.λπ. σύμφωνα με τις παρούσες οδηγίες. Λαμβάνετε παράλληλα υπόψη τις συνθήκες εργασίας και την εργασία προς εκτέλεση.** Η χρήση ηλεκτρικών εργαλείων για εφαρμογές πέρα από τις προβλεπόμενες μπορεί να οδηγήσει σε επικίνδυνες καταστάσεις.

h. **Διατηρείτε τις χειρολαβές και τις επιφάνειες συγκράτησης στεγνές, καθαρές και χωρίς λάδια και γράσα.** Οι ολισθηρές χειρολαβές και επιφάνειες συγκράτησης δεν επιτρέπουν τον ασφαλή χειρισμό και έλεγχο του ηλεκτρικού εργαλείου σε απρόβλεπτες καταστάσεις.

5. Χρήση και χειρισμός του επαναφορτιζόμενου εργαλείου

a. **Φορτίζετε τις μπαταρίες αποκλειστικά με φορτιστές που συνιστά ο κατασκευαστής.** Εάν οι φορτιστές που είναι κατάλληλοι για ένα συγκεκριμένο τύπο μπαταρίας χρησιμοποιηθούν με μπαταρίες άλλου είδους υπάρχει κίνδυνος πυρκαγιάς.

b. **Χρησιμοποιείτε στα ηλεκτρικά εργαλεία αποκλειστικά τις μπαταρίες που προβλέπονται για αυτά.** Η χρήση άλλων μπαταριών μπορεί να οδηγήσει σε τραυματισμούς και κίνδυνο πυρκαγιάς.

c. **Κρατάτε τις μπαταρίες που δεν χρησιμοποιούνται μακριά από συνδετήρες, κέρματα, κλειδιά, καρφιά, βίδες και άλλα μικρά μεταλλικά αντικείμενα που θα μπορούσαν να προκαλέσουν γεφύρωση των επαφών.** Ένα βραχυκύκλωμα μεταξύ των επαφών της μπαταρίας μπορεί να έχει ως αποτέλεσμα εγκαύματα ή πυρκαγιά.

d. **Σε περίπτωση λανθασμένης εφαρμογής μπορεί να εξέλθει υγρό από την μπαταρία. Αποφεύγετε την επαφή με αυτό. Σε περίπτωση ακούσιας επαφής ξεπλύνετε με νερό. Σε περίπτωση επαφής του υγρού μπαταρίας με τα μάτια ζητήστε επιπρόσθετα ιατρική βοήθεια.** Το εξερχόμενο υγρό μπαταρίας μπορεί να προκαλέσει ερεθισμούς του δέρματος ή εγκαύματα.

e. **Μην χρησιμοποιείτε μπαταρίες που έχουν υποστεί ζημιές ή έχουν τροποποιηθεί.** Οι μπαταρίες που έχουν υποστεί ζημιές ή έχουν τροποποιηθεί μπορούν να έχουν απρόβλεπτη συμπεριφορά και να οδηγήσουν σε πυρκαγιά, έκρηξη ή κίνδυνο τραυματισμού.

f. **Μην εκθέτετε την μπαταρία σε φωτιά ή υψηλές θερμοκρασίες.** Η φωτιά ή θερμοκρασίες άνω των 50 °C μπορούν να προκαλέσουν έκρηξη της μπαταρίας.

g. **Ακολουθείτε όλες τις οδηγίες για τη φόρτιση και μην φορτίζετε ποτέ την μπαταρία ή το επαναφορτιζόμενο εργαλείο σε θερμοκρασίες εκτός της περιοχής θερμοκρασιών που αναφέρεται στις οδηγίες χειρισμού.** Η λανθασμένη φόρτιση ή η φόρτιση εκτός της επιτρεπόμενης περιοχής θερμοκρασιών μπορεί να καταστρέψει την μπαταρία και να αυξήσει τον κίνδυνο πυρκαγιάς.

6. Σέρβις

a. **Αναθέτετε την επισκευή του ηλεκτρικού σας εργαλείου αποκλειστικά σε εξειδικευμένους τεχνικούς και αποκλειστικά με γνήσια ανταλλακτικά.** Έτσι διασφαλίζεται ότι θα διατηρηθεί η ασφάλεια του ηλεκτρικού εργαλείου.

b. **Μην συντηρείτε ποτέ μπαταρίες που έχουν υποστεί ζημιά.** Όλες οι συντηρήσεις μπαταριών θα πρέπει να πραγματοποιούνται αποκλειστικά από τον κατασκευαστή ή εξουσιοδοτημένα σημεία εξυπηρέτησης πελατών.

2. Χρήση

2.1. Προβλεπόμενη χρήση

Το FRÄSMASTER 18V προορίζεται για χρήση σε επαγγελματικές εφαρμογές δαπέδων σε εσωτερικούς χώρους.

Φρεζάρισμα αρμών σε ελαστικές επιστρώσεις δαπέδων (πλαστικές και φυσικές επιστρώσεις), τοποθετημένες με τη μορφή:

- Ρολών/ταινιών
- Σανίδων/πλακών

Χρησιμοποιείτε μόνο γνήσια ανταλλακτικά και παρελκόμενα της Wolff, διαφορετικά δεν θα έχετε δικαιώματα εγγύησης ή/και παροχών εγγύησης.

2.2. Μη προβλεπόμενη χρήση

Κάθε άλλη χρήση πέρα από την αναφερόμενη θεωρείται μη προβλεπόμενη.

Μην χρησιμοποιείτε σε καμία περίπτωση το FRÄSMASTER 18V

- για το φρεζάρισμα αρμών σε άλλα υλικά, όπως για παράδειγμα μέταλλο, πέτρα, …
- για την κοπή/το διαχωρισμό υλικών
- με άλλα εργαλεία εκτός από τους προβλεπόμενους δίσκους φρεζαρίσματος.

3. Τεχνικά δεδομένα

		FRÄSMASTER 18V
Χωρητικότητα μπαταρίας ιόντων λιθίου	Ah	5.0
Τάση μπαταρίας	V	18.0
Χρόνος φόρτισης (μπαταρία)	min	μέγ. 45
Αριθμός στροφών χωρίς φορτίο	σ.α.λ.	5.000
Οπή υποδοχής δίσκου φρεζαρίσματος	mm	20
Διάμετρος δίσκου φρεζαρίσματος	mm	130
Πάχος στελέχους	mm	2.6
Βάθος φρεζαρίσματος	mm	0 - 6, αβαθμίδωτο
Στάθμη ηχητικής πίεσης	L_{pA} (dB)	81,3 (K = 3 dB)
Στάθμη ηχητικής ισχύος	L_{WA} (dB)	92,3 (K = 3 dB)
Επίπεδο κραδασμών	A_h (m/s^2)	<2,5 (K = 1,5m/s^2)
Βάρος	kg	5,5 (μαζί με μπαταρία)
	lbs	12,2
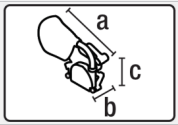	α) mm / inch	445 / 17,5
	β) mm / inch	212 / 8,4
	γ) mm / inch	336 / 13,2
		CE

Με την επιφύλαξη τεχνικών αλλαγών.

Οι τιμές θορύβου και κραδασμών προσδιορίστηκαν σύμφωνα με το EN 62841. Οι αναφερόμενες τιμές μέτρησης ισχύουν για καινούργιες συσκευές. Στην καθημερινή χρήση οι τιμές του θορύβου και των κραδασμών μεταβάλλονται ανάλογα με τον τρόπο χρήσης του ηλεκτρικού εργαλείου και ιδιαίτερα το είδος του τεμαχίου κατεργασίας που υποβάλλεται σε επεξεργασία.

ΥΠΟΔΕΙΞΗ
Το επίπεδο κραδασμών που αναφέρεται στις παρούσες οδηγίες έχει μετρηθεί με μια διαδικασία μέτρησης τυποποιημένη σύμφωνα με το EN 62841 και μπορεί να χρησιμοποιηθεί για τη σύγκριση ηλεκτρικών εργαλείων. Είναι κατάλληλο για μια πρώτη εκτίμηση της καταπόνησης από τους κραδασμούς. Το αναφερόμενο επίπεδο κραδασμών αντιπροσωπεύει τις κύριες εφαρμογές του ηλεκτρικού εργαλείου. Εάν, ωστόσο, το ηλεκτρικό εργαλείο χρησιμοποιηθεί για άλλες εφαρμογές, με διαφορετικά προσαρτήματα ή με ανεπαρκή συντήρηση, το επίπεδο κραδασμών μπορεί να διαφέρει. Έτσι μπορεί να αυξηθεί αισθητά η καταπόνηση από κραδασμούς σε ολόκληρο το διάστημα της εργασίας. Για την ακριβή εκτίμηση της καταπόνησης από κραδασμούς πρέπει να λαμβάνονται επίσης οι χρόνοι στους οποίους η συσκευή είναι απενεργοποιημένη ή λειτουργεί αλλά δεν χρησιμοποιείται. Αυτό μπορεί να μειώσει αισθητά την καταπόνηση από κραδασμούς σε ολόκληρο το διάστημα της εργασίας. Καθορίστε πρόσθετα μέτρα ασφαλείας για την προστασία των χειριστών από την επίδραση των κραδασμών, π.χ.: συντήρηση ηλεκτρικού εργαλείου και προσαρτημάτων, διατήρηση των χεριών ζεστών, οργάνωση των διαδικασιών εργασίας.

4. Μεταφορά

Τηρείτε τους εθνικούς κανονισμούς για τη μεταφορά ή ανύψωση φορτίων.
Το βάρος του FRÄSMASTER 18V μαζί με τη θήκη μεταφοράς είναι 9,2 kg (5,5 kg μαζί με την μπαταρία).

Για τη μεταφορά της φρέζας αρμών να χρησιμοποιείτε αποκλειστικά την παρεχόμενη θήκη μεταφοράς (βλέπε Περιεχόμενο συσκευασίας 5.2 [9]) καθώς και τη λαβή που υπάρχει στη θήκη μεταφοράς.

Για μεταφορά με γερανό μην χρησιμοποιείτε τη **χειρολαβή (4)** στη συσκευή ή στη θήκη μεταφοράς.

ΠΡΟΣΟΧΗ
Να βεβαιώνεστε πάντα ότι η φρέζα αρμών είναι απενεργοποιημένη για τη μεταφορά. Ο **γενικός διακόπτης (5)** δεν επιτρέπεται να είναι πατημένος.

Η εφεδρική μπαταρία πρέπει να τοποθετείται στη θήκη μεταφοράς πάντα με τις επαφές προς τα κάτω. Γενικά οι μπαταρίες που δεν χρησιμοποιούνται πρέπει να αποθηκεύονται στη θήκη μεταφοράς. **Κρατάτε τις μπαταρίες που δεν χρησιμοποιούνται μακριά από συνδετήρες, κέρματα, κλειδιά, καρφιά, βίδες και άλλα μικρά μεταλλικά αντικείμενα που θα μπορούσαν να προκαλέσουν γεφύρωση των επαφών.** Ένα βραχυκύκλωμα μεταξύ των επαφών της μπαταρίας μπορεί να έχει ως αποτέλεσμα εγκαύματα ή πυρκαγιά. Μην στέλνετε/μεταφέρετε ελαττωματικές μπαταρίες.

Μεταφορά μόνο σε κατάλληλη συσκευασία. Υπάρχει κίνδυνος ζημιών στις κόψεις.

ΠΡΟΣΟΧΗ
ΚΙΝΔΥΝΟΣ ΤΡΑΥΜΑΤΙΣΜΟΥ Να βεβαιώνεστε κατά την αφαίρεση της συσκευής από τη θήκη ότι δεν πατάτε το γενικό διακόπτη. Επιπλέον, μην βάζετε τα χέρια σας στην περιοχή φρεζαρίσματος και κατά την αφαίρεση της συσκευής μην αγγίζετε το δίσκο φρεζαρίσματος και τις κόψεις του **κυλίνδρου καθοδήγησης (9) / κυλίνδρου ιχνηλάτησης (20)**.

Για να σηκώσετε τη φρέζα αρμών με το χέρι χρησιμοποιήστε τη **χειρολαβή (4)**. Για την τοποθέτηση της φρέζας αρμών στη θήκη μεταφοράς πρέπει να αποσυναρμολογηθεί ο **σάκος σκόνης (3)**.

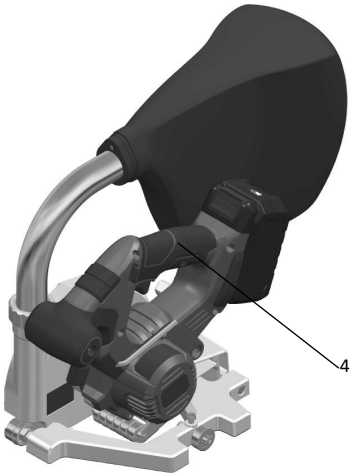

5. Το FRÄSMASTER 18V

5.1.Πινακίδα τύπου και ταυτότητα

Η ονομασία τύπου και ο σειριακός αριθμός αναγράφονται στην **πινακίδα τύπου (10)** της συσκευής σας. Αντιγράψτε αυτά τα στοιχεία στο εγχειρίδιο χειρισμού. Σε όλες τις ερωτήσεις προς τον αντιπρόσωπό μας ή το εξουσιοδοτημένο κέντρο εξυπηρέτησης της Wolff, να αναφέρετε πάντα αυτά τα στοιχεία.

Τύπος: .....

Σειριακός αριθμός: .....

Παράδειγμα:

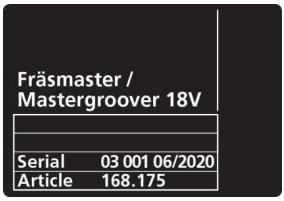

5.2.Περιεχόμενο συσκευασίας

	Baretool	Set
Fräsmaster 18V	1x	1x
Θήκη μεταφοράς	1x	1x
Σωλήνας εξαγωγής	1x	1x
Σάκος σκόνης	1x	1x
Δίσκος φρεζαρίσματος HM Ø130x3,5	1x	1x
Εξάγωνο κλειδί Gr5	1x	1x
Πρωτότυπο εγχειρίδιο χειρισμού	1x	1x
Μετάφραση του πρωτότυπου εγχειριδίου χειρισμού	1x	1x
Μπαταρία		1x
Φορτιστής		1x

5.3. Συνοπτική παρουσίαση συσκευής

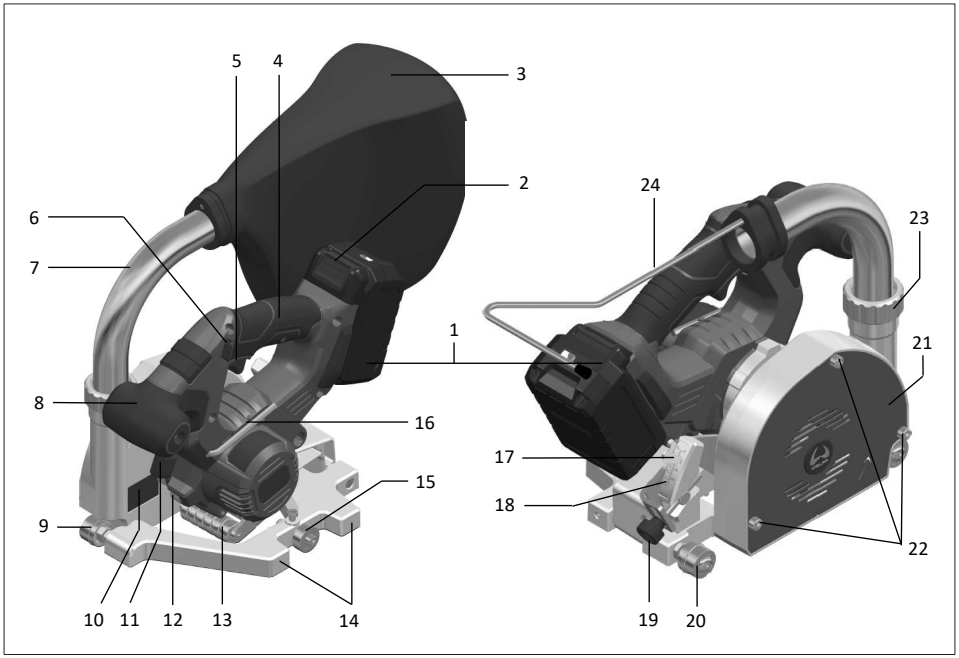

1. Μπαταρία
2. Απασφάλιση μπαταρίας
3. Σάκος σκόνης
4. Χειρολαβή
5. Γενικός διακόπτης
6. Κλείδωμα ενεργοποίησης γενικού διακόπτη
7. Σωλήνας εξαγωγής
8. Πρόσθετη χειρολαβή
9. Κύλινδρος καθοδήγησης
10. Πινακίδα τύπου με ονομασία τύπου και σήμανση σειράς
11. Πλήκτρο ασφάλισης ατράκτου (για αλλαγή δίσκου φρεζαρίσματος)
12. Φωτισμός
13. Πλήκτρο ιχνηλάτησης
14. Παράλληλο τέρμα
15. Ράουλο
16. Εξάγωνο κλειδί Gr5
17. Δείκτης (βάθος φρεζαρίσματος)
18. Κλίμακα (βάθος φρεζαρίσματος)
19. Βίδα ρύθμισης (βάθος φρεζαρίσματος)
20. Κύλινδρος ιχνηλάτησης
21. Καλυπτικό έλασμα
22. Βίδες για καλυπτικό έλασμα (για αλλαγή δίσκου φρεζαρίσματος)
23. Παξιμάδι σύνδεσης
24. Ανάρτηση σάκου σκόνης

6. Ρυθμίσεις FRÄSMASTER 18V

ΠΡΟΕΙΔΟΠΟΙΗΣΗ

- Πριν από όλες τις εργασίες ρύθμισης στη φρέζα αρμών αφαιρείτε την **μπαταρία (1)** από τη συσκευή.
- Υπάρχει κίνδυνος τραυματισμού από αιχμηρές κόψεις. Για το λόγο αυτό να φοράτε οπωσδήποτε προστατευτικά γάντια.

6.1. Ρύθμιση βάθους φρεζαρίσματος

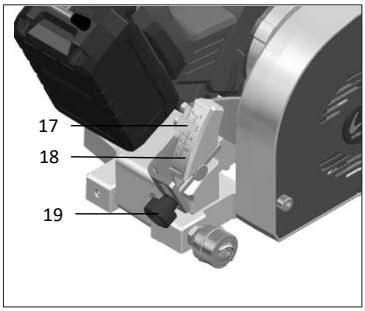

Η ίσια επάνω ακμή του **δείκτη (17)** υποδεικνύει το βάθος φρεζαρίσματος στην **κλίμακα (18)**. Για τη ρύθμιση του βάθους φρεζαρίσματος χρησιμοποιήστε τη **βίδα ρύθμισης (19)**. Ως ενδεικτικές τιμές μπορούν να χρησιμοποιηθούν τα δύο τρίτα του πάχους της επίστρωσης καθώς και έως το μισό της διαμέτρου του σύρματος. Προτεραιότητα πρέπει ωστόσο να έχουν πάντα τα στοιχεία του κατασκευαστή. Ελέγξτε το βάθος φρεζαρίσματος με ένα δοκιμαστικό φρεζάρισμα.

6.2. Ρύθμιση των κυλίνδρων καθοδήγησης και ιχνηλάτησης

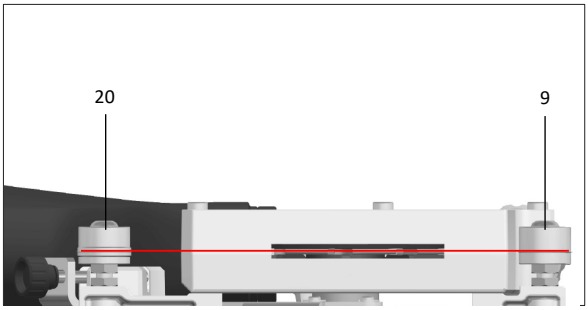

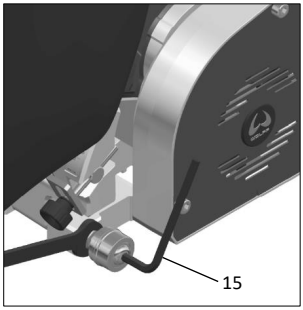

Ευθυγραμμίστε τον **κύλινδρο καθοδήγησης (9)** και τον **κύλινδρο ιχνηλάτησης (20)** κεντρικά προς το δίσκο φρεζαρίσματος. Για να ρυθμίσετε τη θέση των κυλίνδρων λύστε το μικρό εξάγωνο παξιμάδι στη βασική πλάκα με ένα γερμανικό κλειδί. Οι κύλινδροι μπορούν –μετά από το λύσιμο του μικρού εξάγωνου παξιμαδιού με το γερμανικό κλειδί– να αφαιρεθούν τελείως με ένα **εξάγωνο κλειδί Gr5 (15)** για να αντικατασταθούν.

6.3. Ρύθμιση του ράουλου για ανάγλυφες επιστρώσεις

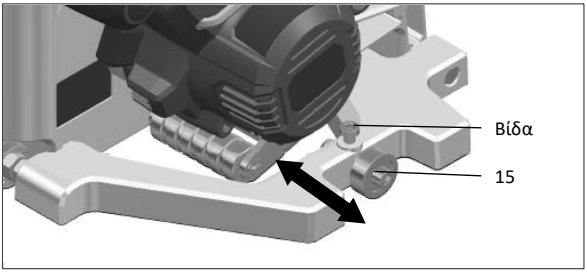

Στις ανάγλυφες επιστρώσεις μετακινήστε το **ράουλο (15)**, όπως χρειάζεται. Για το σκοπό αυτό λύστε τη βίδα με το **εξάγωνο κλειδί Gr5 (16)** και μετακινήστε το **ράουλο (15)** στην επιθυμητή θέση. Στη συνέχεια σφίξτε πάλι τη βίδα.

6.4. Σωλήνας εξαγωγής

ΠΡΟΕΙΔΟΠΟΙΗΣΗ
ΚΙΝΔΥΝΟΣ ΤΡΑΥΜΑΤΙΣΜΟΥ από εκτινασσόμενα σωματίδια.

- Το FRÄSMASTER 18V επιτρέπεται να χρησιμοποιείται μόνο με συναρμολογημένο **σωλήνα εξαγωγής (7)** με **σάκο σκόνης (3)**.
- Να φοράτε προστατευτικά γυαλιά.
- Μην βάζετε τα χέρια σας στην εξαγωγή ροκανιδιών.

Κατά τη συναρμολόγηση ο **σωλήνας εξαγωγής (7)** μπορεί να συναρμολογηθεί με την επιθυμητή γωνία. Προσέξτε να είναι σωστά σφιγμένο το **παξιμάδι σύνδεσης (23)**.

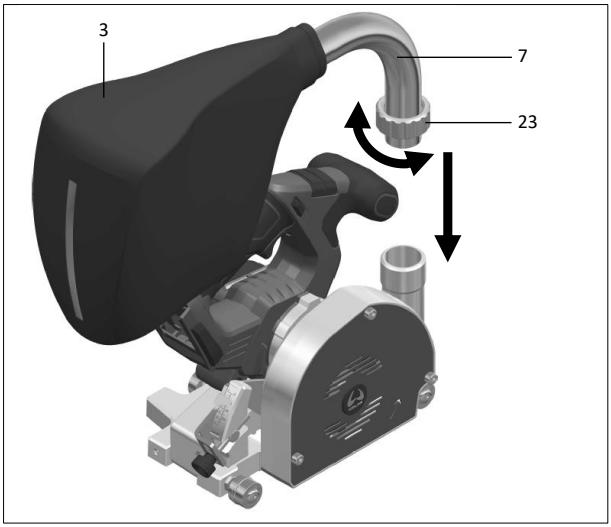

6.5. Αλλαγή δίσκου φρεζαρίσματος

ΠΡΟΕΙΔΟΠΟΙΗΣΗ
Η χρήση μέσων ατομικής προστασίας, όπως προστατευτικά γάντια, μειώνει τον κίνδυνο τραυματισμών.
ΠΡΟΣΟΧΗ
Επιτρέπεται να χρησιμοποιούνται αποκλειστικά γνήσιοι δίσκοι φρεζαρίσματος της Wolff (οι δίσκοι φρεζαρίσματος παρατίθενται στο κεφάλαιο Παρελκόμενα 8 [20]).

1. **Αφαιρέστε την μπαταρία (1)!**
2. Λύστε τις **τρεις βίδες (22)** στο **καλυπτικό έλασμα (21)** με το **εξάγωνο κλειδί Gr5 (16)**. Μην βιδώσετε τις βίδες στο καλυπτικό έλασμα. Αφαιρέστε το καλυπτικό έλασμα μαζί με τις λυμένες βίδες από τη συσκευή.
3. Για να σταθεροποιήσετε το δίσκο φρεζαρίσματος πατήστε το **πλήκτρο ασφάλισης ατράκτου (11)**
4. Λύστε τη **βίδα (26)** στο κέντρο του δίσκου φρεζαρίσματος με **εξάγωνο κλειδί Gr5 (16)**
5. Αφαιρέστε το **δίσκο φρεζαρίσματος (27)**
6. Καθαρίστε την πλήμνη στη συσκευή, το **δίσκο φρεζαρίσματος (27)** προς τοποθέτηση και τις φτερωτές. Οι επιφάνειες σύσφιγξης πρέπει να είναι απαλλαγμένες από ρύπους, γράσα, λάδια και νερό.

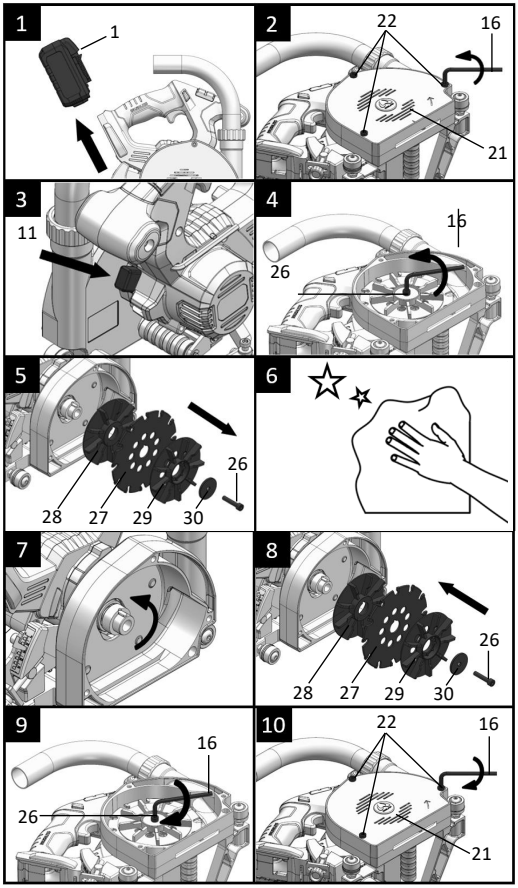

ΠΡΟΕΙΔΟΠΟΙΗΣΗ
- Πριν από την τοποθέτηση στη συσκευή πρέπει να ελέγχονται οι κόψεις, τα σώματα των εργαλείων και τα μέσα σύσφιγξης για ζημιές και ρωγμές.
- Τα εργαλεία που έχουν υποστεί ζημιές πρέπει να ελέγχονται από έναν τεχνικό.
- Δεν επιτρέπεται σε καμία περίπτωση η χρήση εργαλείων των οποίων τα σώματα έχουν ρωγμές. Η επιδιόρθωση αυτών των εργαλείων δεν επιτρέπεται.

7. Πρέπει να συμφωνούν μεταξύ τους η κατεύθυνση κοπής των δοντιών (κατεύθυνση βέλους στο **δίσκο φρεζαρίσματος (27))** και το βέλος φοράς περιστροφής πάνω στο **καλυπτικό έλασμα (21)**.
8. Τοποθετήστε και συναρμολογήστε το **δίσκο φρεζαρίσματος (27)** και τις **δύο διαφορετικές φτερωτές (28, 29)** με τη σειρά που απεικονίζεται. Η **διάτρητη φτερωτή (29)** πρέπει να τοποθετείται πάντα εξωτερικά. Ομοίως πρέπει να τοποθετηθεί οπωσδήποτε ξανά ο **δακτύλιος σύσφιγξης (30)**. **Μην χρησιμοποιείτε ποτέ έναν χαλασμένο ή λανθασμένο δακτύλιο σύσφιγξης (30) ή βίδα (26).** Οι υποθεματικές ροδέλες και οι βίδες του δίσκου φρεζαρίσματος έχουν κατασκευαστεί ειδικά για τη συγκεκριμένη φρέζα αρμών, με στόχο τη βέλτιστη απόδοση και ασφάλεια λειτουργίας.
9. Σφίξτε τη βίδα με το **εξάγωνο κλειδί Gr5 (16)**
10. Το **καλυπτικό έλασμα (21)** πρέπει οπωσδήποτε να τοποθετηθεί πάλι και οι **τρεις βίδες (22)** πρέπει να σφιχτούν με το **εξάγωνο κλειδί Gr5 (16)**.

7. Θέση του FRÄSMASTER 18V σε λειτουργία

7.1. Περιβάλλον εργασίας και ασφάλεια

- **Ελέγχετε πριν από κάθε χρήση ότι το κάλυμμα προστασίας λειτουργεί χωρίς προβλήματα. Μην χρησιμοποιείτε τη φρέζα αρμών όταν ο δίσκος φρεζαρίσματος δεν επιστρέφει αυτόματα μέσα στο κάλυμμα προστασίας όταν αφήνετε τη χειρολαβή.** Μην παρακάμπτετε ποτέ το μηχανισμό ασφαλείας. Εάν η φρέζα αρμών πέσει κάτω, ελέγξτε τη λειτουργία του καλύμματος προστασίας.
- **Ελέγξτε την κατάσταση και τη λειτουργία των ελατηρίων του καλύμματος προστασίας. Αναθέστε τη συντήρηση της φρέζας αρμών πριν τη χρησιμοποιήσετε, εάν το κάλυμμα προστασίας και τα ελατήρια δεν λειτουργούν απροβλημάτιστα.** Τα χαλασμένα μέρη, οι κολλώδεις επικαθίσεις ή οι συσσωρεύσεις ροκανιδιών έχουν ως αποτέλεσμα την καθυστερημένη λειτουργία του καλύμματος προστασίας.
- **Μην αποθέτετε τη φρέζα αρμών πάνω στον πάγκο εργασίας ή το δάπεδο, όταν το κάλυμμα προστασίας δεν καλύπτει το δίσκο φρεζαρίσματος.** Ένας μη προστατευμένος δίσκος φρεζαρίσματος που συνεχίζει να κινείται, κινεί τη φρέζα αρμών αντίθετα από την κατεύθυνση κοπής και φρεζάρει ό,τι υπάρχει στο δρόμο του. Λαμβάνετε υπόψη το χρόνο που συνεχίζει να κινείται ο δίσκος φρεζαρίσματος.
- **Κρατάτε το ηλεκτρικό εργαλείο από τις μονωμένες επιφάνειες συγκράτησης όταν εκτελείτε εργασίες στις οποίες υπάρχει περίπτωση το προσάρτημα να χτυπήσει μη ορατά καλώδια ρεύματος ή και το δικό του καλώδιο σύνδεσης.** Η επαφή με ένα ηλεκτροφόρο καλώδιο έχει ως αποτέλεσμα να τεθούν υπό ηλεκτρική τάση τα μεταλλικά μέρη του ηλεκτρικού εργαλείου και να προκληθεί ηλεκτροπληξία.
- **Η συσκευή πρέπει να επιτηρείται συνεχώς κατά τη διάρκεια της λειτουργίας.** Στο δίσκο φρεζαρίσματος μπορούν να πιαστούν αντικείμενα και να εκτιναχτούν.
- **Κρατάτε σε απόσταση τα παιδιά και τα άλλα άτομα κατά τη χρήση του ηλεκτρικού εργαλείου.** Σε περίπτωση περισπασμού ενδέχεται να χάσετε τον έλεγχο του ηλεκτρικού εργαλείου.
- Η θερμοκρασία περιβάλλοντος για το FRÄSMASTER 18V είναι **-10 έως 50°C.** Η συσκευή επιτρέπεται να χρησιμοποιείται αποκλειστικά σε αυτήν τη θερμοκρασία περιβάλλοντος.

7.2. Εισαγωγή μπαταρίας

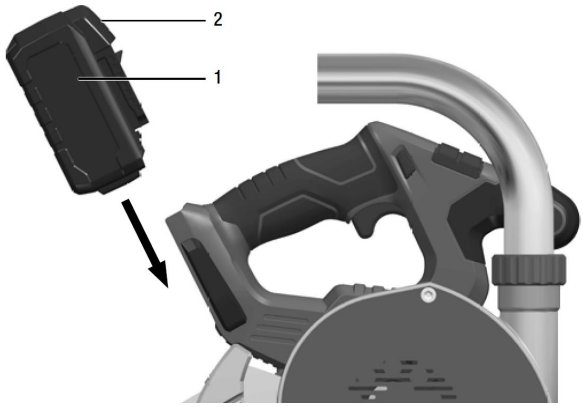

Εισαγάγετε στο FRÄSMASTER 18V μια φορτισμένη **μπαταρία (1)** σύμφωνα με την εικόνα, μέχρι να ασφαλίσει πλήρως. Δεν χρειάζεται να πατήσετε την **απασφάλιση μπαταρίας (2)** για αυτήν τη διαδικασία.

Κατάσταση φόρτισης της μπαταρίας
Πατώντας το πλήκτρο μπορεί να ελεγχθεί η κατάσταση φόρτισης με τη LED της ένδειξης κατάστασης μπαταρίας.

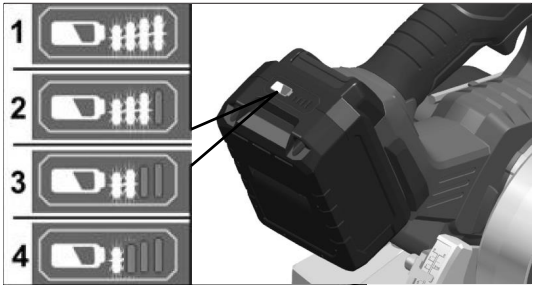

Η ένδειξη σβήνει μετά από πέντε δευτερόλεπτα. Εάν αναβοσβήνει μία LED, πρέπει να φορτιστεί η μπαταρία. Εάν μετά το πάτημα του πλήκτρου δεν ανάβει καμία LED, είναι ελαττωματική η μπαταρία και πρέπει να αντικατασταθεί.

7.3. Ενεργοποίηση – Διαδικασία φρεζαρίσματος - Απενεργοποίηση

ΚΙΝΔΥΝΟΣ ΤΡΑΥΜΑΤΙΣΜΟΥ
Μην βάζετε τα χέρια σας στην περιοχή φρεζαρίσματος και πάνω στο δίσκο φρεζαρίσματος. Κρατάτε τη συσκευή και με τα δύο χέρια. Όταν και τα δύο χέρια κρατούν τη φρέζα αρμών δεν μπορούν να τραυματιστούν από το δίσκο φρεζαρίσματος. Η συσκευή επιτρέπεται να χρησιμοποιείται μόνο με συναρμολογημένο **καλυπτικό έλασμα (21)**. Αποφεύγετε την περιοχή μπροστά και πίσω από τον περιστρεφόμενο δίσκο φρεζαρίσματος.

ΠΡΟΕΙΔΟΠΟΙΗΣΗ
ΚΙΝΔΥΝΟΣ ΤΡΑΥΜΑΤΙΣΜΟΥ από εκτινασσόμενα σωματίδια.

- Το FRÄSMASTER 18V επιτρέπεται να χρησιμοποιείται μόνο με συναρμολογημένο **σωλήνα εξαγωγής (7)** με **σάκο σκόνης (3)**.
- Να φοράτε προστασία ματιών.
- Μην βάζετε τα χέρια σας στην εξαγωγή ροκανιδιών.
- Για λόγους ασφαλείας, ο γενικός διακόπτης (5) δεν ασφαλίζει και πρέπει να παραμένει πατημένος κατά τη διάρκεια της διαδικασίας φρεζαρίσματος. Ενεργοποιείτε το FRÄSMASTER 18V πάντα αρχικά στη θέση ηρεμίας. Η φρέζα αρμών επιτρέπεται να χρησιμοποιείται μόνο με συναρμολογημένο καλυπτικό έλασμα (21).

Τοποθετήστε σωστά τον **κύλινδρο καθοδήγησης (9) και τον κύλινδρο ιχνηλάτησης (20)** προς την κατεύθυνση του αρμού πριν την έναρξη του φρεζαρίσματος. Η συσκευή που βρίσκεται πάνω στο δάπεδο δεν πρέπει να μετακινηθεί, επειδή οι **κύλινδροι καθοδήγησης (9) και ιχνηλάτησης (20)** θα γρατζουνίσουν την επίστρωση.

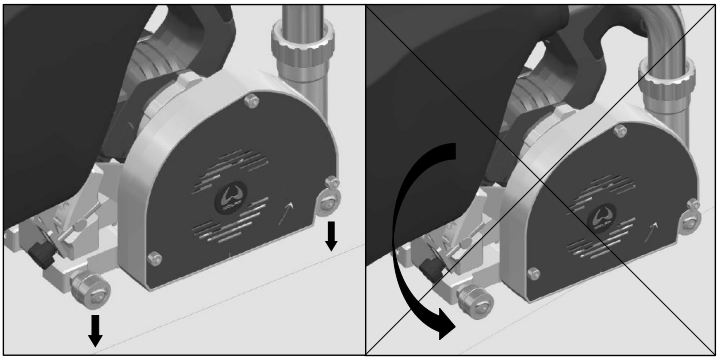

Ενεργοποίηση:

Η συσκευή πρέπει κατά τη διάρκεια της διαδικασίας ενεργοποίησης να βρίσκεται στη θέση ηρεμίας.

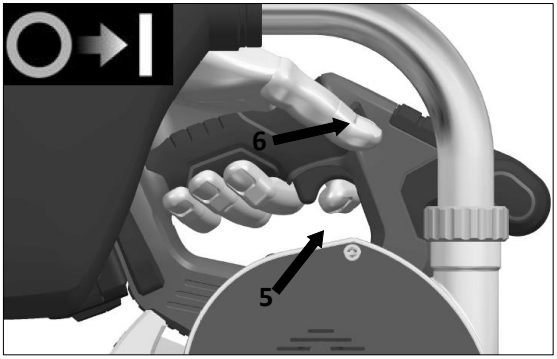

1. Πατήστε το **κλείδωμα ενεργοποίησης (6)** προς τα αριστερά/δεξιά και κρατήστε το πατημένο.

2. Πατήστε και κρατήστε πατημένο το **γενικό διακόπτη (5)**

3. Αφήστε το **κλείδωμα ενεργοποίησης (6)**

4. Γυρίστε προς τα μέσα τη συσκευή και φέρτε τη στη θέση φρεζαρίσματος

Θέση ηρεμίας

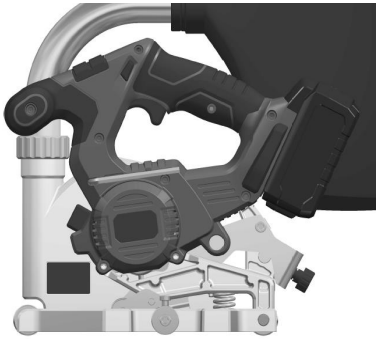

Θέση φρεζαρίσματος

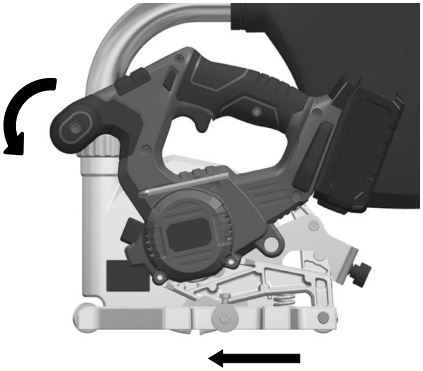

Κατεύθυνση προώθησης

Διαδικασία φρεζαρίσματος:

ΥΠΟΔΕΙΞΗ
Η υπερβολικά δυνατή προώθηση μειώνει την απόδοση της συσκευής, υποβαθμίζει την ποιότητα της κοπής και περιορίζει τη διάρκεια ζωής του δίσκου φρεζαρίσματος.
ΠΡΟΕΙΔΟΠΟΙΗΣΗ
Μετά την απενεργοποίηση ο δίσκος φρεζαρίσματος συνεχίζει να κινείται για λίγο. Όταν ο περιστρεφόμενος δίσκος φρεζαρίσματος αγγίξει το τεμάχιο κατεργασίας ενδέχεται να προκύψει τράνταγμα.

5. Μετακινήστε το FRÄSMASTER 18V με ομοιόμορφη προώθηση ίσια κατά μήκος της ραφής

Συνιστάται να χρησιμοποιείτε το FRÄSMASTER 18V με τα δύο χέρια με τη **χειρολαβή (4)** και με το δεύτερο χέρι πάνω στο περίβλημα του δίσκου φρεζαρίσματος ή στην **πρόσθετη χειρολαβή (8)**. Θα πρέπει να προσέχετε να μην καλύπτονται από το χέρι οι σχισμές αερισμού στο **καλυπτικό έλασμα (21)**. Όταν απαιτείται χρήση με ένα χέρι, χρησιμοποιείτε το FRÄSMASTER 18V με το ένα χέρι στη **χειρολαβή (4)**. Προσέξτε να μην βρίσκεται το άλλο χέρι σας στην περιοχή φρεζαρίσματος.

Απενεργοποίηση:

6. Στο άκρο του αρμού μετακινήστε προς τα έξω στην επάνω θέση ηρεμίας τη συσκευή με **πατημένο το γενικό διακόπτη (5)**

7. Αφήστε το **γενικό διακόπτη (5)**. **Προσοχή:** Ο δίσκος φρεζαρίσματος συνεχίζει να κινείται για λίγο.

8. Σηκώστε μόνο τώρα τη συσκευή από το δάπεδο. Προσέξτε να μην βάζετε τα χέρια σας στην περιοχή φρεζαρίσματος της συσκευής.

Μετά την ολοκλήρωση της εργασίας:
Καθαρίστε σχολαστικά το FRÄSMASTER 18V και τα παρελκόμενα

ΥΠΟΔΕΙΞΗ
Η ενσωματωμένη αναρρόφηση στη συσκευή δεν υποκαθιστά τον καθαρισμό του αρμού μεταξύ των διαδικασιών φρεζαρίσματος και συγκόλλησης.
Αποφεύγετε τις συσσωρεύσεις σκόνης στο χώρο εργασίας.

7.4. Σάκος σκόνης

Αδειάζετε τακτικά το **σάκο σκόνης (3)**. Για το σκοπό αυτό αφαιρέστε το **σάκο σκόνης (3) μαζί με την ανάρτηση σάκου σκόνης (24)** από το **σωλήνα εξαγωγής (7)**. Κρατήστε το **σάκο σκόνης (3)** πάνω από το δοχείο απόρριψης και ανοίξτε το φερμουάρ. Ο **σάκος σκόνης (3)** μπορεί να αδειάσει τινάζοντάς τον ελαφρά.

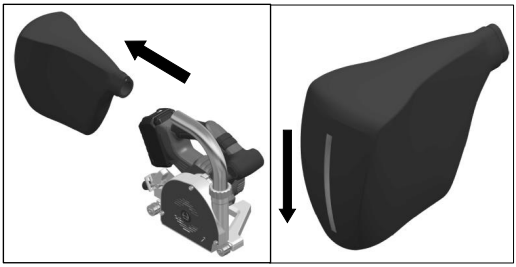

7.5. Παράλληλο τέρμα

Το **παράλληλο τέρμα (14)** έχει απόσταση 150 mm από το κέντρο του δίσκου φρεζαρίσματος. Χρησιμοποιείτε το παράλληλο τέρμα για το φρεζάρισμα αρμών κατά μήκος υπαρχουσών ή/και άλλων σταθερών ακμών.

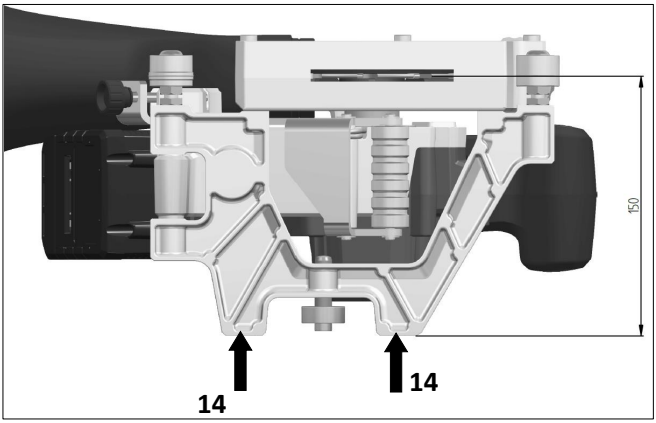

7.6. Φορτιστής και μπαταρία

Τηρείτε τις **Γενικές υποδείξεις ασφαλείας για ηλεκτρικά εργαλεία – Χρήση και χειρισμός του επαναφορτιζόμενου εργαλείου** στο κεφάλαιο 1 [4].

Προστατεύετε το φορτιστή από τη βροχή και την υγρασία. Η είσοδος νερού στο φορτιστή αυξάνει τον κίνδυνο ηλεκτροπληξίας.
Η συσκευή είναι κατάλληλη για χρήση μόνο σε εσωτερικούς χώρους.

Διαβάστε τις οδηγίες χειρισμού
(συγκεκριμένες υποδείξεις στα αντίστοιχα εγχειρίδια του φορτιστή και της μπαταρίας), σύνδεσμος στον ιστότοπο: *http://webcatalog.wolff-tools.com*

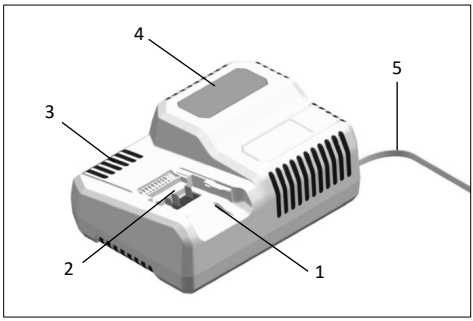

1. Υποδοχή εισαγωγής μπαταρίας
2. Επαφές
3. Σχισμές αερισμού
4. Οθόνη για την ένδειξη κατάστασης της μπαταρίας
5. Καλώδιο τροφοδοσίας με φις

Ο φορτιστής 18.0V προορίζεται για τη φόρτιση μπαταριών ιόντων λιθίου του τύπου: Συστοιχία μπαταριών 18.0V (5.0 Ah).

7.7. Υποδείξεις για μεγάλη διάρκεια ζωής της μπαταρίας και την αποθήκευση

ΠΡΟΕΙΔΟΠΟΙΗΣΗ

- Μην φορτίζετε ποτέ τις μπαταρίες σε θερμοκρασίες κάτω από 0°C ή πάνω από 50°C.
- Μην φορτίζετε τις μπαταρίες σε περιβάλλον με υψηλή υγρασία αέρα ή θερμοκρασία περιβάλλοντος.
- Μην καλύπτετε τις μπαταρίες και το φορτιστή κατά τη διάρκεια της διαδικασίας φόρτισης.
- Αποσυνδέετε το φις του φορτιστή μετά την ολοκλήρωση της διαδικασίας φόρτισης.
- Η μπαταρία πρέπει να αποθηκεύεται αποκλειστικά σε περιβάλλον στεγνό και προστατευμένο από τη σκόνη. Εάν οι μπαταρίες δεν χρησιμοποιηθούν για μεγάλο χρονικό διάστημα, πρέπει αποθηκεύονται εν μέρει φορτισμένες και σε χαμηλή θερμοκρασία.

Κατά τη διάρκεια της διαδικασίας φόρτισης θερμαίνεται η μπαταρία και ο φορτιστής. Αυτό είναι φυσιολογικό. Στις μπαταρίες ιόντων λιθίου δεν εμφανίζεται το γνωστό "φαινόμενο μνήμης". Παρόλα αυτά, η μπαταρία θα πρέπει να εκφορτίζεται πλήρως πριν τη φόρτισή της και η διαδικασία φόρτισης θα πρέπει να ολοκληρώνεται πάντα πλήρως.

7.8. Διαδικασία φόρτισης

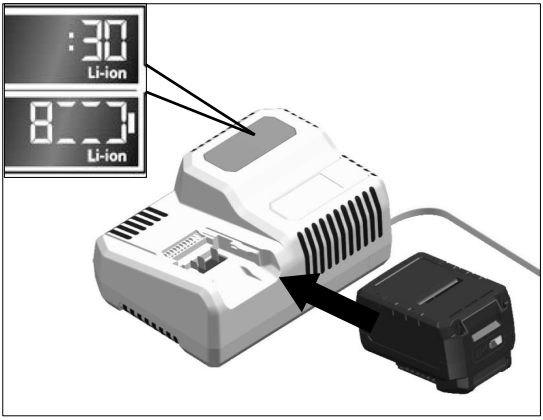

1. Συνδέστε το φις του φορτιστή. Ο εσωτερικός φωτισμός της οθόνης ανάβει για **δύο δευτερόλεπτα** με πράσινο χρώμα και στη συνέχεια σβήνει πάλι. Εμφανίζεται η ένδειξη **OK**.

2. Εισαγάγετε την **μπαταρία (1)** πλήρως στο φορτιστή, μέχρι να ασφαλίσει.
   - Στην οθόνη εμφανίζεται εναλλάξ η υπολειπόμενη διάρκεια της διαδικασίας φόρτισης (μέχρι την πλήρη φόρτιση της μπαταρίας) και μια γραφική απεικόνιση της κατάστασης φόρτισης.
   - Ο εσωτερικός φωτισμός της οθόνης είναι πορτοκαλί όταν η φόρτιση της **μπαταρίας (1)** είναι κάτω από 80%.
   - Όταν η φόρτιση της μπαταρίας είναι πάνω από 80% η οθόνη ανάβει με πράσινο χρώμα και εμφανίζεται η ένδειξη **OK**.

3. Η **μπαταρία (1)** είναι πλήρως φορτισμένη όταν εμφανίζεται η ένδειξη

. Ο πράσινος εσωτερικός φωτισμός σβήνει μετά από λίγο.

4. Αφαιρέστε την **μπαταρία (1)** από το φορτιστή.

5. Αποσυνδέστε το φις.

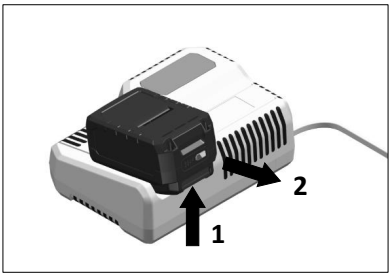

8. Παρελκόμενα

Το FRÄSMASTER 18V μπορεί να εξοπλιστεί με δίσκο φρεζαρίσματος HM ή PKD. Επιτρέπεται να χρησιμοποιούνται αποκλειστικά διάτρητοι, γνήσιοι δίσκοι φρεζαρίσματος της WOLFF.

Γεωμετρία δίσκου φρεζαρίσματος	Αριθμός παραγγελίας	Ονομασία
	089658	Δίσκος φρεζαρίσματος PKD Ø130x3,5 Σχήμα δοντιών: κωνικό Αριθμός δοντιών: 6
	089625	Δίσκος φρεζαρίσματος HM Ø130x2,8 Σχήμα δοντιών: παραβολικό Αριθμός δοντιών: 12
	089623	Δίσκος φρεζαρίσματος HM Ø130x3,5 Σχήμα δοντιών: παραβολικό Αριθμός δοντιών: 12

9. Προειδοποιητικά μηνύματα και μηνύματα σφάλματος

Κατάσταση φόρτισης της μπαταρίας:
Η ένδειξη σβήνει μετά από πέντε δευτερόλεπτα. Εάν αναβοσβήνει μία LED, πρέπει να φορτιστεί η μπαταρία. Εάν μετά το πάτημα του πλήκτρου δεν ανάβει καμία LED, είναι ελαττωματική η μπαταρία και πρέπει να αντικατασταθεί.

ΥΠΟΔΕΙΞΗ
Εάν μετά την τοποθέτηση της μπαταρίας στο φορτιστή αναβοσβήνει η οθόνη, υπάρχει μια βλάβη στην μπαταρία ή το φορτιστή.

Η οθόνη αναβοσβήνει αργά και ο εσωτερικός φωτισμός είναι πορτοκαλί.
Η μπαταρία είναι πολύ ζεστή ή πολύ κρύα. Όταν η μπαταρία φτάσει στη θερμοκρασία φόρτισης (0 °C – 50 °C), θα ξεκινήσει η διαδικασία φόρτισης.

Η οθόνη αναβοσβήνει γρήγορα και ο εσωτερικός φωτισμός είναι κόκκινος.
Αφαιρέστε την μπαταρία από το φορτιστή και τοποθετήστε την ξανά. Εάν εμφανιστεί η ίδια ένδειξη, η μπαταρία είναι ελαττωματική. Αντικαταστήστε την μπαταρία ή αναθέστε τον έλεγχό της σε ένα εξειδικευμένο συνεργείο.
Εάν και με μια άλλη μπαταρία εμφανίζεται πάλι αυτό το μήνυμα σφάλματος, είναι ελαττωματικός ο φορτιστής. Αναθέστε τον έλεγχο του φορτιστή σε ένα εξειδικευμένο συνεργείο.

10. Συχνά ερωτήματα, αιτίες και μέτρα

Το φρεζαρισμένο αυλάκι δεν βρίσκεται κεντρικά προς την ένωση:

- Ελέγξτε το πλάτος στελέχους (2,6 mm) του δίσκου φρεζαρίσματος. Σημαντικό: Επιτρέπεται να τοποθετούνται αποκλειστικά γνήσιοι δίσκοι φρεζαρίσματος της Wolff.
- Ελέγξτε την ευθυγράμμιση του κυλίνδρου καθοδήγησης και του κυλίνδρου ιχνηλάτησης.

Το βάθος του φρεζαρισμένου αρμού ποικίλει:

- Προσέξτε κατά τη διάρκεια της διαδικασίας φρεζαρίσματος να εφαρμόζεται ομοιόμορφη δύναμη πίεσης από το χειριστή.

Η διάρκεια ζωής του δίσκου φρεζαρίσματος μειώνεται σημαντικά:

- Για να επηρεαστούν οι ιδιότητες του δαπέδου, οι κατασκευαστές των επιστρώσεων ενσωματώνουν πρόσθετα που μπορούν να μειώσουν τη διάρκεια ζωής του δίσκου φρεζαρίσματος. Για το φρεζάρισμα επιστρώσεων ασφαλείας συνιστάται η χρήση δίσκου φρεζαρίσματος PKD.

Δημιουργείται έμφραξη στη συσκευή:

- Ελέγξτε τη ρύθμιση του βάθους φρεζαρίσματος. Σε περίπτωση πολύ μεγάλου βάθους φρεζαρίσματος ενδέχεται να συσσωρευτούν υπολείμματα κόλλας στο περίβλημα και το σωλήνα εξαγωγής και να προκληθεί συσσώρευση ροκανιδιών.
- Μειώστε την προώθηση.
- Ελέγχετε ότι είναι ανοιχτές οι σχισμές εισόδου αέρα στο **καλυπτικό έλασμα (21)**, ιδιαίτερα κατά τη διάρκεια της διαδικασίας φρεζαρίσματος.
- Καθαρίζετε και συντηρείτε τακτικά τη συσκευή.

Μάγκωμα του δίσκου φρεζαρίσματος:

- Όταν ο δίσκος φρεζαρίσματος μαγκώσει ή διακόψετε την εργασία, απενεργοποιήστε τη φρέζα αρμών και κρατήστε ακίνητη τη συσκευή στο υλικό, μέχρι να ακινητοποιηθεί ο δίσκος φρεζαρίσματος. Προσπαθήστε να μην τραβάτε ποτέ τη φρέζα αρμών από το τεμάχιο κατεργασίας όσο κινείται ο δίσκος φρεζαρίσματος, διαφορετικά ενδέχεται να υπάρξει ανάκρουση. Προσδιορίστε και αντιμετωπίστε την αιτία για το μάγκωμα του δίσκου φρεζαρίσματος. Όταν συνεχίζετε το φρεζάρισμα σε έναν υπάρχοντα αρμό, προσέχετε ο δίσκος φρεζαρίσματος να είναι κεντραρισμένος στον αρμό.
- Ελέγξτε τη σωστή εγκατάσταση του δίσκου φρεζαρίσματος (ιδιαίτερα την κατεύθυνση περιστροφής).

Ανάκρουση της συσκευής:

Η ανάκρουση είναι η ξαφνική αντίδραση που προκύπτει εξαιτίας ενός δίσκου φρεζαρίσματος που μαγκώνει, κολλάει ή έχει λανθασμένη ευθυγράμμιση, η οποία έχει ως αποτέλεσμα να σηκωθεί ανεξέλεγκτα η φρέζα και να κινηθεί από το τεμάχιο εργασίας προς την κατεύθυνση του χειριστή.

Η ανάκρουση είναι αποτέλεσμα μιας ακατάλληλης ή λανθασμένης χρήσης της φρέζας αρμών. Μπορεί να αποτραπεί με κατάλληλα προληπτικά μέτρα, όπως περιγράφεται παρακάτω.

- Κρατάτε τη φρέζα αρμών και με τα δύο χέρια και φέρνετε τα χέρια σας σε θέση στην οποία μπορείτε να εξουδετερώνετε τις δυνάμεις ανάκρουσης. Να παραμένετε πάντα πλευρικά του δίσκου φρεζαρίσματος, μην φέρνετε ποτέ το δίσκο φρεζαρίσματος στην ίδια ευθεία με το σώμα σας.
- Μην χρησιμοποιείτε δίσκους φρεζαρίσματος που έχουν αμβλυνθεί ή έχουν υποστεί ζημιές. Οι δίσκοι φρεζαρίσματος με δόντια που έχουν αμβλυνθεί ή έχουν λανθασμένη ευθυγράμμιση, προκαλούν αυξημένη τριβή, μάγκωμα του δίσκου φρεζαρίσματος και ανάκρουση λόγω του πολύ στενού ανοίγματος φρεζαρίσματος.
- Προσέξτε να εκτελείται οπωσδήποτε σωστά η διαδικασία ενεργοποίησης.
- Ελέγξτε τη σωστή εγκατάσταση του δίσκου φρεζαρίσματος (ιδιαίτερα την κατεύθυνση περιστροφής).
- Καθαρίζετε και συντηρείτε τακτικά τη συσκευή.

11. Συντήρηση

ΠΡΟΕΙΔΟΠΟΙΗΣΗ

- Πριν από όλες τις εργασίες συντήρησης στη φρέζα αρμών αφαιρείτε την **μπαταρία (1)** από τη συσκευή.
- Υπάρχει κίνδυνος τραυματισμού από αιχμηρές κόψεις. Για το λόγο αυτό να φοράτε οπωσδήποτε προστατευτικά γάντια.

11.1. FRÄSMASTER 18V

- Μην χρησιμοποιείτε νερό ή υγρά μέσα καθαρισμού.
- Καθαρίζετε τακτικά με στεγνό πεπιεσμένο αέρα το εσωτερικό του περιβλήματος μαζί με την άτρακτο.
- Καθαρίζετε τη συσκευή εξωτερικά, ιδιαίτερα τη διάταξη ρύθμισης και όλους τους κυλίνδρους, ώστε να μην επηρεάζεται η ακρίβεια του φρεζαρισμένου αρμού
- Ψεκάζετε τις αρθρώσεις σποραδικά με μηχανέλαιο
- Καθαρίζετε τακτικά τις σχισμές αερισμού στο καλυπτικό έλασμα

11.2. Δίσκος φρεζαρίσματος

Φροντίδα

- Ο δίσκος φρεζαρίσματος πρέπει να προστατεύεται από την υγρασία για την αποφυγή της διάβρωσης.
- Τα μέσα καθαρισμού μπορούν να ερεθίσουν το δέρμα και τα μάτια και να προκαλέσουν ζημιές στο εργαλείο. Φοράτε προστατευτικά γάντια και γυαλιά κατά τον καθαρισμό.
- Χρησιμοποιείτε μόνο κατάλληλα μέσα καθαρισμού. Πρέπει να τηρούνται οι υποδείξεις του κατασκευαστή του μέσου καθαρισμού.

Προβλεπόμενη χρήση

- Η φρέζα αρμών FRÄSMASTER 18V επιτρέπεται να χρησιμοποιείται αποκλειστικά με τον τύπο τροφοδοσίας και τον αριθμό στροφών που επισημαίνεται πάνω στο σώμα του εργαλείου.

Επιδιόρθωση / Ακόνισμα

Διαβάστε τις οδηγίες χειρισμού
(συγκεκριμένες υποδείξεις στο αντίστοιχο εγχειρίδιο του δίσκου φρεζαρίσματος), σύνδεσμος στον ιστότοπο: *http://webcatalog.wolff-tools.com*

11.3. Φορτιστής και μπαταρία

ΠΡΟΕΙΔΟΠΟΙΗΣΗ
Αποσυνδέετε το φις πριν από οποιαδήποτε εργασία συντήρησης στο φορτιστή.
Μην χρησιμοποιείτε νερό ή υγρά μέσα καθαρισμού.

- Αφαιρέστε από το περίβλημα τους ρύπους και τη σκόνη με ένα στεγνό πανί.

Διαβάστε τις οδηγίες χειρισμού
(συγκεκριμένες υποδείξεις στα αντίστοιχα εγχειρίδια του φορτιστή και της μπαταρίας), σύνδεσμος στον ιστότοπο: *http://webcatalog.wolff-tools.com*

12. Σέρβις και επισκευή

Οι επισκευές επιτρέπεται να εκτελούνται αποκλειστικά από εξουσιοδοτημένα **Κέντρα Σέρβις της Wolff**. Αυτά διασφαλίζουν την ορθή και αξιόπιστη εκτέλεση των εργασιών **Σέρβις-Επισκευή** με γνήσια ανταλλακτικά σύμφωνα με τις λίστες ανταλλακτικών. Τα ανταλλακτικά μπορούν να βρεθούν στο Internet στη διεύθυνση: *http://webcatalog.wolff-tools.com*.

ΥΠΟΔΕΙΞΗ

- Μην λύσετε τις βίδες στο περίβλημα του μοτέρ κατά τη διάρκεια του χρόνου εγγύησης. Σε περίπτωση μη τήρησης ακυρώνονται οι υποχρεώσεις εγγύησης του κατασκευαστή.
- Κατά την αποστολή της μπαταρίας πρέπει να δίνεται προσοχή στη σωστή δήλωση (επικίνδυνο εμπόρευμα).

13. Δήλωση συμμόρφωσης

(Με την έννοια της οδηγίας μηχανημάτων της Ε.Κ. 2006/42, Παράρτημα II A)
H Uzin Utz Tools GmbH & Co.KG, Ungerhalde 1, D-74360 Ilsfeld επιβεβαιώνει ότι η συσκευή
Ονομασία: Κυκλικό πριόνι
Τύπος: FRÄSMASTER 18V
στην έκδοση που έχει τεθεί από εμάς στην κυκλοφορία, πληροί τις απαιτήσεις των ακόλουθων οδηγιών της ΕΕ.

Ευρωπαϊκές οδηγίες: 2006/42/EK, 2014/30/EE, 2011/65/EE
Εναρμονισμένα πρότυπα: EN ISO 12100, EN 62841-1, EN 62841-2-5, EN 55014-1, EN 61000-3-2

Όνομα του εξουσιοδοτημένου του τεχνικού φακέλου: Dieter Hammel, Manager Product Conformity
Ilsfeld, 31.3.2020

Dieter Hammel

14. Απόρριψη

Σε καμία περίπτωση μην απορρίπτετε μαζί με τα οικιακά απορρίμματα τα στοιχεία που δεν χρησιμοποιούνται πλέον.

Απορρίπτετε τα παλιά στοιχεία αποκλειστικά σε επίσημα σημεία συλλογής, στο σημείο πώλησης ή στον αντιπρόσωπο της Wolff με τον οποίο συνεργάζεστε.

ΠΡΟΕΙΔΟΠΟΙΗΣΗ
Μην απορρίπτετε μπαταρίες/συσσωρευτές στα οικιακά απορρίμματα, σε φωτιά ή νερό. Μην ανοίγετε τις εξαντλημένες μπαταρίες.
Μην αποστέλλετε ελαττωματικές μπαταρίες ή μπαταρίες με χαλασμένο περίβλημα.

Μόνο για τις χώρες της Ε.Ε.:
Σύμφωνα με την οδηγία 2006/66/EK, οι ελαττωματικές ή εξαντλημένες μπαταρίες/συσσωρευτές πρέπει να ανακυκλώνονται.

ΥΠΟΔΕΙΞΗ
Ενημερωθείτε από τον τοπικό σας εξειδικευμένο έμπορο σχετικά με τις δυνατότητες απόρριψης.

15. Εγγύηση

Η περίοδος εγγύησης για τα νέα μηχανήματα Wolff είναι ένα έτος από το χρονικό σημείο της μεταβίβασης/παράδοσης στον πελάτη, εκτός εάν απαιτείται κάτι διαφορετικό από υποχρεωτικούς νομικούς κανονισμούς.

Για την επιβεβαίωση των αξιώσεων εγγύησης πρέπει κατά κανόνα να υποβάλλεται επίσης το τιμολόγιο ή η απόδειξη αγοράς.

Όλες οι επισκευές στο πλαίσιο της εγγύησης πρέπει να πραγματοποιούνται από εγκεκριμένο από τη Wolff συνεργείο σέρβις. Οι επισκευές που πραγματοποιούνται από το χρήστη ή/και οι ακατάλληλες επισκευές οδηγούν συχνά στην ακύρωση των αξιώσεων εγγύησης. Το ίδιο ισχύει και σε περίπτωση ακατάλληλου χειρισμού ή/και χρήσης.

Η αντικατάσταση εξαρτημάτων, παρελκομένων και οι λοιπές τροποποιήσεις σε μηχανήματα της Wolff προσφέρουν στο χρήστη ένα υψηλό επίπεδο ασφάλειας και αξιοπιστίας. Προκειμένου αυτό να διατηρηθεί, δεν επιτρέπεται να τροποποιείται η εργοστασιακή κατάσταση του μηχανήματος Wolff κατά τη στιγμή της παράδοσης χωρίς να τηρούνται οι ακόλουθοι κανόνες. Οι κανόνες αυτοί ισχύουν για την αντικατάσταση εξαρτημάτων, τον εξοπλισμό με παρελκόμενα καθώς και για τις λοιπές τεχνικές τροποποιήσεις.

- Όλες οι εργασίες στο μηχάνημα Wolff πρέπει να πραγματοποιούνται αποκλειστικά από εξειδικευμένα συνεργεία, τα οποία διαθέτουν κατάλληλα εκπαιδευμένο και έμπειρο προσωπικό καθώς και τον απαιτούμενο εξοπλισμό εργασίας. Συνιστούμε για το σκοπό αυτό εξουσιοδοτημένα συνεργεία σέρβις Wolff.

- Σε περίπτωση που σκοπεύετε να αντικαταστήσετε εξαρτήματα, να τοποθετήσετε παρελκόμενα ή να πραγματοποιήσετε άλλες τεχνικές τροποποιήσεις, θα πρέπει πάντα πριν την έναρξη των εργασιών να συμβουλεύεστε ένα εξουσιοδοτημένο συνεργείο σέρβις Wolff ή εμάς ως κατασκευαστή.

- Συνιστάται ιδιαίτερα να χρησιμοποιείτε αποκλειστικά ελεγμένα ως προς την ασφάλεια, γνήσια ανταλλακτικά Wolff και γνήσια παρελκόμενα Wolff, τα οποία έχουν εγκριθεί από εμάς ως κατασκευαστής.

- Τα ανταλλακτικά και τα παρελκόμενα μπορείτε να τα προμηθευτείτε από το τοπικό σας εξουσιοδοτημένο συνεργείο σέρβις Wolff, το οποίο μπορεί να πραγματοποιήσει εκ μέρους σας και τη σωστή τοποθέτηση. Τα γνήσια ανταλλακτικά Wolff και τα γνήσια παρελκόμενα Wolff έχουν ελεγχθεί ως προς την ασφάλεια και την καταλληλότητά τους για τα μηχανήματα της Wolff.
  Η ασφάλεια και η καταλληλότητα ανταλλακτικών και παρελκομένων εκτός των γνησίων της Wolff δεν μπορεί να εξακριβωθεί επαρκώς και, συνεπώς, δεν μπορούμε να την εγγυηθούμε.

- Για τη διατήρηση της λειτουργικής ασφάλειας και για τη μείωση των ζημιών πρέπει σε περίπτωση τεχνικών τροποποιήσεων -οποιουδήποτε είδους- να λαμβάνονται πάντα υπόψη οι τεχνικές μας οδηγίες. Επικοινωνήστε μαζί μας ανά πάσα στιγμή σε περίπτωση που έχετε οποιαδήποτε άλλη ερώτηση σχετικά με το μηχάνημα Wolff που διαθέτετε.

Ζητούμε την κατανόησή σας για το γεγονός ότι δεν μπορούμε να αναλάβουμε καμία ευθύνη για ζημιές που έχουν προκύψει ως αποτέλεσμα ακατάλληλων εργασιών ή ως αποτέλεσμα παραβίασης των προαναφερθέντων κανόνων.

Blahopřejeme vám k nákupu produktu FRÄSMASTER 18V.

Rozhodli jste se pro prvotřídní drážkovací frézka.
Drážkovací frézka FRÄSMASTER 18V byla vyvinuta a vyrobena podle aktuálního stavu znalostí v průmyslu zpracování plastů. Pro její výrobu byly použity vysoce kvalitní materiály.

Uchovejte si všechny bezpečnostní pokyny a instrukce.

FRÄSMASTER 18V
Drážkovací frézka

Více informací o produktu **FRÄSMASTER 18V**, i specifické pokyny v příslušných příručkách k nabíječce, k akumulátorům a k frézovacímu kotouči najdete na adrese www.wolff-tools.com.

1. Všeobecné bezpečnostní pokyny pro elektrické nářadí

VÝSTRAHA Přečtěte si všechny bezpečnostní pokyny, instrukce, ilustrace a technické údaje, s nimiž je toto nářadí dodáváno. Opomenutí při dodržování následujících instrukcí mohou způsobit zásah elektrickým proudem, požár a/nebo těžká zranění. **Uchovejte si všechny bezpečnostní pokyny a instrukce pro budoucí použití.** Pojem «elektrické nářadí» použitý v bezpečnostních pokynech se vztahuje na elektrické nářadí napájené z elektrické sítě (s přívodním kabelem) nebo na akumulátorové elektrické nářadí (bez přívodního kabelu).

1. **Bezpečnost na pracovišti**
   a. **Udržujte své pracoviště v čistotě a zajistěte dobré osvětlení.** Nepořádek nebo neosvětlené pracovní prostory mohou způsobit úrazy.
   b. **S elektrickým nářadím nepracujte v prostředí ohroženém výbuchem, ve kterém se nacházejí hořlavé kapaliny, plyny nebo prach.** Elektrické nářadí vytváří jiskry, které mohou zapálit prach nebo výpary.
   c. **Během používání se k elektrickému nářadí nesmí přibližovat děti a jiné osoby.** Při odvedení Vaší pozornosti můžete ztratit kontrolu nad elektrickým nářadím.

2. **Elektrická bezpečnost**
   a. **Připojovací zástrčka elektrického nářadí musí být vhodná pro danou zásuvku. Zástrčka se nesmí žádným způsobem upravovat. Společně s nářadím s ochranným uzemněním nepoužívejte adaptéry do zásuvky.** Neupravené zástrčky a vhodné zásuvky snižují riziko zásahu elektrickým proudem.
   b. **Vylučte fyzický kontakt s uzemněnými povrchy, jako jsou potrubí, topení, sporáky a chladničky.** Pokud je Vaše tělo uzemněno, existuje zvýšené riziko zásahu elektrickým proudem.
   c. **Chraňte elektrické nářadí před deštěm a mokrem.** Vniknutí vody do elektrického nářadí zvyšuje riziko zásahu elektrickým proudem.
   d. **Nepoužívejte přívodní kabel k jinému účelu, tedy nepřenášejte a nezavěšujte nářadí za kabel a rovněž nevytahujte zástrčku ze zásuvky tažením za kabel. Přívodní kabel chraňte před teplem, olejem, ostrými hranami a pohybujícími se díly.** Poškozené nebo zamotané přívodní kabely zvyšují riziko zásahu elektrickým proudem.

e. **Pokud pracujete s elektrickým nářadím venku, používejte pouze prodlužovací kabely, které jsou vhodné také pro venkovní použití.** Použití prodlužovacího kabelu vhodného pro venkovní použití snižuje riziko zásahu elektrickým proudem.

f. **Pokud je použití elektrického nářadí ve vlhkém prostředí nevyhnutelné, použijte proudový chránič.** Použití proudového chrániče snižuje riziko zásahu elektrickým proudem.

3. Bezpečnost osob

a. **Buďte pozorní, soustřeďte se na to, co děláte, a pracujte s elektrickým nářadím rozumně. Nepoužívejte elektrické nářadí, pokud jste unavení nebo jste pod vlivem drog, alkoholu nebo léků.** Chvíle nepozornosti při práci s elektrickým nářadím může způsobit závažná zranění.

b. **Noste osobní ochranné prostředky a vždy ochranné brýle.** Nošení osobních ochranných prostředků, jako jsou protiprachový respirátor, protiskluzová bezpečnostní obuv, ochranná přilba a ochrana sluchu, podle druhu používání elektrického nářadí, snižuje riziko zranění.

c. **Vyvarujte se neúmyslného, náhodného spuštění. Před připojením k napájení elektrickým proudem a/nebo před připojením akumulátoru, před zvednutím nebo nošením zkontrolujte, zda je elektrické nářadí vypnuté.** Pokud máte při přenášení elektrického nářadí prst na vypínači nebo pokud připojujete k napájení zapnuté nářadí, může to vést k úrazům.

d. **Před zapnutím elektrického nářadí odstraňte seřizovací nástroje a klíče.** Nástroj nebo klíč nacházející se v otáčející se součásti elektrického nářadí může způsobit zranění.

e. **Vyvarujte se neobvyklého držení těla. Mějte vždy bezpečný a stabilní postoj a udržujte vždy rovnováhu.** Tak můžete elektrické nářadí v neočekávaných situacích lépe kontrolovat.

f. **Noste vhodné oblečení. Nenoste volné oblečení nebo šperky. Vlasy nebo oblečení se nesmí dostat do blízkosti otáčejících se dílů.** Volné oblečení, šperky nebo dlouhé vlasy mohou být zachyceny otáčejícími se díly.

g. **Lze-li instalovat zařízení na odsávání a zachycení prachu, musí být připojena a správně používána.** Používání odsávání prachu snižuje nebezpečí způsobená prachem.

h. **Nepodléhejte pocitu falešného bezpečí a nejednejte v rozporu s bezpečnostními předpisy pro elektrické nářadí, i když elektrické nářadí po opakovaném používání velmi dobře znáte.** Nedbalé jednání může způsobit ve zlomku sekundy těžká zranění.

4. Používání a péče o elektrické nářadí

a. **Nepřetěžujte elektrické nářadí. Při práci používejte pouze elektrické nářadí určené pro daný typ práce.** S vhodným elektrickým nářadím budete pracovat lépe a bezpečněji v uvedeném rozsahu výkonu.

b. **Nepoužívejte elektrické nářadí s vadným vypínačem.** Elektrické nářadí, které již nelze zapínat nebo vypínat, je nebezpečné a musí se opravit.

c. **Před prováděním nastavení, výměnou dílů používaného nástroje nebo před odložením elektrického nářadí vytáhněte zástrčku ze zásuvky a/nebo odstraňte vyjímatelný akumulátor.** Toto preventivní opatření vyloučí náhlé spuštění elektrického nářadí.

d. **Nepoužívané elektrické nářadí uchovávejte mimo dosah dětí. Nenechte používat elektrické nářadí osoby, které nejsou zběhlé v jeho používání nebo si nepřečetly tyto pokyny.** Elektrické nářadí je nebezpečné, pokud jej používají nezkušené osoby.

e. **O elektrické nářadí a nasazovaný nástroj se pečlivě starejte. Zkontrolujte, zda pohyblivé díly správně fungují a nejsou zaseknuté, zda nejsou díly zlomené nebo natolik poškozené, že je omezena funkce elektrického nářadí. Poškozené díly nechte před použitím elektrického nářadí opravit.** Příčinou mnoha nehod je špatná údržba elektrického nářadí.

f. **Udržujte řezné nástroje v ostrém a čistém stavu.** Pečlivě udržované řezné nástroje s ostrými řeznými hranami se nezasekávají tak často a lze je snadněji vést.

g. **Elektrické nářadí, příslušenství, používané nástroje atd. používejte v souladu s těmito pokyny. Přitom zohledněte pracovní podmínky a prováděnou činnost.** Použití elektrického nářadí v rozporu s určením může vést k nebezpečným situacím.

h. **Udržujte rukojeti a místa pro uchopení v suchém, čistém stavu bez zbytků oleje a tuku.** Kluzké rukojeti a místa pro uchopení neumožňují bezpečné ovládání a kontrolu nad elektrickým nářadím v nepředvídaných situacích.

5. Používání a péče o akumulátorové nářadí

a. **Nabíjejte akumulátorové nářadí pouze nabíječkou doporučenou výrobcem.** U nabíječky, která je vhodná pro určitý typ akumulátoru, hrozí nebezpečí požáru při použití s jinými akumulátory.

b. **V elektrickém nářadí používejte pouze akumulátory určené pro dané nářadí.** Použití jiných akumulátorů může způsobit zranění nebo nebezpečí požáru.

c. **Dbejte na to, aby kancelářské sponky, mince, klíče, hřebíky, šrouby nebo jiné malé kovové předměty nezpůsobily přemostění kontaktů nepoužívaného akumulátoru.** Zkrat mezi kontakty akumulátoru může způsobit popáleniny nebo požár.

d. **Při nesprávném použití může z akumulátoru uniknout kapalina. Zabraňte kontaktu s touto kapalinou. Při náhodném kontaktu opláchněte vodou. Pokud se kapalina z akumulátoru dostane do očí, vyhledejte ještě lékařskou pomoc.** Unikající kapalina z akumulátoru může způsobit podráždění kůže nebo popáleniny.

e. **Nepoužívejte poškozený nebo upravený akumulátor.** Poškozené nebo upravené akumulátory mohou vykazovat nepředvídatelné chování a způsobit požár, výbuch nebo nebezpečí zranění.

f. **Akumulátor nevystavujte působení ohně nebo příliš vysokých teplot.** Oheň nebo teploty vyšší než 50 °C mohou způsobit výbuch akumulátoru.

g. **Řiďte se všemi pokyny k nabíjení akumulátoru. Akumulátor nebo akumulátorové nářadí nikdy nenabíjejte mimo rozsah teplot uvedený v návodu k obsluze.** Nesprávné nabíjení nebo nabíjení mimo přípustný rozsah teplot může zničit akumulátor a zvýšit nebezpečí požáru.

6. Servis

a. **Opravy elektrického nářadí nechte provádět pouze kvalifikovanými pracovníky výhradně s použitím originálních náhradních dílů.** Tím je zaručeno zachování bezpečného stavu elektrického nářadí.

b. **Nikdy neprovádějte údržbu poškozených akumulátorů.** Veškerou údržbu a servis akumulátorů by měl provádět pouze výrobce nebo autorizovaný zákaznický servis.

2. Použití

2.1. Použití podle určení

Produkt FRÄSMASTER 18V je určen pro profesionální podlahářské práce uvnitř budov.

Frézování drážek v elastické podlahové krytině (plastová a přírodní krytina), formy pokládané krytiny:
- role / pásy
- fošny / desky

Používejte výhradně originální náhradní díly a příslušenství značky Wolff, protože jinak nelze uplatnit nároky z odpovědnosti za vady a/nebo záruku.

2.2. Použití v rozporu s určením

Jakékoliv jiné použití nebo použití nad tento rámec je považováno za použití v rozporu s určením.

FRÄSMASTER 18V v žádném případě nepoužívejte
- k frézování drážek v jiných materiálech jako např. kov, kámen, …
- k řezání/dělení materiálů
- s jinými nástroji než k tomu určenými frézovacími kotouči

3. Technické údaje

		FRÄSMASTER 18V
Kapacita lithium-iont. akumulátoru	Ah	5,0
Napětí akumulátoru	V	18,0
Doba nabíjení (akumulátor)	min	max. 45
Volnoběžné otáčky	ot./min	5 000
Upínací otvor frézovacího kotouče	mm	20
Průměr frézovacího kotouče	mm	130
Tloušťka kmenového kotouče	mm	2,6
Hloubka frézování	mm	0–6, plynule
Hladina akustického tlaku	L_{pA} (dB)	81,3 (K = 3 dB)
Hladina akustického výkonu	L_{WA} (dB)	92,3 (K = 3 dB)
Hladina vibrací	A_h (m/s^2)	<2,5 (K = 1,5 m/s^2)
Hmotnost	kg	5,5 (vč. akumulátoru)
	lbs	12,2
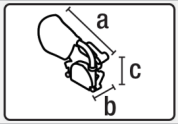	a) mm/palec	445/17,5
	b) mm/palce	212/8,4
	c) mm/palec	336/13,2
		CE

Technické změny jsou vyhrazeny.

Hodnoty hluku a vibrací byly určeny podle evropské normy EN 62841. Uvedené naměřené hodnoty platí pro nové nářadí. Při každodenním používání se hodnoty hluku a vibrací mění v závislosti na způsobu použití elektrického nářadí, zejména na tom, jaký typ obrobku se obrábí.

UPOZORNĚNÍ
Hladina vibrací uvedená v těchto pokynech byla měřena v souladu s metodou měření standardizovanou v evropské normě EN 62841 a lze ji použít k porovnání elektrického nářadí. Je vhodná pro předběžné posouzení zatížení vibracemi. Uvedená hladina vibrací přestavuje hlavní aplikace elektrického nářadí. Pokud se však elektrické nářadí využívá pro jiné aplikace, s odlišnými používanými nástroji nebo s nedostatečnou údržbou, může se úroveň vibrací lišit. To může výrazně zvýšit zatížení vibracemi po celou pracovní dobu. Pro přesný odhad zatížení vibracemi by se měly zohlednit také doby, kdy je nářadí vypnuto nebo běží, ale nepoužívá se. To může výrazně snížit zatížení vibracemi po celou pracovní dobu. Stanovte další bezpečnostní opatření pro ochranu obsluhy před působením vibrací, např.: údržba elektrického nářadí a používaných nástrojů, udržování rukou v teple, organizace pracovních postupů.

4. Přeprava

Dodržujte platné národní předpisy pro nošení a zvedání břemen.
Hmotnost výrobku FRÄSMASTER 18V včetně přepravního boxu je 9,2 kg (5,5 kg vč. akumulátoru).

Pro přepravu drážkovací frézky používejte výhradně přepravní box, který je součástí dodávky (viz rozsah dodávky 5,2[9]), a držadlo pro přenášení namontované na přepravním boxu.

Nepoužívejte **rukojeť (4)** na nářadí nebo držadlo na přepravním boxu pro přepravu jeřábem.

POZOR
Vždy zajistěte, aby byla drážkovací frézka pro přepravu vypnutá. **Hlavní vypínač (5)** nesmí být stisknutý.

Náhradní akumulátor musí být v přepravním boxu uložen tak, aby byly jeho kontakty dole. Obecně se musí nepoužívané akumulátory uložit do přepravního boxu. **Dbejte na to, aby kancelářské sponky, mince, klíče, hřebíky, šrouby nebo jiné malé kovové předměty nezpůsobily přemostění kontaktů nepoužívaného akumulátoru.** Zkrat mezi kontakty akumulátoru může způsobit popáleniny nebo požár. Neodesílejte / nepřepravujte vadné akumulátory.

Přeprava pouze ve vhodném obalu. Hrozí nebezpečí poškození ostří.

POZOR
NEBEZPEČÍ ZRANĚNÍ Při vyjímání nářadí z kufru zkontrolujte, zda není stisknutý hlavní vypínač. Rovněž nesahejte rukama do frézované oblasti a při vyjímání nářadí se nedotýkejte frézovacího kotouče nebo ostří **vodicího kolečka (9) / zadního vodicího kolečka (20).**

Pro manuální zvedání drážkovací frézky používejte **rukojeť (4)**. Pro odložení drážkovací frézky do přepravního boxu se musí odstranit **prachový sáček (3).**

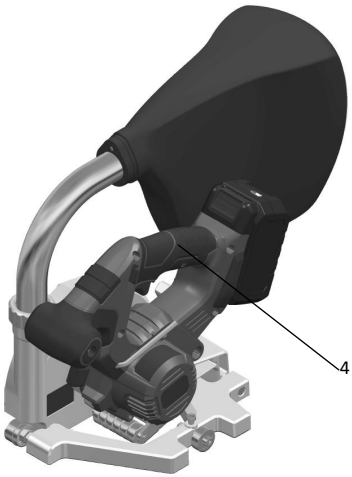

5. Váš FRÄSMASTER 18V

5.1. Typový štítek a identifikace

Typové a sériové označení jsou uvedeny na **typovém štítku (10)** Vašeho přístroje. Zapište tyto údaje do svého návodu k obsluze. V případě dotazů na naše zastoupení nebo autorizované servisní středisko značky Wolff mějte vždy připraveny následující údaje.

Typ:.....

Sériové č.:.....

Příklad:

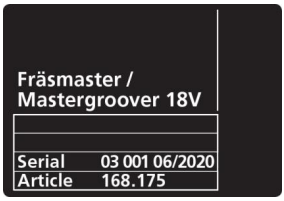

5.2. Rozsah dodávky

	Baretool	Sada
Fräsmaster 18V	1x	1x
Přepravní kufr	1x	1x
Trubice pro odvádění třísek	1x	1x
Prachový sáček	1x	1x
Frézovací kotouč HM Ø130x3,5	1x	1x
Šestihranný klíč vel. 5	1x	1x
Originální návod k obsluze	1x	1x
Překlad originálního návodu k obsluze	1x	1x
Akumulátor		1x
Nabíječka		1x

5.3. Přehled částí přístroje

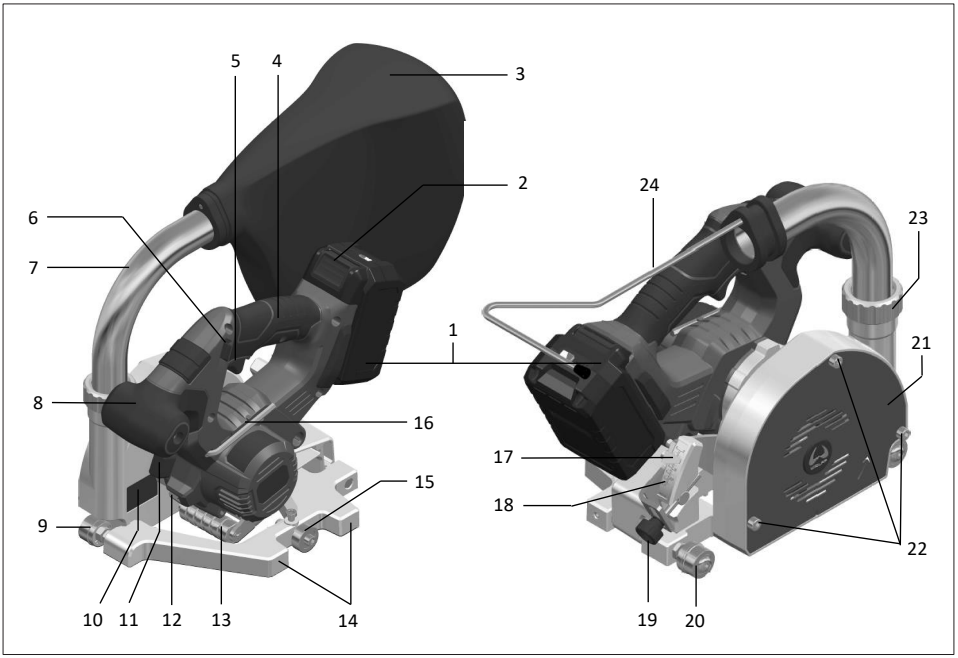

1. Akumulátor
2. Odjištění akumulátoru
3. Prachový sáček
4. Rukojeť
5. Hlavní vypínač
6. Pojistka vypínače
7. Trubice pro odvádění třísek
8. Přídavná rukojeť
9. Vodicí kolečko
10. Typový štítek s typovým a sériovým označením
11. Aretační tlačítko vřetena (pro výměnu frézovacího kotouče)
12. Světlo
13. Vyrovnávací váleček
14. Paralelní doraz
15. Pojezdové kolečko
16. Šestihranný klíč vel. 5
17. Ukazatel (hloubky frézování)
18. Stupnice (hloubka frézování)
19. Nastavovací šroub (hloubka frézování)
20. Zadní vodicí kolečko
21. Krycí plech
22. Šrouby krycího plechu (pro výměnu frézovacího kotouče)
23. Spojovací matice
24. Zavěšení prachového sáčku

6. Nastavení FRÄSMASTER 18V

VAROVÁNÍ

- Před prováděním jakýchkoli nastavení na drážkovací frézce vyjměte **akumulátor (1)** z nářadí.
- Hrozí nebezpečí zranění o ostrá ostří. Proto bezpodmínečně noste ochranné rukavice.

6.1. Nastavení hloubky frézování

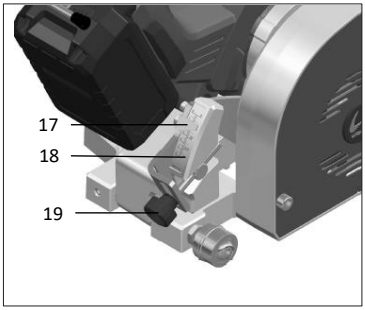

Rovná horní hrana **ukazatele (17)** udává hloubku frézování na **stupnici (18)**. K nastavení hloubky frézování použijte **nastavovací šroub (19)**. Za orientační hodnoty lze pokládat dvě třetiny tloušťky krytiny a maximálně poloviční průměr drátu. Přednost ale mají vždy údaje od výrobce. Ověřte hloubku frézování zkušebním frézováním.

6.2. Nastavení vodicího kolečka a zadního vodicího kolečka

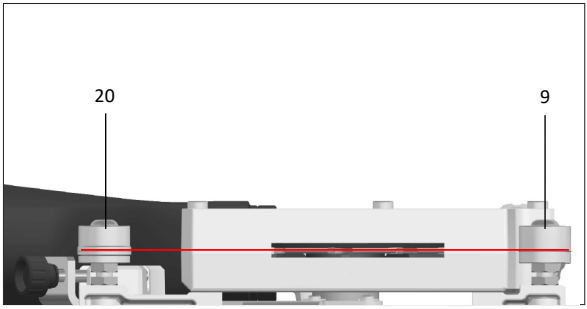

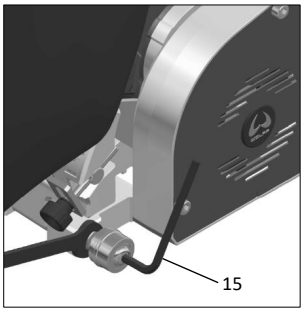

Vodicí kolečko (9) a **zadní vodicí kolečko (20)** vyrovnejte na střed frézovacího kotouče. K nastavení polohy koleček povolte plochým klíčem úzkou šestihrannou matici na základní desce. Kolečka je možné za účelem výměny – po povolení úzké šestihranné matice plochým klíčem – pomocí **šestihranného klíče vel. 5 (15)** zcela odstranit.

6.3. Nastavení pojezdového kolečka pro krytiny s nopy

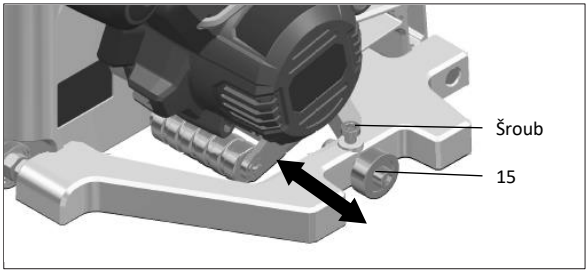

U krytin s nopy posuňte podle potřeby **pojezdové kolečko (15)**. K tomu povolte šroub **šestihranným klíčem vel. 5 (16)** a posuňte **pojezdové kolečko (15)** do požadované polohy. Poté šroub opět utáhněte.

6.4. Trubice pro odvádění třísek

VAROVÁNÍ
NEBEZPEČÍ ZRANĚNÍ vymrštěnými částečkami.

- FRÄSMASTER 18V se smí provozovat pouze s namontovanou **trubicí pro odvádění třísek (7) s prachovým sáčkem (3)**.
- Noste ochranné brýle.
- Nesahejte do výhozu třísek.

Při montáži je možné namontovat **trubici pro odvádění třísek (7)** v libovolném úhlu. Dbejte na to, aby byla **spojovací matice (23)** správně utažená.

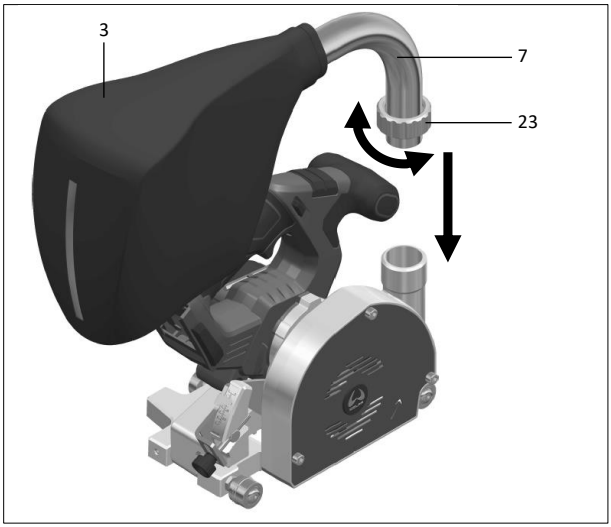

6.5. Výměna frézovacího kotouče

VAROVÁNÍ
Nošení osobních ochranných prostředků, jako ochranné rukavice, snižuje riziko zranění.
POZOR
Smí se používat výhradně originální frézovací kotouče od firmy Wolff (seznam těchto frézovacích kotoučů v kapitole Příslušenství 8 [20]).

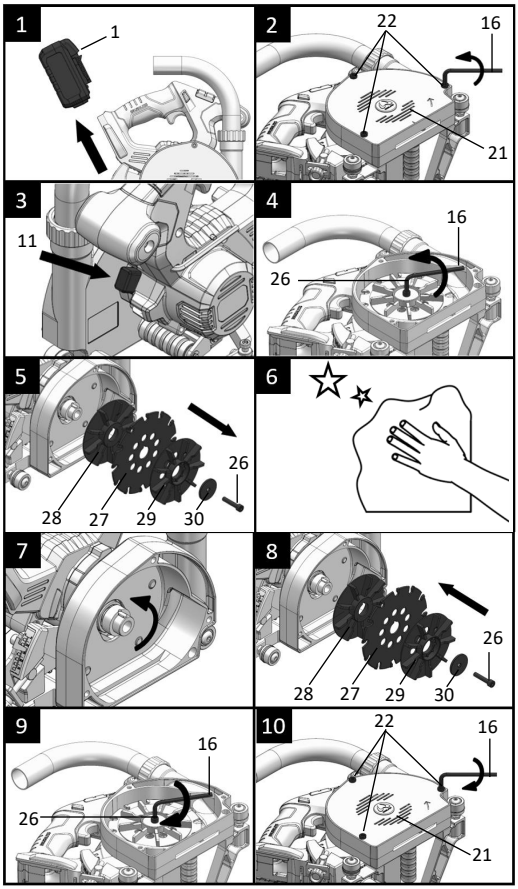

1. **Vyjměte akumulátor (1)!**
2. Povolte **tři šrouby (22)** na **krycím plechu (21) šestihranným klíčem vel. 5 (16)**. Ponechte šrouby nasazené v krycím plechu. Sejměte krycí plech společně s povolenými šrouby z nářadí.
3. K zajištění frézovacího kotouče stiskněte **aretační tlačítko vřetena (11)**.
4. **Šroub (26)** ve středu frézovacího kotouče povolte **šestihranným klíčem vel. 5 (16)**.
5. Sejměte **frézovací kotouč (27)**.
6. Vyčistěte náboj na nářadí, **frézovací kotouč (27)** určený k nasazení a oběžná kola s lopatkami ventilátoru. Na upínacích plochách nesmí být žádné nečistoty, tuk, olej ani voda.

VAROVÁNÍ
- Před montáží do stroje se musí zkontrolovat ostří, těleso nástroje a upínací prvky z hlediska poškození a trhlin.
- Poškozené nástroje musí zkontrolovat odborník.
- Nástroje, jejichž tělesa vykazují trhliny, se v žádném případě nesmí použít. Opravy takových nástrojů nejsou přípustné.

7. Směr řezání zubů (směr šipky na **frézovacím kotouči (27)**) a šipka směru otáčení na **krycím plechu (21)** se musí shodovat.
8. **Frézovací kotouč (27)** a **obě různá oběžná kola s lopatkami ventilátoru (28, 29)** nasaďte a namontujte v zobrazeném pořadí. **Děrované oběžné kolo s lopatkami ventilátoru (29)** se musí vždy montovat na vnější straně. Rovněž se musí bezpodmínečně znovu nasadit **upínací pružná podložka (30)**. **Nikdy nepoužívejte poškozenou nebo nesprávnou upínací pružnou podložku (30) nebo šroub (26).** Podložky a šrouby pro frézovací kotouč byly konstruovány speciálně pro Vaši drážkovací frézku, aby byly zajištěny optimální výkon a provozní bezpečnost a spolehlivost.
9. Utáhněte šroub **šestihranným klíčem vel. 5 (16)**.
10. Bezpodmínečně opět nasaďte **krycí plech (21)** a utáhněte **tři šrouby (22) šestihranným klíčem vel. 5 (16)**.

7. Uvedení nářadí FRÄSMASTER 18V do provozu

7.1. Pracovní prostředí a bezpečnost

- **Před každým použitím zkontrolujte, zda bezchybně funguje ochranný kryt. Drážkovací frézku nepoužívejte, když se frézovací kotouč při ovládání rukojeti automaticky nezasouvá do ochranného krytu.** Nikdy neobcházejte bezpečnostní mechanismus. Pokud spadne drážkovací frézka na zem, zkontrolujte funkci ochranného krytu.
- **Zkontrolujte stav a funkci pružiny ochranného krytu. Pokud ochranný kryt a pružina nefungují bezchybně, nechte u drážkovací frézky před použitím provést údržbu.** Poškozené díly, lepivé usazeniny nebo nahromaděné třísky způsobují zpožděné fungování ochranného krytu.
- **Neodkládejte drážkovací frézku na pracovní stůl nebo podlahu, pokud ochranný kryt nezakrývá frézovací kotouč.** Nechráněný dobíhající frézovací kotouč pohybuje drážkovací frézkou proti směru řezu a frézuje vše, co mu stojí v cestě. Respektujte dobu doběhu frézovacího kotouče.
- **Při provádění prací, při kterých může používaný nástroj zasáhnout skrytá elektrická vedení nebo vlastní přívodní kabel, držte elektrické nářadí za izolovaná místa pro uchopení.** Při kontaktu s vedením pod napětím se napětí objeví také na kovových dílech elektrického nářadí, což způsobí zásah elektrickým proudem.
- **Nářadí se musí během provozu neustále sledovat.** Frézovací kotouč může zachytit předměty a vymrštit je.
- **Během používání se k elektrickému nářadí nesmí přibližovat děti a jiné osoby.** Při odvedení Vaší pozornosti můžete ztratit kontrolu nad elektrickým nářadím.
- Okolní teplota pro FRÄSMASTER 18V je **-10 až 50 °C.** Nářadí se smí provozovat výlučně s okolní teplotou v tomto rozsahu.

7.2. Zasunutí akumulátoru

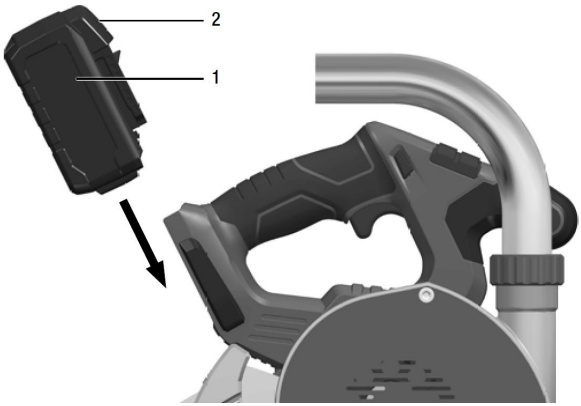

Nabitý **akumulátor (1)** zasuňte podle obrázku do FRÄSMASTER 18V, až se zcela zajistí v dané poloze. **Odjištění akumulátoru (2)** není potřeba pro tento úkon stisknout.

Stav nabití akumulátoru
Stisknutím tlačítka je možné podle LED indikátoru stavu nabití akumulátoru zkontrolovat stav nabití.

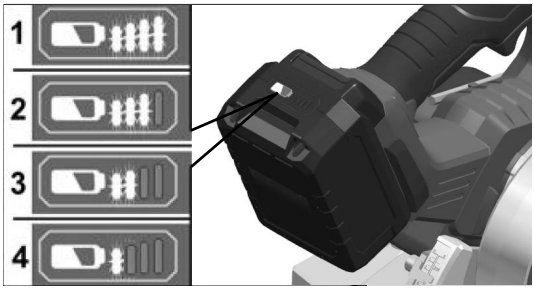

Indikátor po pěti sekundách zhasne. Pokud jedna z LED diod bliká, musí se akumulátor nabít. Pokud nesvítí po stisknutí tlačítka žádná LED dioda, je akumulátor vadný a musí se vyměnit.

7.3.Zapnutí – frézování – vypnutí

NEBEZPEČÍ ZRANĚNÍ
Nikdy nesahejte rukama do frézované oblasti nebo na frézovací kotouč. Držte nářadí oběma rukama. Když držíte drážkovací frézku oběma rukama, nemůže dojít k jejich zranění frézovacím kotoučem. Nářadí se smí používat pouze s namontovaným **krycím plechem (21)**. Vyhněte se oblasti před a za rotujícím frézovacím kotoučem.

VAROVÁNÍ
NEBEZPEČÍ ZRANĚNÍ vymrštěnými částečkami.
- FRÄSMASTER 18V se smí provozovat pouze s namontovanou **trubicí pro odvádění třísek (7) s prachovým sáčkem (3)**.
- Noste ochranu očí.
- Nesahejte do výhozu třísek.
- Z bezpečnostních důvodů není hlavní vypínač (5) aretován a musí se během frézovací operace držet stisknutý. Zapínejte FRÄSMASTER 18V vždy až v pracovní poloze. Drážkovací frézka se smí používat pouze s namontovaným krycím plechem (21).

Před zahájením frézování umístěte **vodicí kolečko (9) a zadní vodicí kolečko (20)** správně do směru drážky. Nářadí stojící na podlaze by se nemělo posouvat, **vodicí kolečko (9) a zadní vodicí kolečko (20)** by mohla poškrábat krytinu.

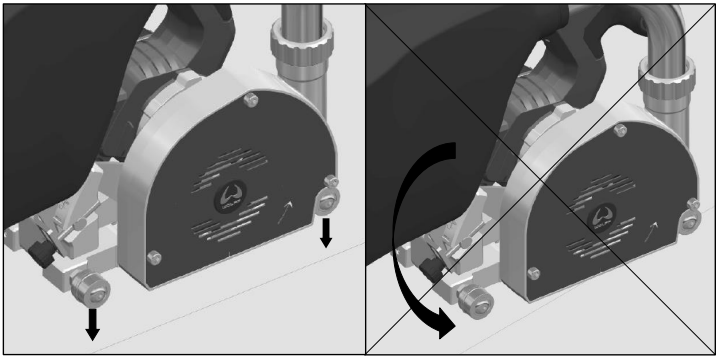

Zapnutí:

Nářadí se musí během zapínání nacházet v klidové poloze.

1. Stiskněte **pojistku vypínače (6)** doleva/doprava a držte ji stisknutou.

2. Stiskněte **hlavní vypínač (5)** a držte ho stisknutý.

3. Uvolněte **pojistku vypínače (6)**

4. Přitlačením uveďte nářadí do frézovací polohy.

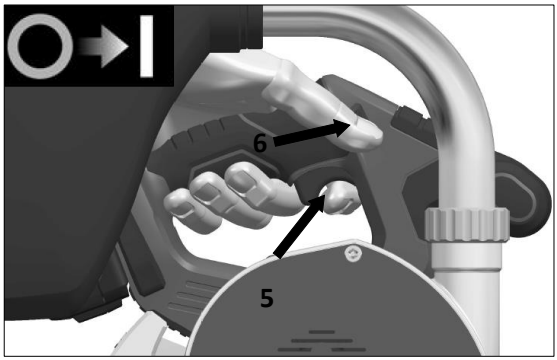

Klidová poloha

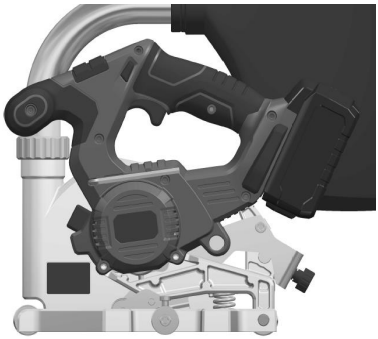

Frézovací poloha

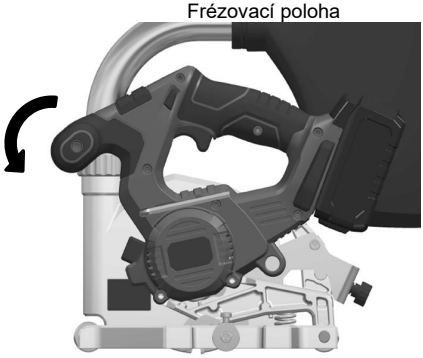

Směr posuvu

Frézovací operace:

UPOZORNĚNÍ
Příliš silný posuv snižuje výkon nářadí, zhoršuje kvalitu řezu a snižuje životnost frézovacího kotouče.
VAROVÁNÍ
Po vypnutí frézovací kotouč ještě chvíli dobíhá. Pokud se rotující frézovací kotouč dotkne obrobku, může dojít ke zpětnému rázu.

5. Pohybujte nářadím FRÄSMASTER 18V plynulým posuvem rovně vpřed podél svaru

Doporučujeme ovládat nářadí GROOVER 18V oběma rukama, jednou rukou ho držet za **rukojeť (4)** a druhou rukou položenou na krytu frézovacího kotouče nebo na **přídavné rukojeti (8)** ho vést. Přitom je třeba dbát na to, aby ruka nezakrývala větrací štěrbiny na **krycím plechu (21)**. Jel-li nutné jednoruční vedení, veďte FRÄSMASTER 18V jednou rukou na **rukojeti (4).** Dbejte na to, aby se druhá ruka nenacházela v oblasti frézování.

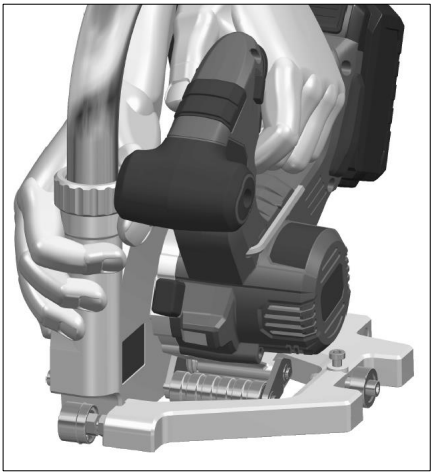

Vypnutí:

6. Na konci drážky nářadí se **stisknutým hlavním vypínačem (5)** uvolněním vraťte do horní klidové polohy.

7. Uvolněte **hlavní vypínač (5)**. **Pozor:** Frézovací kotouč ještě chvíli dobíhá.

8. Teprve nyní zvedněte nářadí z podlahy. Dbejte na to, aby se ruce nedostaly do oblasti frézovacího nástroje na nářadí.

Po skončení práce:
Důkladně vyčistěte FRÄSMASTER 18V a příslušenství.

UPOZORNĚNÍ
Integrované odsávání v nářadí nenahrazuje čištění drážky mezi frézovací a svařovací operací. Zabraňte hromadění prachu na pracovišti.

7.4. Prachový sáček

Pravidelně vyprazdňujte **prachový sáček (3)**. K tomu sejměte **prachový sáček (3) včetně zavěšení (24)** z **trubice pro odvádění třísek (7)**. Držte **prachový sáček (3)** nad sběrnou nádobou a rozepněte zip. **Prachový sáček (3)** lze vysypat jemným vytřepáním.

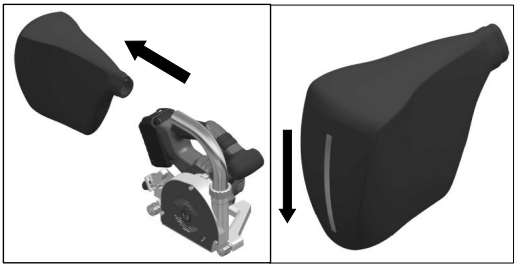

7.5. Paralelní doraz

Paralelní doraz (14) má vzdálenost od středu frézovacího kotouče 150 mm. Paralelní doraz používejte k frézování drážek podél existujících a/nebo jiných pevných hran.

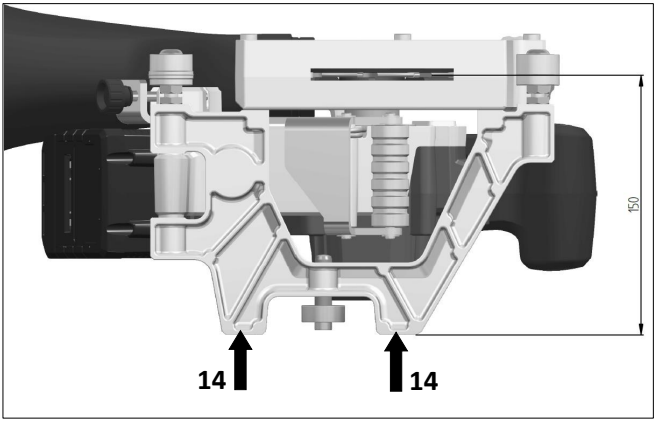

7.6. Nabíječka a akumulátor

Dodržujte **Všeobecné bezpečnostní pokyny pro elektrické nářadí – Používání a péče o akumulátorové nářadí** v kapitole 1 [4].

Chraňte nabíječku před deštěm a mokrem. Vniknutí vody do nabíječky zvyšuje riziko zásahu elektrickým proudem.
Přístroj je vhodný pouze k použití ve vnitřních prostorách.

Přečtěte si návody k obsluze
(specifické pokyny v příslušných příručkách k nabíječce a akumulátoru, odkaz na webovou stránku: *http://webcatalog.wolff-tools.com*)

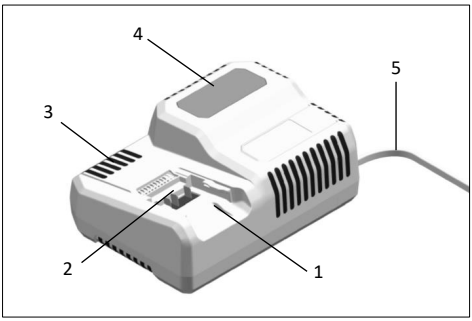

1. Šachta pro zasunutí akumulátoru
2. Kontakty
3. Větrací štěrbiny
4. Displej k zobrazení provozního stavu
5. Síťový kabel se síťovou zástrčkou

Nabíječka 18,0 V je určena k nabíjení lithium-iontových akumulátorů typu: akupack 18,0 V (5,0 Ah).

7.7. Informace k dosažení dlouhé životnosti akumulátoru a ke skladování

VAROVÁNÍ

- Akumulátory nikdy nenabíjejte při teplotách nižších než 0 °C nebo vyšších než 50 °C.
- Akumulátory nenabíjejte v prostředí s vysokou vlhkostí vzduchu nebo okolní teplotou.
- Akumulátory a nabíječku během nabíjení nezakrývejte.
- Po ukončení nabíjení vytáhněte síťovou zástrčku nabíječky.
- Akumulátor se smí skladovat pouze v suchém prostředí chráněném před prachem. Pokud se akumulátory delší dobu nepoužívají, musí se skladovat ve stavu částečného nabití na chladném místě.

Během nabíjení se akumulátor a nabíječka zahřívají. To je normální.
Lithium-iontové akumulátory nevykazují ztrátu kapacity, tzv. «paměťový efekt». Před nabíjením by se však měl akumulátor úplně vybít a proces nabíjení by se měl vždy zcela dokončit.

7.8. Nabíjení

1. Zasuňte síťovou zástrčku nabíječky do zásuvky. Podsvícení displeje se na **dvě sekundy** rozsvítí zeleně a poté znovu zhasne. Zobrazí se **OK**.

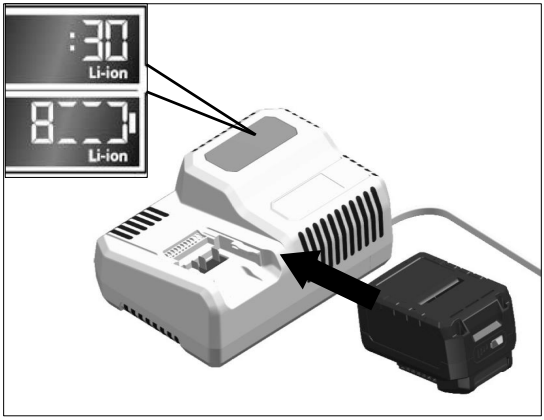

2. Vložte **akumulátor (1)** do nabíječky, až zaskočí.
   - Na displeji se střídavě zobrazuje zbývající doba nabíjení (do úplného nabití akumulátoru) a grafické zobrazení stavu nabití.
   - Podsvícení displeje svítí oranžově, když je **akumulátor (1)** nabitý na méně než 80 %.
   - Od nabití akumulátoru vyššího než 80 % svítí displej zeleně a zobrazuje se **OK**.

3. **Akumulátor (1)** je zcela nabitý, když se zobrazí

. Po chvíli zhasne zelené podsvícení.

4. **Akumulátor (1)** vyjměte z nabíječky.

5. Vytáhněte síťovou zástrčku.

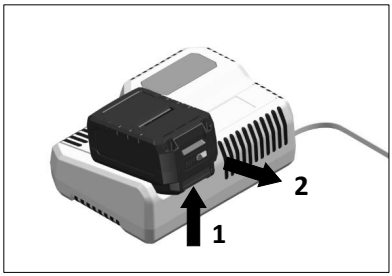

8. Příslušenství

Nářadí FRÄSMASTER 18V může být vybaveno frézovacím kotoučem HM nebo PKD. Smí se používat pouze originální děrované frézovací kotouče WOLFF.

Geometrie frézovacího kotouče	Obj. číslo	Označení
	089658	Frézovací kotouč PKD Ø130x3,5 Tvar zubu: kónický Počet zubů: 6
	089625	Frézovací kotouč HM Ø130x2,8 Tvar zubu: parabolický Počet zubů: 12
	089623	Frézovací kotouč HM Ø130x3,5 Tvar zubu: parabolický Počet zubů: 12

9. Výstražná a chybová hlášení

Stav nabití akumulátoru:
Indikátor po pěti sekundách zhasne. Pokud jedna z LED diod bliká, musí se akumulátor nabít. Pokud nesvítí po stisknutí tlačítka žádná LED dioda, je akumulátor vadný a musí se vyměnit.

UPOZORNĚNÍ
Pokud po vložení akumulátoru do nabíječky bliká displej, je závada v akumulátoru nebo v nabíječce.

Displej bliká pomalu a podsvícení je oranžové.
Akumulátor je příliš horký nebo studený. Když akumulátor dosáhne nabíjecí teploty (0 °C–50 °C), začne nabíjení.

Displej bliká rychle a podsvícení je červené.
Vyjměte akumulátor z nabíječky a znovu vložte. Při stejné indikaci je vadný akumulátor. Akumulátor vyměňte nebo nechte zkontrolovat ve specializovaném servisu.
Pokud se toto chybové hlášení zobrazuje i s jiným akumulátorem, je závada v nabíječce. Nechte nabíječku zkontrolovat ve specializovaném servisu.

10. Časté otázky, příčiny a nápravná opatření

Vyfrézovaná drážka není vystředěná ke styčné spáře:

- Zkontrolujte tloušťku kmenového kotouče (2,6 mm) u frézovacího kotouče. Důležité: Smí se používat pouze originální frézovací kotouče Wolff.
- Zkontrolujte vyrovnání vodicího kolečka a zadního vodicího kolečka.

Hloubka frézované drážky se mění:

- Během frézovací operace dbejte na rovnoměrnou přítlačnou sílu, kterou působíte na nářadí.

Životnost frézovacího kotouče se výrazně zkracuje:

- Pro změnu vlastností podlahových krytin přidávají jejich výrobci aditiva, která mohou negativně ovlivnit životnost frézovacího kotouče. Pro frézování protiskluzových bezpečnostních podlahových krytin se doporučuje používat frézovací kotouč PKD.

Nářadí se ucpává:

- Zkontrolujte nastavení hloubky frézování. Je-li nastavena příliš velká hloubka frézování, mohou se hromadit zbytky lepidla v krytu a v trubici pro odvádění třísek, což způsobuje ucpání třískami.
- Snižte rychlost posuvu.
- Zkontrolujte, zda nejsou větrací štěrbiny v **krycím plechu (21)** ucpané, především během frézovací operace.
- U nářadí pravidelně provádějte čištění a údržbu.

Vzpříčení frézovacího kotouče:

- Pokud se frézovací kotouč vzpříčí nebo přerušíte práci, vypněte drážkovací frézku a držte nářadí klidně v materiálu, až se frézovací kotouč zastaví. Nikdy se nepokoušejte vytáhnout drážkovací frézku z obrobku, dokud se frézovací kotouč pohybuje, protože může dojít ke zpětnému rázu. Zjistěte a odstraňte příčinu vzpříčení frézovacího kotouče. Pokud pokračujete ve frézování již vyfrézované drážky, dbejte na to, aby byl frézovací kotouč v drážce vystředěn.
- Zkontrolujte správnou montáž frézovacího kotouče (především směr otáčení).

Zpětný ráz nářadí:

Zpětný ráz je náhlá reakce způsobená zaseknutým, vzpříčeným nebo nesprávně vyrovnaným frézovacím kotoučem, která způsobí, že se frézka nekontrolovaně zvedne a pohybuje se z materiálu směrem k obsluze.

Zpětný ráz je následkem nesprávného nebo chybného použití drážkovací frézky. Je možné jej vyloučit vhodnými preventivními opatřeními popsanými níže.

- Držte drážkovací frézku pevně oběma rukama a dejte paže do polohy, ve které můžete zachytit síly zpětného rázu. Vždy stůjte stranou od frézovacího kotouče, Vaše tělo s ním nesmí nikdy být v jedné ose.
- Nepoužívejte tupé nebo poškozené frézovací kotouče. Frézovací kotouče s tupými nebo nesprávně vyrovnanými zuby způsobují příliš úzkou frézovací mezerou vyšší tření, svírání frézovacího kotouče a zpětný ráz.
- Bezpodmínečně dbejte na správný postup při zapínání.
- Zkontrolujte správnou montáž frézovacího kotouče (především směr otáčení).
- U nářadí pravidelně provádějte čištění a údržbu.

11. Údržba

VAROVÁNÍ

- Před prováděním všech údržbových prací na drážkovací frézce vyjměte **akumulátor (1)** z nářadí.
- Hrozí nebezpečí zranění o ostrá ostří. Proto bezpodmínečně noste ochranné rukavice.

11.1. FRÄSMASTER 18V

- Nepoužívejte vodu ani tekuté čisticí prostředky.
- Kryt uvnitř s vřetenem pravidelně vyfoukejte suchým stlačeným vzduchem.
- Vyčistěte nářadí z vnější strany, především nastavovací mechanismus a všechny válečky/kolečka, aby nebyla negativně ovlivněna přesnost frézované drážky.
- Klouby občas nastříkejte strojním olejem.
- Pravidelně čistěte větrací štěrbiny v krycím plechu.

11.2. Frézovací kotouč

Péče

- Frézovací kotouč chraňte před vlhkostí, vyloučíte tak vznik koroze.
- Čisticí prostředky mohou poškodit kůži, oči nebo nářadí. Při čištění noste ochranu rukou a očí.
- Používejte pouze vhodné čisticí prostředky. Dodržujte pokyny od výrobce čisticího prostředku.

Použití podle určení

- Drážkovací frézka FRÄSMASTER 18V se smí používat pouze s typem posuvu a otáčkami označenými na tělese nástroje.

Oprava / ostření

Přečtěte si návody k obsluze
(specifické pokyny v příslušné příručce k frézovacímu kotouči, odkaz na webovou stránku: *http://webcatalog.wolff-tools.com*)

11.3. Nabíječka a akumulátor

VAROVÁNÍ
Před prováděním všech údržbových prací na nabíječce vytáhněte síťovou zástrčku.
Nepoužívejte vodu ani tekuté čisticí prostředky.

- Odstraňte suchou utěrkou z krytu nečistoty a prach.

Přečtěte si návody k obsluze
(specifické pokyny v příslušných příručkách k nabíječce a akumulátoru, odkaz na webovou stránku: *http://webcatalog.wolff-tools.com*)

12. Servis a opravy

Opravy nechte provádět výhradně autorizovanými **servisními středisky značky Wolff**. Tato střediska zaručují odbornou a spolehlivou **opravu** pomocí originálních náhradních dílů v souladu s katalogy náhradních dílů. Náhradní díly najdete na internetu: *http://webcatalog.wolff-tools.com*.

UPOZORNĚNÍ

- Během záruční doby nepovolujte šrouby na krytu motoru. Nedodržením zanikají povinnosti výrobce vyplývající z poskytnuté záruky.
- Při zaslání akumulátoru se musí přiložit správné prohlášení (nebezpečné zboží).

13. Prohlášení o shodě

(ve smyslu směrnice ES o strojních zařízeních 2006/42; přílohy II A)
Firma Uzin Utz Tools GmbH & Co.KG, Ungerhalde 1, D-74360 Ilsfeld potvrzuje, že výrobek

Označení:	Okružní pila
Typ:	FRÄSMASTER 18V

v provedení, ve kterém jej uvedla na trh, splňuje požadavky následujících směrnic EU.

Směrnice:	2006/42/ES, 2014/30/EU, 2011/65/EU
Harmonizované normy:	EN ISO 12100, EN 62841-1, EN 62841-2-5, EN 55014-1, EN 61000-3-2

Jméno zmocněnce pro dokumentaci: Dieter Hammel, Manager Product Conformity
Ilsfeld 31.3.2020

Dieter Hammel

14. Likvidace

Staré nefunkční komponenty nevyhazujte do běžného domovního odpadu.

Odvezte je k likvidaci do oficiálních sběrných dvorů, odevzdejte v prodejně nebo u specializovaného prodejce značky Wolff.

VAROVÁNÍ
Akumulátory/baterie nevhazujte do domovního odpadu, ohně nebo vody. Staré akumulátory neotvírejte.
Vadné akumulátory nebo akumulátory s poškozeným krytem nezasílejte.

Pouze pro členské státy EU:
Podle směrnice 2006/66/ES se musí vadné nebo staré akumulátory/baterie recyklovat.

UPOZORNĚNÍ
O možnostech likvidace se informujte u svého specializovaného prodejce.

15. Záruka

Záruční doba u nových strojů značky Wolff je jeden rok od okamžiku předání / dodání zákazníkovi, pokud závazné právní předpisy nestanoví jinak.

Při uplatnění nároků vyplývajících z odpovědnosti za vady se musí zásadně předložit také faktura nebo prodejní doklad.

Všechny opravy v rámci odpovědnosti za vady musí být provedeny námi autorizovaným servisním střediskem značky Wolff. Opravami provedenými svépomocí a/nebo neodbornými opravami zanikají velmi často nároky vyplývající z odpovědnosti za vady. To platí rovněž pro neodborné ovládání a/nebo použití.

Výměna dílů, příslušenství a jiné úpravy u strojů značky Wolff
Stroje značky Wolff poskytují uživateli vysokou úroveň bezpečnosti a spolehlivosti. Pro jejich zachování se nesmí stav stroje značky Wolff v době jeho dodání od výrobce upravovat bez dodržení následujících pravidel. Tato pravidla platí pro výměnu dílů, vybavení příslušenstvím i pro ostatní technické změny.

- Veškeré práce na stroji značky Wolff smí provádět výhradně specializovaný servis, který má k dispozici odborně vyškolený a zkušený personál i potřebné pracovní prostředky. Doporučujeme autorizovaná servisní střediska značky Wolff.

- V případě záměrné výměny dílů, záměrného vybavení příslušenstvím nebo ostatních záměrných technických změn by měla vždy před zahájením prací proběhnout konzultace s autorizovaným servisním střediskem značky Wolff nebo s námi jako výrobcem.

- Důrazně doporučujeme používat pouze originální náhradní díly Wolff s atestem bezpečnosti a originální díly příslušenství Wolff, které jsme jako výrobce schválili.

- Tyto náhradní díly a díly příslušenství získáte u autorizovaného servisního střediska značky Wolff, kde jeho zaměstnanci rádi provedou odbornou montáž. Originální náhradní díly a originální díly příslušenství Wolff byly speciálně testovány z hlediska bezpečnosti a vhodnosti pro stroje značky Wolff.
  Nemůžeme dostatečně posoudit bezpečnost a vhodnost náhradních dílů a dílů příslušenství od jiných výrobců a tudíž za ně také ručit.

- Pro zachování provozní bezpečnosti a spolehlivosti a pro vyloučení škod se musí v případě technických změn ˜ – jakéhokoli druhu – vždy dodržovat naše technické směrnice. Máte-li další dotazy týkající se Vašeho stroje značky Wolff, můžete se na nás kdykoli obrátit.

Žádáme Vás o pochopení, že nemůžeme přijmout odpovědnost za škody, pokud byly způsobeny neodborně prováděnými pracemi nebo nedodržením výše uvedených pravidel.

Gratulujemy zakupu urządzenia FRÄSMASTER 18V.

Wybrali Państwo wysokiej klasy frezarka do fug.
Urządzenie FRÄSMASTER 18V zostało zaprojektowane i wyprodukowane zgodnie z aktualnym stanem wiedzy w branży przetwórstwa tworzyw sztucznych. Do produkcji urządzenia wykorzystywane są najwyższej jakości materiały.

Należy zachować wszystkie instrukcje i wskazówki dotyczące bezpieczeństwa.

FRÄSMASTER 18V
Frezarka do fug

Więcej informacji na temat urządzenia **FRÄSMASTER 18V** oraz szczegółowe wskazówki obsługi ładowarki, akumulatora i frezów można znaleźć w odpowiednich instrukcjach na stronie www.wolff-tools.com.

1. Ogólne wskazówki bezpieczeństwa dotyczące elektronarzędzi

OSTRZEŻENIE Zapoznaj się ze wszystkimi wskazówkami dotyczącymi bezpieczeństwa, instrukcjami, ilustracjami i danymi technicznymi dostarczonymi wraz z tym elektronarzędziem. Niestosowanie się do poniższych instrukcji może skutkować porażeniem prądem elektrycznym, pożarem i/lub poważnymi obrażeniami ciała. **Wszystkie instrukcje i wskazówki dotyczące bezpieczeństwa należy zachować na przyszłość.** Termin „elektronarzędzie" użyty w instrukcjach dotyczących bezpieczeństwa odnosi się do elektronarzędzi zasilanych z sieci elektrycznej (z przewodem sieciowym) lub do elektronarzędzi akumulatorowych (bez przewodu sieciowego).

1. **Bezpieczeństwo pracy**
   a. **Miejsce pracy powinno być czyste i dobrze oświetlone.** Nieporządek lub słabo oświetlone miejsca pracy mogą być przyczyną wypadków.
   b. **Nie wolno pracować z elektronarzędziem w środowisku, w którym występują łatwopalne substancje.** Elektronarzędzia wytwarzają iskry, które mogą spowodować zapłon cieczy, oparów lub pyłu, co grozi wybuchem lub pożarem.
   c. **Podczas korzystania z elektronarzędzia należy zachować bezpieczną odległość od innych osób.** W przypadku rozproszenia uwagi można stracić kontrolę nad elektronarzędziem.

2. **Bezpieczeństwo elektryczne**
   a. **Wtyczka elektronarzędzia musi pasować do gniazda. Wtyczka nie może być w żaden sposób modyfikowana. Nie należy używać przejściówek z uziemionymi elektronarzędziami.** Niemodyfikowane wtyczki i pasujące gniazda zmniejszają ryzyko porażenia prądem.
   b. **Należy unikać fizycznego kontaktu z uziemionymi obiektami, takimi jak rury, grzejniki, piece i lodówki.** Istnieje większe ryzyko porażenia prądem, jeśli ciało operatora jest uziemione.
   c. **Elektronarzędzia należy chronić przed deszczem i wilgocią.** Wnikanie wody do elektronarzędzia zwiększa ryzyko porażenia prądem.
   d. **Nie należy wykorzystywać przewodu przyłączeniowego w niewłaściwy sposób: do przenoszenia, zawieszania elektronarzędzia ani do wyciągania wtyczki z gniazdka. Przewód przyłączeniowy należy trzymać z dala od źródeł ciepła, oleju, ostrych krawędzi oraz ruchomych części.** Uszkodzone lub splątane przewody przyłączeniowe zwiększają ryzyko porażenia prądem.

e. **W przypadku pracy z elektronarzędziem na zewnątrz należy używać wyłącznie przedłużaczy, które nadają się do użytku zewnętrznego.** Stosowanie przedłużacza przystosowanego do pracy na zewnątrz zmniejsza ryzyko porażenia prądem elektrycznym.

f. **Jeśli praca elektronarzędzia w wilgotnym otoczeniu nie jest możliwa do uniknięcia, należy zastosować wyłącznik różnicowoprądowy.** Użycie wyłącznika różnicowoprądowego zmniejsza ryzyko porażenia prądem elektrycznym.

3. Bezpieczeństwo osób

a. **Należy zachować ostrożność, być uważnym i kierować się rozsądkiem podczas pracy z elektronarzędziem.** Nie należy używać elektronarzędzia będąc zmęczonym lub pod wpływem narkotyków, alkoholu lub leków. Chwila nieuwagi podczas używania elektronarzędzia może skutkować poważnymi obrażeniami.

b. **Należy używać środków ochrony osobistej. Należy zawsze nosić okulary ochronne.** Noszenie środków ochrony osobistej, takich jak maska przeciwpyłowa, antypoślizgowe obuwie ochronne, kask ochronny lub ochronniki słuchu, w zależności od typu elekronarzędzia i sposobu jego użycia, zmniejsza ryzyko uszkodzeń ciała.

c. **Należy unikać niezamierzonego uruchamiania. Przed podłączeniem elektronarzędzia do źródła zasilania i/lub akumulatora, podniesieniem go lub przeniesieniem, należy się upewnić, że jest ono wyłączone.** Trzymanie palca na włączniku elektronarzędzia podczas jego przenoszenia lub podłączanie włączonego elektronarzędzia do źródła zasilania może prowadzić do wypadków.

d. **Przed włączeniem elektronarzędzia należy usunąć narzędzia regulacyjne lub klucze płaskie.** Narzędzia lub klucze znajdujące się w obracającej się części elektronarzędzia mogą spowodować obrażenia.

e. **Należy unikać nieprawidłowej postawy ciała. Należy zadbać o stabilną postawę i utrzymywać równowagę przez cały czas.** Pozwala to na lepszą kontrolę nad elektronarzędziem w nieoczekiwanych sytuacjach.

f. **Należy nosić odpowiednią odzież. Nie należy nosić luźnej odzieży ani biżuterii. Włosy i odzież trzymać z dala od ruchomych części.** Luźne ubranie, biżuteria lub długie włosy mogą zostać uchwycone przez ruchome części.

g. **Jeżeli można zamontować urządzenia do odsysania i zbierania pyłu, muszą one być podłączone i prawidłowo używane.** Zastosowanie systemu odsysania pyłu może zmniejszyć zagrożenia związane z pyłem.

h. **Nie należy ulegać fałszywemu poczuciu bezpieczeństwa i lekceważyć zasad bezpieczeństwa dotyczących elektronarzędzi, nawet jeśli dzięki częstemu użytkowaniu dobrze je znamy.** Niefrasobliwe działanie może doprowadzić do poważnych urazów w ułamku sekundy.

4. Użytkowanie i obsługa elektronarzędzia

a. **Nie przeciążać elektronarzędzia. Do swojej pracy używać wyłącznie elektronarzędzia przeznaczonego do tego celu.** Z odpowiednim elektronarzędziem w przewidzianym zakresie mocy pracuje się lepiej i bezpieczniej.

b. **Nie używać elektronarzędzia, którego wyłącznik jest uszkodzony.** Elektronarzędzie, którego nie można włączyć lub wyłączyć, jest niebezpieczne i musi zostać naprawione.

c. **Przed przystąpieniem do regulacji ustawień elektronarzędzia, wymianą części roboczych elektronarzędzia lub przed odłożeniem elektronarzędzia należy odłączyć wtyczkę z gniazda zasilania i/lub wyciągnąć odłączany akumulator.** Ten środek ostrożności zapobiega niezamierzonemu uruchomieniu elektronarzędzia.

d. **Nieużywane elektronarzędzia należy przechowywać w miejscu niedostępnym dla dzieci. Nie pozwalać używać elektronarzędzia osobom, które nie są z nim zaznajomione lub nie zapoznały się z niniejszą instrukcją.** Elektronarzędzia stanowią zagrożenie, jeśli są używane przez osoby niedoświadczone.

e. **Ostrożnie konserwować elektronarzędzia i części robocze. Sprawdzić, czy elementy ruchome działają poprawnie i nie są zablokowane, czy części nie są złamane lub uszkodzone w taki sposób, że wpływa to negatywnie na działanie elektronarzędzia. Uszkodzone części należy naprawić przed przystąpieniem do ponownego użytkowania elektronarzędzia.** Wiele wypadków jest powodowanych przez źle konserwowane elektronarzędzia.

f. **Narzędzia tnące powinny być ostre i czyste.** Starannie konserwowane narzędzia tnące z ostrymi krawędziami tnącymi w mniejszym stopniu zacinają się i łatwiej je prowadzić.

g. **Należy używać elektronarzędzi, akcesoriów, narzędzi roboczych itp. zgodnie z niniejszymi instrukcjami. Należy brać pod uwagę warunki robocze i pracę, która ma być wykonana.** Używanie elektronarzędzi do zastosowań innych niż przewidziane może być przyczyną niebezpiecznych sytuacji.

h. **Uchwyty i powierzchnie chwytne powinny być suche, czyste oraz wolne od oleju i smaru.** Śliskie uchwyty i powierzchnie chwytne nie pozwalają na bezpieczną obsługę i sterowanie elektronarzędziem w nieprzewidzianych sytuacjach.

5. Użytkowanie i obsługa narzędzia akumulatorowego

a. **Akumulatory należy ładować wyłącznie przy użyciu ładowarek zalecanych przez producenta.** Użycie ładowarki odpowiedniej dla określonego typu akumulatorów do innego rodzaju akumulatorów stwarza niebezpieczeństwo pożaru.

b. **W elektronarzędziach należy stosować wyłącznie akumulatory przewidziane do tego celu.** Użycie innych akumulatorów może skutkować obrażeniami ciała i stwarzać zagrożenie pożarem.

c. **Nieużywany akumulator należy przechowywać z dala od spinaczy biurowych, monet, kluczy, gwoździ, śrub lub innych małych metalowych przedmiotów, które mogłyby spowodować zmostkowanie styków.** Zwarcie styków akumulatora może być przyczyną oparzeń lub pożaru.

d. **W przypadku nieprawidłowego użytkowania może dojść do wycieku płynu z akumulatora. Należy unikać kontaktu z tym płynem. W razie przypadkowego kontaktu, spłukać wodą. Jeśli płyn akumulatorowy dostanie się do oczu, należy zwrócić się dodatkowo o pomoc medyczną.** Wyciek płynu akumulatorowego może spowodować podrażnienia lub oparzenia skóry.

e. **Nie należy używać uszkodzonych lub zmodyfikowanych akumulatorów.** Uszkodzone lub zmodyfikowane akumulatory mogą zachowywać się w sposób nieprzewidywalny i stwarzać ryzyko pożaru, wybuchu lub obrażeń.

f. **Nie należy narażać akumulatora na działanie ognia lub nadmiernej temperatury.** Ogień lub temperatury powyżej 50°C mogą spowodować eksplozję akumulatora.

g. **Należy stosować się do wszystkich instrukcji dotyczących ładowania i nigdy nie ładować akumulatora lub narzędzia akumulatorowego poza zakresem temperatur podanych w instrukcji obsługi.** Niewłaściwe ładowanie lub ładowanie poza dopuszczalnym zakresem temperatur może doprowadzić do zniszczenia akumulatora i zwiększać ryzyko pożaru.

6. Serwis

a. **Naprawy elektronarzędzia mogą być wykonywane wyłącznie przez wykwalifikowany personel i wyłącznie przy użyciu oryginalnych części.** Pozwala to zapewnić bezpieczeństwo elektronarzędzia.

b. **Nigdy nie należy dokonywać we własnym zakresie konserwacji uszkodzonych akumulatorów.** Wszelkie czynności związane z konserwacją akumulatorów powinny być wykonywane wyłącznie przez producenta lub autoryzowane punkty serwisowe.

2. Zastosowanie

2.1. Użytkowanie zgodne z przeznaczeniem

Urządzenie FRÄSMASTER 18V przeznaczone jest do profesjonalnego wykonywania powierzchni podłogowych wewnątrz budynków.

Frezowanie fug w elastycznych wykładzinach podłogowych (syntetycznych i naturalnych), układanych w formie:

- rolek / wyrobów rolkowanych
- desek / płytek

Należy używać wyłącznie oryginalnych części zamiennych i akcesoriów firmy Wolff, aby zachować prawo do zgłaszania roszczeń z tytułu gwarancji i/lub rękojmi.

2.2. Użytkowanie niezgodne z przeznaczeniem

Każde inne użycie lub użycie wykraczające poza ten zakres jest uznawane za użycie niezgodne z przeznaczeniem.

Nigdy nie należy używać urządzenia FRÄSMASTER 18V

- do frezowania fug w innych materiałach, takich jak metal, kamień, ...
- do cięcia/odcinania materiałów,
- z innymi narzędziami niż przewidziane frezy.

3. Dane techniczne

		FRÄSMASTER 18V
Pojemność akumulatorów Li-Ion	Ah	5,0
Napięcie akumulatorów	V	18,0
Czas ładowania (akumulator)	min	maks. 45
Prędkość na biegu jałowym	obr./min	5 000
Otwór montażowy frezu	mm	20
Średnica frezu	mm	130
Grubość tarczy	mm	2,6
Głębokość frezowania	mm	0 - 6, bezstopniowo
Poziom ciśnienia dźwięku	L_{pA} (dB)	81,3 (K = 3 dB)
Poziom mocy dźwięku	L_{WA} (dB)	92,3 (K = 3 dB)
Poziom drgań	A_h (m/s^2)	<2,5 (K = 1,5m/s^2)
Masa	kg	5,5 (z akumulatorem)
	lbs	12,2
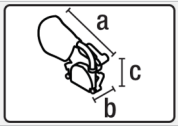	a) mm / cale	445 / 17.5
	b) mm / cala	212 / 8.4
	c) mm / cale	336 / 13.2
		CE

Prawo do zmian technicznych zastrzeżone.

Wartości hałasu i drgań zostały określone zgodnie z normą EN 62841. Podane wartości pomiarowe dotyczą nowych urządzeń. W codziennym użytkowaniu poziomy hałasu i drgań zmieniają się w zależności od sposobu użytkowania elektronarzędzia, a w szczególności od rodzaju obrabianego przedmiotu.

WSKAZÓWKA
Poziom drgań podany w niniejszej instrukcji został zmierzony zgodnie z metodą pomiarową określoną w normie EN 62841 i może być wykorzystany do porównywania elektronarzędzi. Nadaje się on do wstępnej oceny ekspozycji na drgania. Podany poziom drgań odpowiada głównemu zastosowaniu elektronarzędzia. Jednakże, jeśli elektronarzędzie jest używane do innych zastosowań, z innymi narzędziami roboczymi lub w przypadku niedostatecznej konserwacji, poziom drgań może się różnić. Może to znacząco zwiększyć ekspozycję na wibracje w ciągu całego okresu pracy. W celu dokładnego oszacowania poziomu ekspozycji na wibracje należy również wziąć pod uwagę okresy, w których sprzęt jest wyłączony lub pracuje, ale nie jest używany. Może to znacząco zmniejszyć poziom ekspozycji na wibracje w ciągu całego okresu pracy. Należy wprowadzić dodatkowe środki bezpieczeństwa w celu ochrony operatora przed oddziaływaniem wibracji, np: konserwacja elektronarzędzi i narzędzi roboczych, zapewnienie ciepła dłoni, organizacja procesów roboczych.

4. Transport

Należy przestrzegać krajowych przepisów dotyczących przenoszenia lub podnoszenia ładunków. Masa urządzenia FRÄSMASTER 18V wraz ze skrzynią transportową wynosi 9,2 kg (5,5 kg wraz z akumulatorem).

Do transportowania frezarki do fug należy używać wyłącznie należącej do zakresu dostawy skrzyni transportowej (patrz Zakres dostawy 5.2 [9]), i korzystać z uchwytu znajdującego się na skrzyni transportowej.

Uchwytu (4) na urządzeniu lub na skrzyni transportowej nie używać do transportu urządzenia za pomocą dźwigu.

OSTROŻNIE
Przed transportem zawsze upewnić się, że frezarka do fug jest wyłączona. **Wyłącznik główny (5)** nie może być uruchomiony.

Zapasowy akumulator musi być zawsze umieszczany w skrzyni transportowej ze stykami skierowanymi w dół. Nieużywane akumulatory powinny być przechowywane w skrzyni transportowej. **Nieużywany akumulator należy przechowywać z dala od spinaczy biurowych, monet, kluczy, gwoździ, śrub lub innych małych metalowych przedmiotów, które mogłyby spowodować zmostkowanie styków.** Zwarcie styków akumulatora może być przyczyną oparzeń lub pożaru. Nie należy wysyłać / transportować uszkodzonych akumulatorów.

Przewozić tylko w odpowiednich opakowaniach. Istnieje ryzyko uszkodzenia krawędzi tnących.

OSTROŻNIE
RYZYKO OBRAŻEŃ Podczas wyjmowania urządzenia z pudełka należy uważać, aby nie włączyć wyłącznika głównego. Ponadto, przy wyjmowaniu urządzenia nie należy wkładać rąk do obszaru frezowania oraz nie dotykać frezu i krawędzi tnących **rolki prowadzącej (9) / podążającej (20).**

Do ręcznego podnoszenia frezarki do fug nalezy używać **uchwytu (4).** W celu umieszczenia frezarki do fug w skrzyni transportowej należy zdemontować **worek na pył (3)**.

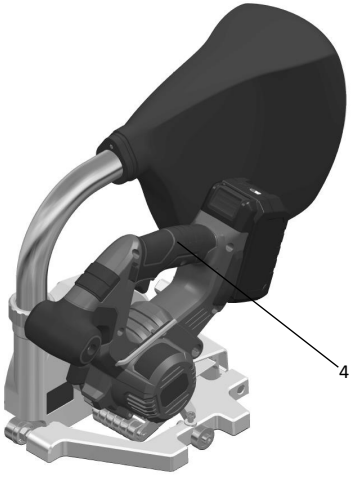

5. Twoja frezarka FRÄSMASTER 18V

5.1. Tabliczka znamionowa i identyfikacja

Oznaczenia typu i serii są umieszczone na **tabliczce znamionowej (10)** urządzenia.
Informacje te należy wpisać do instrukcji obsługi. W przypadku wszelkich kwestii kierowanych do naszego przedstawiciela
lub autoryzowanego centrum serwisowego Wolff prosimy zawsze odwoływać się do tych informacji.

Typ:.....

Nr seryjny:.....

Przykład:

5.2. Zakres dostawy

	Baretool	Set
Fräsmaster 18V	1x	1x
Skrzynka do transportu	1x	1x
Dysza wyrzutowa	1x	1x
Worek na pył	1x	1x
Frez HM Ø130x3,5	1x	1x
Klucz sześciokątny rozm. 5	1x	1x
Oryginalna instrukcja obsługi	1x	1x
Tłumaczenie oryginalnej instrukcji obsługi	1x	1x
Akumulator		1x
Ładowarka		1x

5.3. Przegląd części urządzenia

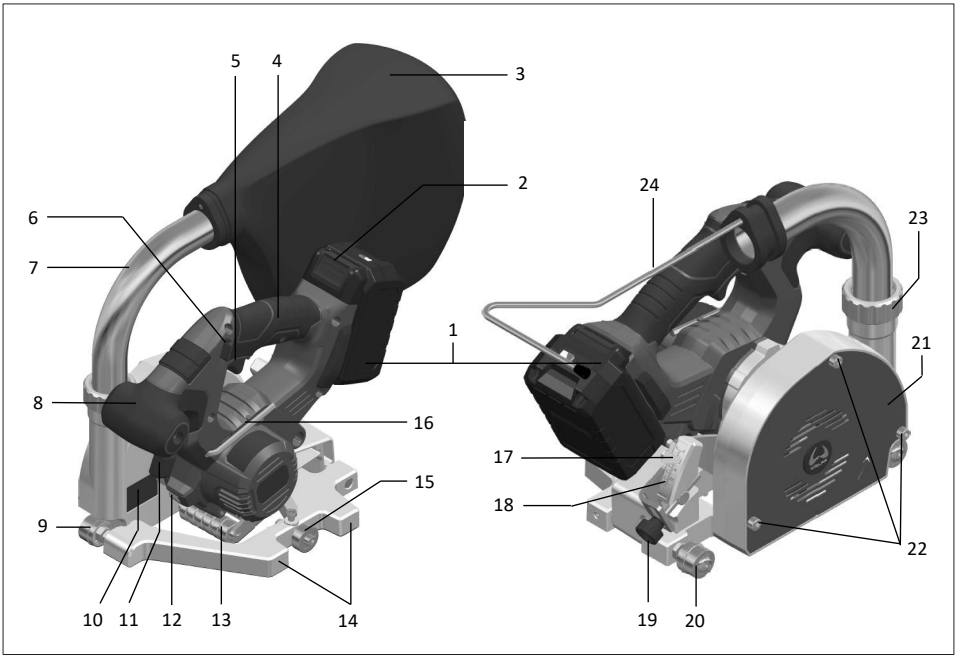

1. Akumulator
2. Zwolnienie blokady akumulatora
3. Worek na pył
4. Uchwyt
5. Wyłącznik główny
6. Blokada włączania wyłącznika głównego
7. Dysza wyrzutowa
8. Dodatkowy uchwyt
9. Rolka prowadząca
10. Tabliczka znamionowa z oznaczeniem typu i oznaczeniem serii
11. Przycisk blokady wrzeciona (do wymiany frezu)
12. Oświetlenie
13. Rolka przyciskająca
14. Ogranicznik równoległy
15. Rolka bieżna
16. Klucz sześciokątny rozm. 5
17. Wskaźnik (głębokość frezowania)
18. Skala (głębokość frezowania)
19. Śruba nastawcza (głębokość frezowania)
20. Rolka podążająca
21. Osłona
22. Śruby osłony (do wymiany frezu)
23. Nakrętka mocująca
24. Mocowanie worka na pył

6. Ustawienia FRÄSMASTER 18V

OSTRZEŻENIE

- Przed przystąpieniem do regulacji ustawień frezarki do fug należy wyjąć **akumulator (1)** z urządzenia.
- Istnieje ryzyko zranienia ostrymi krawędziami tnącymi. Dlatego należy zawsze nosić rękawice ochronne.

6.1. Ustawianie głębokości frezowania

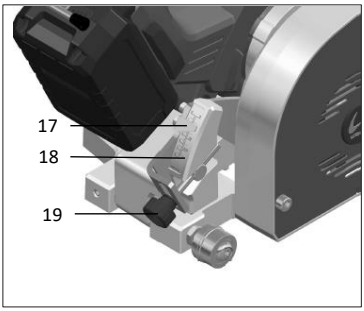

Prosta górna krawędź **wskaźnika (17)** wskazuje głębokość frezowania na **skali (18)**. Do ustawienia głębokości frezowania służy **śruba nastawcza (19).** Jako wartości orientacyjne można przyjąć dwie trzecie grubości wykładziny oraz maksymalnie połowę średnicy drutu. Zawsze jednak w pierwszej kolejności należy przestrzegać zaleceń producenta. Należy sprawdzić głębokość frezowania za pomocą frezowania próbnego.

6.2. Ustawianie rolki prowadzącej i podążającej

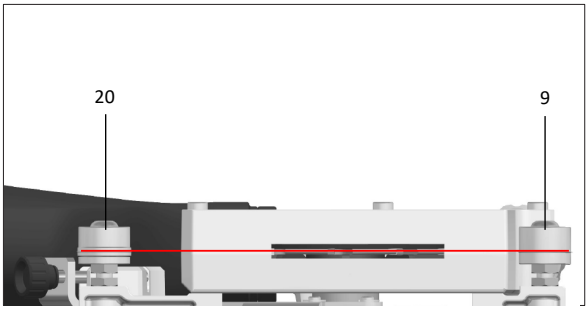

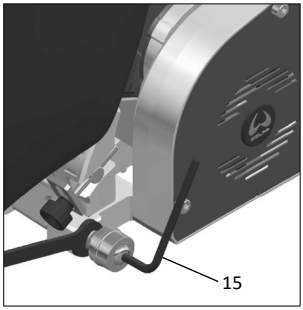

Rolkę prowadzącą (9) i **rolkę podążającą (20)** należy ustawić centralnie względem frezu. Aby dostosować położenie rolek, należy poluzować za pomocą klucza płaskiego wąską nakrętkę sześciokątną na płycie podstawowej. Rolki można wymieniać. W tym celu należy najpierw poluzować kluczem płaskim wąską nakrętkę sześciokątną a nastepnie odkrecić za pomocą **klucza sześciokątnego rozm. 5 (15).**

6.3. Ustawienie rolki bieżnej pod kątem wykładziny gumowej pastylkowanej

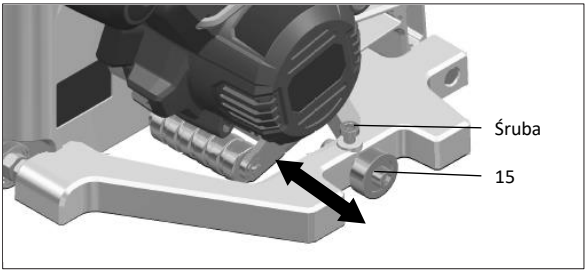

W przypadku wykładzin gumowych pastylkowanych ustawić **rolkę bieżną (15)** w zależności od potrzeb. W tym celu należy poluzować śrubę **kluczem sześciokątnym rozm. 5 (16)** i ustawić **rolkę bieżną (15)** w żądanej pozycji. Następnie śrubę należy dokręcić.

6.4. Dysza wyrzutowa

OSTRZEŻENIE
NIEBEZPIECZEŃSTWO OBRAŻEŃ CIAŁA na skutek wyrzucanych cząsteczek.

- Frezarka FRÄSMASTER 18V może być używana tylko z zamontowaną **dyszą wyrzutową (7)** z **workiem na pył (3)**.
- Należy nosić okulary ochronne.
- Nie należy sięgać do obszaru wyrzutu wiór.

Podczas montażu **dysza wyrzutowa (7)** może być montowana pod dowolnym kątem. Należy uważać, aby **nakrętka mocująca (23)** była prawidłowo dokręcona.

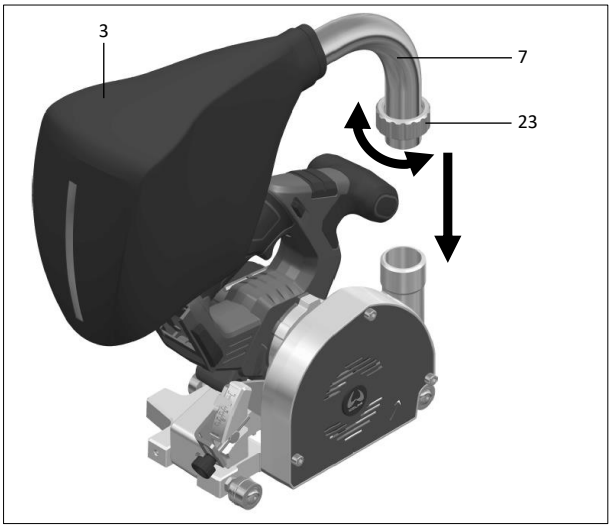

6.5. Wymiana frezu

OSTRZEŻENIE
Stosowanie środków ochrony osobistej, takich jak rękawice ochronne, zmniejsza ryzyko urazów.
UWAGA
Można używać wyłącznie oryginalnych frezów Wolff (lista tych frezów znajduje się w rozdziale Akcesoria 8 [20]).

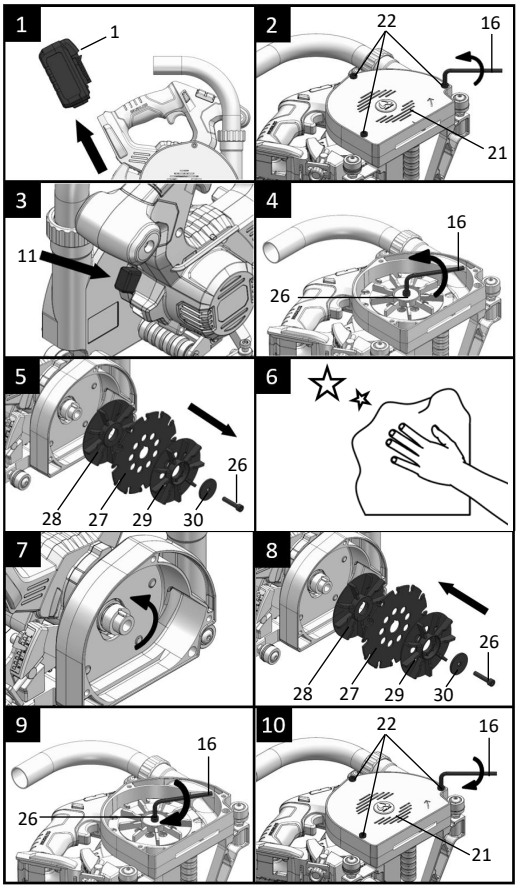

1. **Wyjąć akumulator (1)!**
2. Poluzować **trzy śruby (22) na osłonie blaszanej (21)** za pomocą **klucza sześciokątnego rozm. 5 (16)**. Nie należy całkowicie wykręcać śrub z osłony blaszanej. Zdjąć osłonę blaszaną wraz z poluzowanymi śrubami z urządzenia.
3. Nacisnąć **przycisk blokady wrzeciona (11)** w celu zablokowania frezu
4. **Poluzować śrubę (26)** na środku frezu za pomocą **klucza sześciokątnego rozm. 5 (16)**
5. Zdemontować **frez (27)**
6. Wyczyścić piastę urządzenia, zakładany **frez(27)** i wirniki wentylatora. Powierzchnie mocujące muszą być wolne od zanieczyszczeń, smarów, oleju i wody.

OSTRZEŻENIE
- Przed montażem w elektronarzędziu należy sprawdzić frezy, korpus narzędzia i elementy mocujące pod kątem uszkodzeń i pęknięć.
- Uszkodzone narzędzia muszą być sprawdzone przez specjalistę.
- W żadnym wypadku nie wolno używać narzędzi, których korpus jest pęknięty. Naprawa takich narzędzi jest niedozwolona.

7. Kierunek cięcia uzębień (kierunek strzałki na **frezie (27)**) i kierunek obrotów wskazywany przez strzałkę na **osłonie blaszanej (21)** muszą być zgodne.
8. Należy włożyć i zamontować **frez (27)** oraz **oba różne wirniki wentylatora (28, 29)** w przedstawionej kolejności. **Perforowany wirnik wentylatora (29)** powinien być zawsze montowany na zewnątrz. Konieczny jest również ponowny montaż **podkładki sprężynującej (30)**. **Nigdy nie należy używać uszkodzonej lub nieprawidłowej podkładki sprężynującej (30) lub śruby (26).** Podkładki i śruby do frezu zostały zaprojektowane specjalnie do frezarki do fug, aby zapewnić optymalną wydajność i bezpieczeństwo pracy.
9. Śrubę należy dokręcić za pomocą **klucza sześciokątnego rozm. 5 (16)**
10. Ponownie założyć **osłonę blaszaną (21)** i dokręcić **trzy śruby (22)** za pomocą **klucza sześciokątnego rozm. 5 (16)**.

7. Uruchomienie frezarki FRÄSMASTER 18V

7.1. Środowisko robocze i bezpieczeństwo

- **Przed każdym użyciem należy sprawdzić czy osłona ochronna działa prawidłowo. Nie należy używać frezarki, jeśli po naciśnięciu uchwytu frez nie wsuwa się automatycznie w osłonę ochronną.** Nigdy nie należy obchodzić mechanizmu zabezpieczającego. W przypadku upadku frezarki na ziemię należy sprawdzić działanie osłony ochronnej.
- **Należy sprawdzić stan i działanie sprężyny osłony ochronnej. Jeśli osłona ochronna i sprężyna nie działają prawidłowo, należy przed użytkowaniem dokonać konserwacji frezarki do fug.** Uszkodzone części, lepkie osady lub nagromadzone wióry powodują, że osłona ochronna działa z opóźnieniem.
- **Frezarki do fug nie należy umieszczać na stole warsztatowym ani na podłodze, jeśli osłona ochronna nie zakrywa frezu.** Niezabezpieczony uruchomiony frez przesuwa frezarkę w kierunku przeciwnym do kierunku cięcia i frezuje to, co znajduje się na jego drodze. Należy zwracać uwagę na czas potrzebny do zatrzymania się frezu.
- **Podczas wykonywania prac, w trakcie których narzędzie robocze może trafić w ukryte przewody elektryczne lub własny przewód zasilający, należy trzymać elektronarzędzie za izolowane powierzchnie uchwytu.** Kontakt z przewodem pod napięciem sprawia, że metalowe części elektronarzędzia znajdują się także pod napięciem co grozi porażeniem prądem.
- **Urządzenie w trakcie pracy należy stale obserwować.** Frez może chwytać przedmioty i wyrzucać je.
- **Podczas korzystania z elektronarzędzia należy zachować bezpieczną odległość od innych osób.** W przypadku rozproszenia uwagi można stracić kontrolę nad elektronarzędziem.
- Robocza temperatura otoczenia dla frezarki FRÄSMASTER 18V wynosi **od -10°C do 50°C.** Urządzenie może być używane wyłącznie w takim zakresie temperatur.

7.2. Wkładanie akumulatora

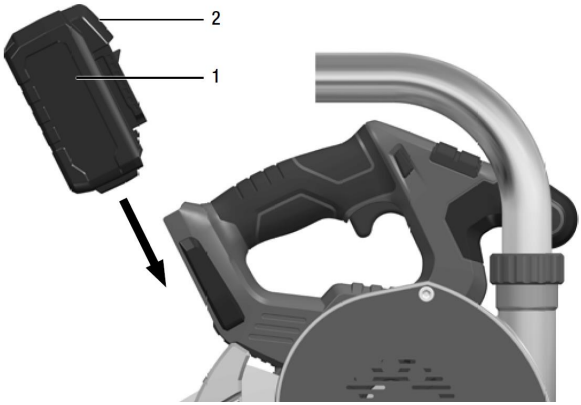

Wsunąć naładowany **akumulator (1)** do frezarki FRÄSMASTER 18V, jak pokazano na rysunku, aż do momentu zatrzaśnięcia. W celu wykonania tej czynności nie trzeba **zwalniać blokady akumulatora (2)**.

Stan naładowania akumulatora
Stan naładowania akumulatora można sprawdzić naciskając przycisk i patrząc na diody LED wskaźnika baterii.

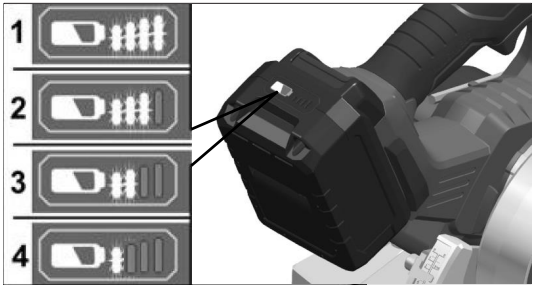

Wyświetlacz gaśnie po pięciu sekundach. Jeśli jedna z diod LED miga, należy naładować akumulator. Jeśli po naciśnięciu przycisku nie świeci się żadna dioda LED, oznacza to, że akumulator jest uszkodzony i należy go wymienić.

7.3. Włączanie – frezowanie – wyłączanie

RYZYKO OBRAŻEŃ
Nie wkładać rąk do obszaru frezowania i nie dotykać frezu. Urządzenie należy trzymać obiema rękami. Jeśli obie ręce trzymają frezarkę do fug, nie mogą ulec zranieniu przez frez. Urządzenie może być użytkowane wyłącznie z zamontowaną **osłoną blaszaną (21)**. Należy unikać obszaru przed i za obracającym się frezem.

OSTRZEŻENIE
NIEBEZPIECZEŃSTWO OBRAŻEŃ CIAŁA na skutek wyrzucanych cząsteczek.

- Frezarka FRÄSMASTER 18V może być używana tylko z zamontowaną **dyszą wyrzutową (7)** z **workiem na pył (3)**.
- Należy nosić okulary ochronne.
- Nie należy sięgać do obszaru wyrzutu wiór.
- Ze względów bezpieczeństwa **wyłącznik główny (5)** nie ma opcji blokady i musi być trzymany wciśnięty podczas procesu frezowania. Urządzenie FRÄSMASTER 18V należy włączać wyłącznie wtedy, gdy jest ustawione w pozycji roboczej. Frezarka do fug może być użytkowana wyłącznie z zamontowaną osłoną blaszaną (21).

Przed rozpoczęciem frezowania należy prawidłowo ustawić **rolkę prowadzącą (9) i rolkę podążającą (20)** w kierunku fugi. Nie należy przesuwać urządzenia, jeśli stoi ono na podłodze, ponieważ **rolka prowadząca (9) i rolka podążająca (20)** zarysują (mogą zarysować) wykładzinę.

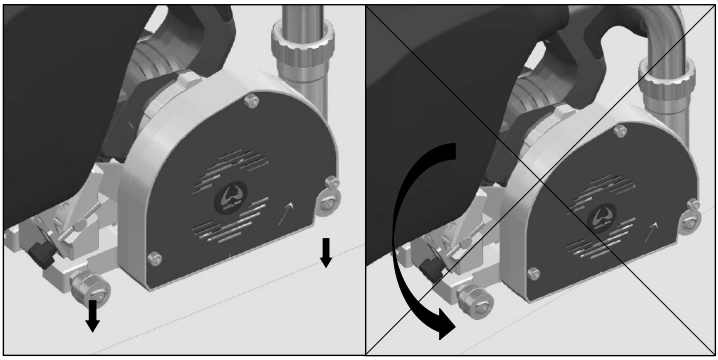

Włączanie:

Podczas włączania urządzenie musi znajdować się w pozycji spoczynkowej.

1. Nacisnąć w lewo/prawo i przytrzymać **blokadę włączania (6).**
2. Nacisnąć i przytrzymać **wyłącznik główny (5)**
3. Zwolnić **blokadę włączania (6)**
4. Przechylić urządzenie i ustawić w pozycji do frezowania

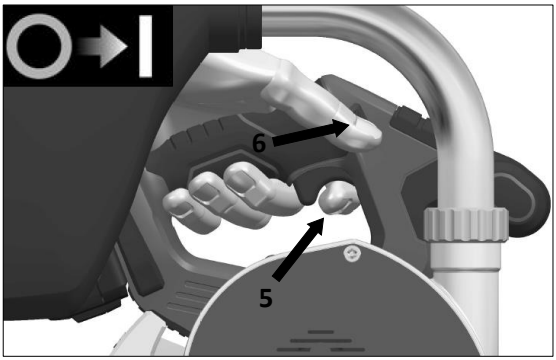

Pozycja spoczynkowa

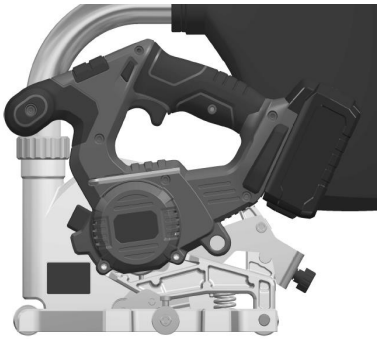

Pozycja do frezowania

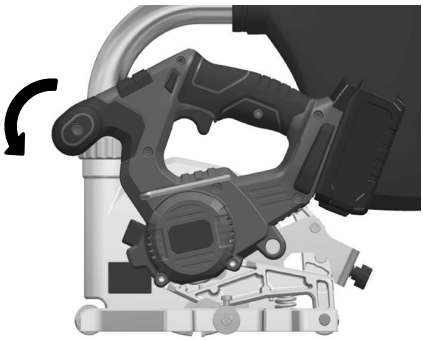

Kierunek posuwu

Proces frezowania:

WSKAZÓWKA

Zbyt duża prędkość posuwu obniża wydajność urządzenia, zmniejsza jakość cięcia i skraca żywotność frezu.

OSTRZEŻENIE

Po wyłączeniu urządzenia frez pracuje jeszcze przez krótki czas. Jeśli obracający się frez dotknie obrabianego materiału, może dojść do odrzutu.

5. FRÄSMASTER 18V należy przesuwać do przodu wzdłuż szczeliny (szwu) ze stałą prędkością posuwu.

Zaleca się, aby urządzenie FRÄSMASTER 18V prowadzić dwiema rękami, trzymając jedną na **uchwycie (4)**, a drugą na obudowie frezu lub na **uchwycie dodatkowym (8)**. Należy upewnić się, że szczeliny powietrzne w **osłonie blaszanej (21)** nie są zasłonięte ręką. Jeśli wymagane jest prowadzenie jedną ręką, należy prowadzić frezarkę FRÄSMASTER 18V, trzymając jedną ręką na **uchwycie (4).** Upewnić się, że druga ręka nie znajduje się w obszarze frezowania.

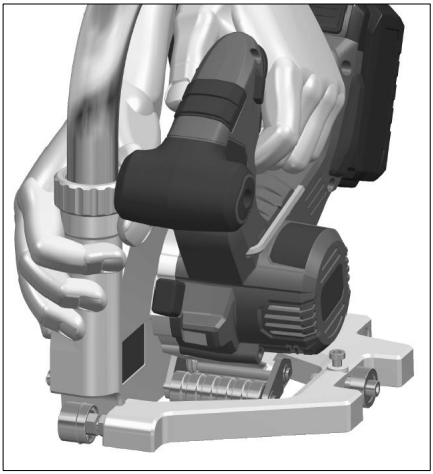

Wyłączanie:

6. Po zakończeniu frezowania nalezy ustawić urządzenie w górnej pozycji spoczynkowej przy **wciśniętym wyłączniku głównym (5)**.

7. Następnie zwolnić **wyłącznik główny (5)**. **Uwaga:** Frez nadal pracuje przez krótki czas.

8. Dopiero wówczas można podnieść urządzenie z podłogi. Należy uważać, aby nie sięgać rękami do obszaru frezowania.

Po zakończeniu pracy:
Należy dokładnie wyczyścić frezarkę FRÄSMASTER 18V i akcesoria.

WSKAZÓWKA
Zintegrowany system odsysający w urządzeniu nie zastępuje konieczności czyszczenia fug pomiędzy procesem frezowania i spawania. Należy nie doprowadzać do gromadzenia się pyłu w miejscu pracy.

7.4. Worek na pył

Należy regularnie opróżniać **worek na pył (3)**. W tym celu należy zdjąć **worek na pył (3) wraz z mocowaniem worka na pył (24)** z **dyszy wyrzutowej (7).** Przytrzymać **worek na pył (3)** nad pojemnikiem na odpady i otworzyć zamek błyskawiczny. **Worek na pył (3)** opróżnić delikatnie nim potrząsając.

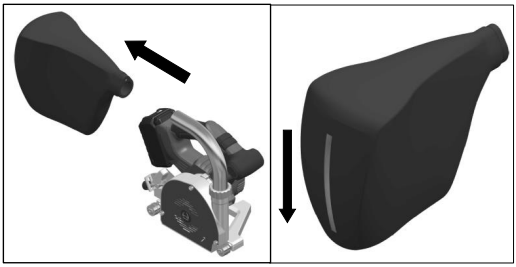

7.5. Ogranicznik równoległy

Ogranicznik równoległy (14) znajduje się w odległości 150 mm od środka frezu. Ogranicznika równoległego należy używać do frezowania fug wzdłuż istniejących i/lub innych nieruchomych krawędzi.

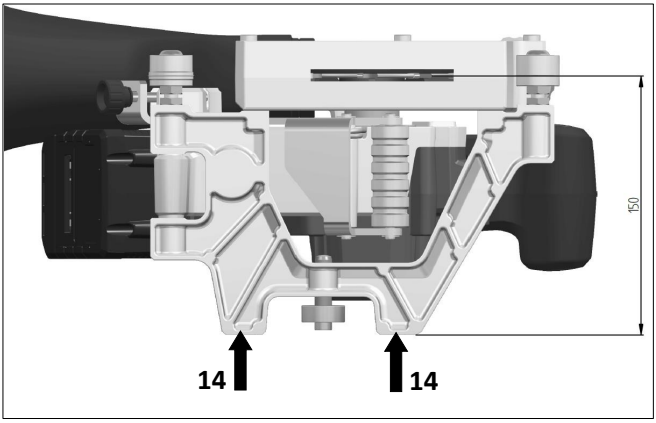

7.6. Ładowarka i akumulator

Należy stosować się do wytycznych zamieszczonych w rozdziale 1 [4] – **Ogólne wskazówki bezpieczeństwa dotyczące elektronarzędzi – Użytkowanie i obsługa narzędzia akumulatorowego.**

Ładowarkę należy chronić przed deszczem i wilgocią. Wnikanie wody do ładowarki zwiększa ryzyko porażenia prądem.
Urządzenie jest przeznaczone wyłącznie do użytku w pomieszczeniach.

Należy zapoznać się z instrukcją obsługi urządzenia
(szczegółowe wskazówki można znaleźć w odpowiednich instrukcjach obsługi ładowarki i akumulatora), link na stronie: *http://webcatalog.wolff-tools.com*

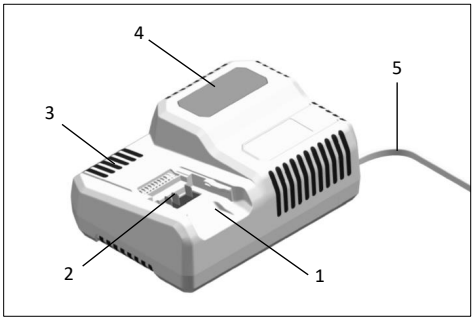

1. Gniazdo akumulatora
2. Styki
3. Otwory wentylacyjne
4. Wyświetlacz do wskazywania stanu pracy
5. Kabel zasilający z wtyczką sieciową

Ładowarka 18.0V jest przeznaczona do ładowania akumulatorów Li-Ion typu: Zestaw akumulatorów 18.0V (5.0 Ah) bestimmt.

7.7. Wskazówki dotyczące długiej żywotności i przechowywania akumulatora

OSTRZEŻENIE

- Nigdy nie należy ładować akumulatorów w temperaturze poniżej 0°C lub powyżej 50°C.
- Nie należy ładować baterii w warunkach wysokiej wilgotności lub wysokiej temperatury otoczenia.
- Nie należy zakrywać baterii i ładowarki podczas ładowania.
- Po zakończeniu ładowania należy odłączyć ładowarkę od sieci elektrycznej.
- Akumulator może być przechowywany wyłącznie w miejscu suchym i zabezpieczonym przed pyłem. Jeśli akumulatory nie są używane przez dłuższy czas, należy je przechowywać w częściowo naładowanym stanie w chłodnym miejscu.

Akumulator i ładowarka nagrzewają się podczas procesu ładowania. To normalne zjawisko.
Akumulatory litowo-jonowe nie posiadają powszechnie znanego „efektu pamięci". Niemniej jednak, akumulator powinien być całkowicie rozładowany przed ładowaniem, a proces ładowania powinien być zawsze w pełni zakończony.

7.8. Proces ładowania

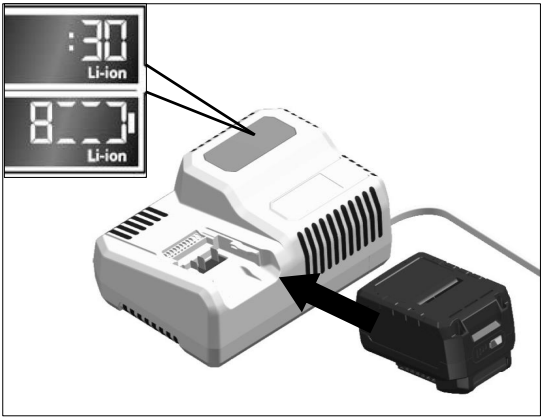

1. Podłączyć wtyczkę sieciową ładowarki. Wyświetlacz zaświeci się na zielono przez **dwie sekundy**, a następnie ponownie się wyłączy. Wyświetlony zostanie komunikat **OK**.

2. Włożyć **akumulator (1)**, aż zatrzaśnie się w ładowarce.
   - Na wyświetlaczu pokazywany jest na przemian pozostały czas trwania ładowania (do momentu całkowitego naładowania akumulatora) oraz graficzne przedstawienie aktualnego stanu naładowania.
   - Wyświetlacz świeci się na pomarańczowo, gdy **akumulator (1)** jest naładowany w mniej niż 80%.
   - Gdy akumulator jest naładowany w 80% lub więcej, wyświetlacz świeci się na zielono i wyświetla się komunikat **OK**.

3. **Akumulator (1)** jest w pełni naładowany, gdy wyświetla się symbol

. Zielone podświetlenie gaśnie po krótkim czasie.

4. Wyciągnąć **akumulator (1)** z ładowarki.

5. Wyciągnąć wtyczkę sieciową.

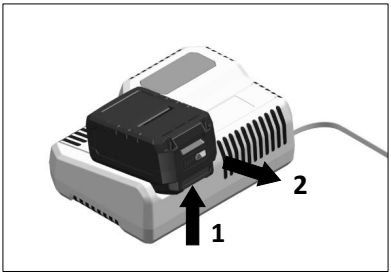

8. Akcesoria

Frezarka FRÄSMASTER 18V może być wyposażona we frez HM lub PKD. Można używać tylko perforowanych, oryginalnych frezów firmy WOLFF.

Geometria frezu	Numer katalogowy	Nazwa
	089658	Frez PKD Ø130x3,5 Kształt zębów: stożkowaty Liczba zębów: 6
	089625	Frez HM Ø130x2,8 Kształt zębów: paraboliczny Liczba zębów: 12
	089623	Frez HM Ø130x3,5 Kształt zębów: paraboliczny Liczba zębów: 12

9. Komunikaty ostrzegawcze i komunikaty o błędach

Stan naładowania akumulatora:
Wyświetlacz gaśnie po pięciu sekundach. Jeśli jedna z diod LED miga, należy naładować akumulator. Jeśli po naciśnięciu przycisku nie świeci się żadna dioda LED, oznacza to, że akumulator jest uszkodzony i należy go wymienić.

WSKAZÓWKA
Jeśli po włożeniu akumulatora do ładowarki wyświetlacz miga, oznacza to, że w akumulatorze lub w ładowarce występuje usterka.

Wyświetlacz miga powoli, a podświetlenie jest pomarańczowe.
Akumulator jest zbyt gorący lub zbyt zimny. Po osiągnięciu przez akumulator temperatury ładowania (0 °C – 50 °C), rozpocznie się proces ładowania.

Wyświetlacz miga szybko, a podświetlenie jest czerwone.
Wyjąć akumulator z ładowarki i włożyć go ponownie. Jeśli wygląd wyświetlacza się nie zmieni, oznacza to, że bateria jest uszkodzona. Należy wymienić akumulator lub zlecić jego sprawdzenie w specjalistycznym serwisie.
Jeśli powyższy komunikat o błędzie jest wyświetlany również w przypadku innego akumulatora, oznacza to, że usterka dotyczy ładowarki. Wówczas należy zlecić sprawdzenie ładowarki w specjalistycznym serwisie.

10. Często zadawane pytania, przyczyny i środki zaradcze

Frezowany rowek nie jest wyśrodkowany względem szczeliny:

- Sprawdzić grubość tarczy frezarskiej (2,6 mm). Ważne: należy używać tylko oryginalnych frezów firmy Wolff.
- Sprawdzić ustawienie rolki prowadzącej i podążającej.

Głębokość frezowanej fugi jest zmienna:

- Podczas procesu frezowania należy zwrócić uwagę na równomierny nacisk ze strony operatora.

Żywotność frezu jest znacznie krótsza:

- Aby wpłynąć na właściwości podłogi, producent wykładzin stosuje dodatki, które mogą mieć negatywny wpływ na żywotność frezu. Do frezowania zabezpieczonych w ten sposób wykładzin zaleca się stosowanie frezu PKD.

Urządzenie jest zapchane:

- Sprawdzić ustawienie głębokości frezowania. Jeśli głębokość frezowania jest zbyt duża, na obudowie i dyszy wyrzutowej mogą zbierać się resztki kleju co może prowadzić do zbierania się wiórów.
- Zmniejszyć prędkość posuwu.
- Sprawdzić, czy szczeliny wlotowe powietrza w **osłonie blaszanej (21)** są drożne, szczególnie podczas frezowania.
- Urządzenie należy regularnie czyścić i konserwować.

Zakleszczenie się frezu:

- W przypadku zakleszczenia się frezu lub przerwania pracy należy wyłączyć frezarkę i pozostawić ją w materiale do momentu całkowitego zatrzymania się frezu. Nigdy nie należy próbować wyciągać frezarki do fug z obrabianego przedmiotu dopóki frez się porusza, ponieważ może dojść do odrzutu. Należy ustalić i wyeliminować przyczynę zakleszczenia się frezu. W przypadku dalszego frezowania istniejącej fugi, należy upewnić się, że frez jest wyśrodkowany w fudze.
- Należy sprawdzić prawidłowy montaż frezu (zwłaszcza kierunek obrotu).

Odrzut urządzenia:

Odrzut to nagła reakcja wywołana przez zahaczenie, zakleszczenie lub złe ustawienie frezu, powodująca niekontrolowane uniesienie i przesunięcie się frezarki z obrabianego przedmiotu w kierunku operatora.

Odrzut jest rezultatem nieprawidłowego lub błędnego użytkowania frezarki do fug. Można temu zapobiec, podejmując odpowiednie środki ostrożności, jak opisano poniżej.

- Trzymać frezarkę do fug obiema rękami i przesunąć ramiona do pozycji, która pozwoli na absorpcję sił odrzutu. Należy zawsze znajdować się z boku frezu, nigdy nie ustawiając ciała w jednej linii z frezem.
- Nie należy używać tępych lub uszkodzonych frezów. Frezy z tępymi lub źle osadzonymi zębami powodują, na skutek zbyt wąskiej szczeliny frezowania, zwiększone tarcie, zakleszczanie się frezu i odrzut.
- Należy koniecznie upewnić się, że procedura włączania urządzenia jest przeprowadzana prawidłowo.
- Sprawdzić prawidłowy montaż frezu (zwłaszcza kierunek obrotu).
- Urządzenie należy regularnie czyścić i konserwować.

11. Konserwacja

OSTRZEŻENIE

- Przed przystąpieniem do prac konserwacyjnych dotyczących frezarki do fug należy wyjąć **akumulator (1)** z urządzenia.
- Istnieje ryzyko zranienia ostrymi krawędziami tnącymi. Dlatego należy zawsze nosić rękawice ochronne.

11.1. FRÄSMASTER 18V

- Nie należy używać wody ani płynnych środków czyszczących.
- Należy regularnie przedmuchiwać wnętrze obudowy z wrzecionem za pomocą suchego sprężonego powietrza.
- Wyczyścić zewnętrzną część urządzenia, w szczególności elementy regulacyjne i wszystkie rolki, aby zachować dokładność frezowania fugi
- Od czasu do czasu spryskać połączenia olejem maszynowym
- Regularnie czyścić otwory wentylacyjne w osłonie blaszanej

11.2. Frez

Pielęgnacja

- Frez należy chronić przed wilgocią, aby zapobiec korozji.
- Środki czyszczące mogą oddziaływać na skórę lub oczy oraz uszkodzić narzędzie. Podczas czyszczenia urządzenia należy używać środków ochrony rąk i oczu.
- Używać tylko odpowiednich środków czyszczących. Należy przestrzegać wskazówek producenta środka czyszczącego.

Użytkowanie zgodne z przeznaczeniem

- Frezarka do fug FRÄSMASTER 18V może być używana tylko z takim rodzajem posuwu i prędkością obrotową, jakie są podane na korpusie narzędzia.

Naprawa/ostrzenie

Należy przeczytać instrukcję obsługi
(szczegółowe wskazówki w odpowiedniej instrukcji obsługi frezu), link na stronie: *http://webcatalog.wolff-tools.com*

11.3. Ładowarka i akumulator

OSTRZEŻENIE
Przed przystąpieniem do jakichkolwiek prac konserwacyjnych przy ładowarce należy wyciągnąć wtyczkę sieciową.
Nie należy używać wody ani płynnych środków czyszczących.

- Brud i pył z obudowy należy usuwać za pomocą suchej szmatki.

Należy przeczytać instrukcję obsługi
(szczegółowe wskazówki znajdują się znajdują się w odpowiednich instrukcjach obsługi ładowarki i akumulatora), link na stronie: *http://webcatalog.wolff-tools.com*

12. Prace serwisowe i naprawy

Naprawy mogą być wykonywane wyłącznie przez autoryzowane **centra serwisowe firmy Wolff**. Gwarantują one profesjonalną i rzetelną **naprawę** z użyciem oryginalnych części zamiennych według listy części zamiennych. Części zamienne można znaleźć w Internecie pod adresem: *http://webcatalog.wolff-tools.com*.

WSKAZÓWKA

- W okresie gwarancji nie wolno odkręcać śrub na obudowie silnika. Niezastosowanie się do tego wymogu spowoduje utratę gwarancji producenta.
- Przy wysyłaniu akumulatora należy zadbać o prawidłową deklarację (materiał niebezpieczny).

13. Deklaracja zgodności

(W rozumieniu dyrektywy maszynowej WE 2006/42; załącznik II A)
Firma Uzin Utz Tools GmbH & Co.KG, Ungerhalde 1, D-74360 Ilsfeld potwierdza, że urządzenie

Oznaczenie:	Piła tarczowa
Typ:	FRÄSMASTER 18V

wprowadzone przez nas do obrotu spełnia wymogi następujących dyrektyw UE.

Dyrektywy:	2006/42/WE, 2014/30/UE, 2011/65/UE
Zharmonizowane normy:	EN ISO 12100, EN 62841-1, EN 62841-2-5, EN 55014-1, EN 61000-3-2

Nazwisko pełnomocnika ds. dokumentacji: Dieter Hammel, Manager Product Conformity
Ilsfeld, 31.03.2020

Dieter Hammel

14. Utylizacja

Zużytych komponentów nie należy w żadnym wypadku wyrzucać razem z normalnymi odpadami domowymi.

Zużyte komponenty należy utylizować wyłącznie w oficjalnych punktach zbiórki, punktach sprzedaży lub u przedstawiciela firmy Wolff.

OSTRZEŻENIE
Nie wyrzucać akumulatorów/baterii do domowych odpadów, ognia lub wody. Nie otwierać zużytych akumulatorów.
Nie wysyłać uszkodzonych baterii lub akumulatorów z uszkodzoną obudową.

Dotyczy wyłącznie krajów UE:
Zgodnie z dyrektywą 2006/66/WE uszkodzone lub zużyte akumulatory/baterie muszą być poddane recyklingowi.

WSKAZÓWKA
W celu uzyskania informacji na temat możliwości utylizacji należy skontaktować się ze sklepem specjalistycznym.

Gwarancja
Okres gwarancji w przypadku nowych maszyn Wolff wynosi jeden rok od momentu dostarczenia / przekazania klientowi, chyba że obowiązujące przepisy prawne stanowią inaczej.

Przy zgłaszaniu roszczeń gwarancyjnych należy
przedstawić fakturę lub dowód zakupu.

Wszystkie naprawy w ramach gwarancji muszą być wykonywane przez autoryzowany serwis firmy Wolff. Naprawy wykonywane samodzielnie przez klienta i/lub nieprawidłowe naprawy prowadzą zazwyczaj do utraty uprawnień gwarancyjnych. Dotyczy to również nieprawidłowej obsługi i/lub eksploatacji.

Wymiana części, akcesoriów i inne modyfikacje maszyn marki Wolff
Maszyny marki Wolff zapewniają użytkownikowi wysoki stopień bezpieczeństwa i niezawodności. Aby zachować ten stan, nie wolno modyfikować fabrycznego stanu maszyny marki Wolff na etapie dostawy bez przestrzegania poniższych zasad. Zasady te dotyczą zarówno wymiany części, montażu akcesoriów, jak i innych modyfikacji technicznych.

- Wszystkie prace przy maszynie firmy Wolff muszą być wykonywane wyłącznie w specjalistycznym serwisie, dysponującym odpowiednio przeszkolonym i doświadczonym personelem i niezbędnym sprzętem. Polecamy zatem autoryzowane punkty serwisowe firmy Wolff.

- W przypadku zamierzonej wymiany części, zamierzonego wyposażenia z dodatkowymi akcesoriami lub innych zamierzonych modyfikacji technicznych, przed rozpoczęciem pracy należy zawsze zasięgnąć porady w autoryzowanym serwisie firmy Wolff lub u nas jako producenta.

- Stanowczo zaleca się stosowanie wyłącznie przetestowanych pod względem bezpieczeństwa oryginalnych części zamiennych i oryginalnych akcesoriów marki Wolff, które zostały zatwierdzone przez producenta.

- Te części zamienne i akcesoria można nabyć w autoryzowanych punktach serwisowych firmy Wolff, które również chętnie zajmą się ich profesjonalnym montażem. Oryginalne części zamienne i oryginalne akcesoria marki Wolff zostały przetestowane pod kątem bezpieczeństwa i przydatności do maszyn Wolff.
  Nie możemy należycie ocenić bezpieczeństwa i przydatności innych części zamiennych i akcesoriów niż oryginalne, a tym samym nie możemy za nie ręczyć.

- W celu zapewnienia bezpieczeństwa eksploatacji i uniknięcia uszkodzeń należy zawsze przestrzegać naszych wytycznych technicznych w razie jakichkolwiek modyfikacji technicznych. W razie jakichkolwiek innych pytań dotyczących urządzenia Wolff, prosimy o kontakt z naszą firmą.

Jednocześnie prosimy o zrozumienie, że nie możemy brać odpowiedzialności za szkody powstałe w wyniku niewłaściwej pracy lub w wyniku naruszenia wyżej wymienionych zasad.

Поздравляем Вас с приобретением устройства FRÄSMASTER 18V.

Вы выбрали первоклассную фуговальную фрезу.
FRÄSMASTER 18V был разработан и изготовлен в соответствии с актуальным уровнем развития техники в индустрии переработки пластмасс. При производстве этого устройства использовались высококачественные материалы.

Обязательно сохранить все указания по технике безопасности и инструкции.

FRÄSMASTER 18V
Фуговальная фреза

Более подробную информацию о **FRÄSMASTER 18V**, а также специальные указания соответствующих инструкций для зарядного устройства, аккумулятора и фрезерного диска можно найти на сайте www.wolff-tools.com.

1. Общие указания по технике безопасности для электрических инструментов

ПРЕДУПРЕЖДЕНИЕ Обязательно прочесть все указания по технике безопасности, инструкции, иллюстрации и технические данные, которые прилагаются к данному электрическому инструменту. Небрежность в соблюдении приведенных далее указаний может привести к удару электрическим током, возгоранию и/или тяжелым травмам. **Обязательно сохранить все указания по технике безопасности и инструкции для их использования в дальнейшем.** Используемый в указаниях по технике безопасности термин «Электрический инструмент» относится к электрическим инструментам, работающим от сети (с сетевым проводом) или от аккумулятора (без сетевого провода).

1. **Безопасность на рабочем месте**
   a. **Рабочую зону необходимо содержать в чистоте и обеспечить ее хорошее освещение.** Беспорядок и отсутствие освещения в рабочих зонах могут привести к несчастным случаям.
   b. **Электрический инструмент запрещается эксплуатировать во взрывоопасной окружающей среде, в которой присутствуют возгорающиеся жидкости, газы или пыль.** Электрические инструменты производят искры, которые могут поджечь пыль или пары.
   c. **Во время использования электрического инструмента обеспечить отсутствие в рабочей зоне детей и других лиц.** При несоблюдении этого указания пользователь может потерять контроль над электрическим инструментом.

2. **Электробезопасность**
   a. **Сетевой штекер электрического инструмента должен подходить к розетке. Никакие изменение штекера не допускаются. Не использовать переходные штекеры в комбинации с заземленными электрическими инструментами.** Неизмененные штекеры и подходящие розетки снижают риск удара электрическим током.
   b. **Избегать телесного контакта с заземленными поверхностями, например, трубами, отопительными устройствами, кухонными плитами и холодильниками.** Если ваше пользователя заземлено, существует высокий риск удара электрическим током.
   c. **Защищать электрические инструменты от дождя и влажности.** Проникновение воды в электрический инструмент увеличивает риск удара электрическим током.
   d. **Не использовать сетевой провод не по назначению, например, для переноса электрического инструмента, для его подвешивания или извлечения штекера из розетки. Держать сетевой провод вдали от источников высоких температур, масла,**

острых кромок и подвижных элементов. Поврежденные или спутанные сетевые провода повышают риск удара электрическим током.

e. **При выполнении работ электрическим инструментом на открытом воздухе использовать только удлинительные провода, которые подходят для применения снаружи.** Использование подходящего для применения снаружи удлинительного провода снижает риск удара электрическим током.

f. **Если невозможно избежать использования электрического инструменты во влажной окружающей среде, использовать автоматический выключатель дифференциальной защиты.** Использование автоматического выключателя дифференциальной защиты снижает риск удара электрическим током.

3. **Безопасность людей**

a. **Пользователь должен быть внимательным, следить за тем, что он делает и с ответственностью подходить к работе с электрическим инструментом. Не использовать электрический инструмент при усталости или под воздействием наркотиков, алкоголя или медикаментов**. Одно мгновение невнимательности при использовании электрического инструмента может привести к серьезным травмам.

b. **Носить средства индивидуальной защиты и обязательно защитные очки.** Ношение средств индивидуальной защиты, таких как пылезащитная маска, нескользящая защитная обувь, защитный шлем или средства для защиты органов слуха, соответствующих типу и применению электрического инструмента, снижает риск получения травм.

c. **Не допускать непреднамеренного ввода в эксплуатацию. Перед подключением к электропитанию и/или к аккумулятору, перед подъемом или перемещением электрического инструмента следует удостовериться, что он выключен.** Если при перемещении электрического инструмента держать палец на выключателе или подключить включенный инструмент к электропитанию, это может привести к несчастным случаям.

d. **Перед включением электрического инструмента удалить из него регулировочные инструменты или гаечные ключи.** Инструмент или ключ, находящийся во вращающемся элементе электрического инструмента, может вызвать травмы.

e. **Избегать нестандартного положения тела. Обеспечить свою устойчивость и всегда удерживать равновесие.** Это поможет лучше контролировать электрический инструмент в неожиданных ситуациях.

f. **Носить подходящую одежду. Не носить широкую одежду или украшения. Не допускать контакта волос и одежды с подвижными элементами инструмента.** Свободная одежда, украшения или длинные волосы могут быть захвачены подвижными элементами.

g. **Если существует возможность установки пылеотсасывающих или пылеулавливающих устройств, их разрешается подсоединять и использовать только в соответствии с инструкциями.** Использование пылеотсасывающей системы может уменьшить опасности, связанные с пылью.

h. **Не полагаться на ложное чувство безопасности и не пренебрегать правилами безопасности для электрических инструментов даже при частом использовании инструмента.** Невнимательные действия за долю секунды могут привести к тяжелым травмам.

4. **Использование электрического инструмента и обращение с ним**

a. **Не перегружать электрический инструмент. Использовать для работы предназначенный для этого электрически инструмент.** Эффективнее и безопаснее всего работать с электрическим инструментом, предназначенным для соответствующего диапазона мощности.

b. **Не использовать электрический инструмент, на котором поврежден выключатель.** Электрический инструмент, который больше невозможно включить или выключить, представляет опасность и подлежит ремонту.

c. **Перед настройкой устройства, заменой деталей или по завершении работ с устройством вытащить сетевой штекер из сетевой розетки и/или удалить съемный аккумулятор.** Данная мера безопасности предотвращает риск непреднамеренного запуска электрического инструмента.

d. **Хранить неиспользуемые электрические инструменты вне пределов досягаемости детей. Не разрешать использовать электрический инструмент лицам, которые с ним не знакомы или не прочитали данные инструкции.** Электрические инструменты опасны, если их используют неопытные лица.

e. **Тщательно ухаживать за электрическими инструментами и съемными элементами. Проверять, чтобы подвижные детали безупречно функционировали и не заедали, контролировать отсутствие поломок деталей или такого их повреждения, которое негативно сказывается на функционировании электрического инструмента. Поврежденные детали следует заменять до начала использования электрического инструмента.** Причиной многих несчастных случаев является плохое техобслуживание электрических инструментов.

f. **Поддерживать режущие элементы в заточенном и чистом состоянии.** Ухоженные режущие элементы с острыми кромками меньше заедают и легче направляются.

g. **Использовать электрический инструмент, комплектующие, съемные элементы и пр. в соответствии с данными инструкциями. При этом учитывать рабочие условия и особенности выполняемой операции.** Использование электрических инструментов в других целях, отличающихся от предусмотренных, может привести к возникновению опасных ситуаций.

h. **Рукоятки и поверхности захвата должны быть сухими, чистыми и без следов масла и смазки.** Скользкие рукоятки и поверхности захвата препятствуют безопасному управлению и контролю за электрическим инструментом в непредвиденных ситуациях.

5. Использование инструмента с аккумулятором и обращение с ним

a. **Заряжать аккумуляторы только зарядными устройствами, рекомендованными производителем.** При использовании зарядного устройства, предназначенного для определенного типа аккумуляторов, для других аккумуляторов возникает опасность возгорания.

b. **Использовать для электрических инструментов только предусмотренные для них аккумуляторы.** Использование других аккумуляторов может стать причиной травм и создать риск возгорания.

c. **Держать неиспользуемые аккумуляторы вдали от канцелярских скрепок, монет, ключей, гвоздей, винтов и других мелких металлических предметов, которые могут вызвать перемыкание контактов.** Короткое замыкание между контактами аккумулятора может вызвать ожоги и воспламенение.

d. **При неправильном применении из аккумулятора может вытечь жидкость. Избегать контакта с ней. При нечаянном контакте промыть кожу водой. Если жидкость из аккумулятора попала в глаза, дополнительно требуется врачебная помощь.** Вытекшая жидкость аккумулятора может вызвать раздражения кожи и ожоги.

e. **Не использовать поврежденные или подвергшиеся изменениям аккумуляторы.** Поврежденные или подвергшиеся изменениям аккумуляторы могут непредвиденно реагировать и вызвать возгорание, взрыв или риск получения травм.

f. **Не подвергать аккумулятор воздействию огня или высоких температур.** Огонь или температуры выше 50 °C могут привести к взрыву аккумулятора.

g. **Следовать инструкциям по зарядке и ни в коем случае не заряжать аккумулятор или инструмент с аккумулятором вне указанного в руководстве по эксплуатации диапазона температур.** Неверная зарядка или зарядка за пределами допустимого диапазона температур могут разрушить аккумулятор и повысить риск возгорания.

6. Сервис

a. **Поручать ремонт электрического инструмента только квалифицированным специалистам и только с использованием оригинальных запасных частей.** Это гарантирует сохранение безопасности электрического инструмента.

b. **Ни в коем случае не выполнять техобслуживание поврежденных аккумуляторов.** Все работы по техобслуживанию аккумуляторов должны выполняться производителем или уполномоченным центром сервисного обслуживания.

2. Использование

2.1. Применение по назначению

FRÄSMASTER 18V предусмотрен для профессионального изготовления полов внутри помещений.

Для фрезеровки швов эластичных напольных покрытий (из пластмассы и натуральных материалов), уложенных в форме

- рулонов/листов
- досок/пластин

Использовать исключительно оригинальные запасные части и комплектующие компании Wolff, так как в противном случае теряют силу гарантийные обязательства и право клиента на предъявление гарантийных претензий.

2.2. Применение не по назначению

Любое другое или выходящее за рамки описанного использование считается применением не по назначению.

Ни в коем случае не использовать FRÄSMASTER 18V

- для фрезерования стыков из других материалов, например, металла, камня и пр.
- для разрезания/резки материалов
- в сочетании с другими инструментами, отличающимися от предусмотренных фрезерных дисков.

3. Технические характеристики

		FRÄSMASTER 18V
Емкость аккумулятора	а-ч	5,0
Напряжение аккумулятора	В	18,0
Продолжительность зарядки (аккумулятор)	мин	макс. 45
Частота вращения на холостом ходу	об/мин	5000
Крепежное отверстия фрезерного диска	мм	20
Диаметр фрезерного диска	мм	130
Толщина центрального диска	мм	2,6
Глубина фрезерования	мм	0 - 6, бесступенчатая регулировка
Уровень шума	L_{pA} (дБ)	81,3 (K = 3 дБ)
Уровень звуковой мощности	L_{WA} (дБ)	92,3 (K = 3 дБ)
Уровень вибраций	A_h (м/с^2)	< 2,5 (K = 1,5 м/с^2)
Вес	кг	5,5 (вкл. аккумулятор)
	фунты	12,2
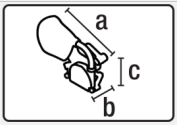	a) мм/дюйм	445/17,5
	b) мм/дюйм	212/8,4
	c) мм/дюйм	336/13,2
		CE

Мы оставляем за собой право на технические изменения.

Значения уровня шума и колебаний были определены в соответствии с EN 62841. Указанные значения действительны для новых устройств. В повседневном использовании значения шума и колебания изменяются в зависимости от типа и способа применения электрического инструмента, в первую очередь, от вида обрабатываемой поверхности.

ПРИМЕЧАНИЕ
Указанный в данной инструкции уровень колебаний был измерен соответствующим стандарту EN 62841 методом измерения и может использоваться для сравнения электрических инструментов. Он подходит для ориентировочной оценки вибрационной нагрузки. Указанный уровень колебаний отражает уровень колебаний в главных случаях применения электрического инструмента. Если электрический инструмент используется для других случаев применения, с другими съемными элементами или не получает достаточного техобслуживания, уровень колебаний может отклоняться от указанного. Это может значительно повысить вибрационную нагрузку в течение всего периода работы. Для точной оценки вибрационной нагрузки следует также учитывать интервалы времени, во время которых устройство выключено или включено, но не работает. Это может значительно снизить вибрационную нагрузку в течение всего периода работы. Следует определить дополнительные меры безопасности для защиты пользователей от воздействия вибраций, например, техобслуживание электрического инструмента и съемных элементов, поддержание рук в теплом состоянии, правильная организаций рабочих процессов.

4. Транспортировка

Учитывать действующие в стране эксплуатации предписания, касающиеся переноса и подъема грузов.
Вес FRÄSMASTER 18V, включая транспортировочный ящик, составляет 9,2 кг (5,5 кг вместе с аккумулятором).

Использовать для транспортировки фуговальной фрезы только входящий в комплект поставки транспортировочный ящик (см. спецификацию комплекта поставки 5,2 [9]), а также имеющуюся на ящике ручку.

Ни в коем случае не использовать **ручку (4)** на устройстве или на транспортировочном ящике для транспортировки с помощью крана.

ОСТОРОЖНО
Всегда проверять, чтобы для транспортировки фуговальная фреза была выключена. **Главный выключатель (5)** не должен быть задействован.

Запасной аккумулятор всегда должен размещаться в транспортировочном ящике контактами вниз. Как правило, не используемые аккумуляторы должны храниться в транспортировочном ящике. **Держать неиспользуемые аккумуляторы вдали от канцелярских скрепок, монет, ключей, гвоздей, винтов и других мелких металлических предметов, которые могут вызвать перемыкание контактов.** Короткое замыкание между контактами аккумулятора может вызвать ожоги и воспламенение. Не пересылать/не транспортировать поврежденные аккумуляторы.

Транспортировка должна осуществляться только в подходящей упаковке. Существует опасность повреждения режущих кромок.

ОСТОРОЖНО
ОПАСНОСТЬ ТРАВМИРОВАНИЯ При извлечении устройства из футляра удостовериться, что при этом не нажимается главный выключатель. Кроме того, не просовывать руки в зону фрезерования и при извлечении устройства не касаться фрезерного диска и режущих кромок **направляющего (9) и сопровождающего ролика (20)**.

Для подъема фуговальной фрезы вручную использовать **ручку (4)**. Для укладки фуговальной фрезы в транспортировочный ящик необходимо демонтировать **пылесборник (3)**.

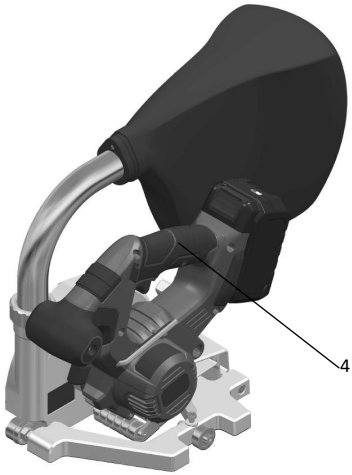

5. Устройство FRÄSMASTER 18V

5.1. Типовая табличка и идентификационные данные

Типовое обозначение и серийный номер указаны на **типовой табличке (10)** устройства.
Необходимо внести эти данные в руководство по эксплуатации. Всегда указывать их при запросах, адресуемых нашим представителям
или авторизованному сервисному центру компании Wolff.

Тип:.....

Серийный №: .....

Пример:

5.2. Комплект поставки

	Только устройство	Комплект
Fräsmaster 18V	1x	1x
Транспортировочный футляр	1x	1x
Отводная труба	1x	1x
Пылесборник	1x	1x
Твердосплавный фрезерный диск Ø130x3,5	1x	1x
Шестигранный ключ, размер 5	1x	1x
Оригинальная инструкция по эксплуатации	1x	1x
Перевод оригинальной инструкции по эксплуатации	1x	1x
Аккумулятор		1x
Зарядное устройство		1x

5.3.Обзор элементов устройства

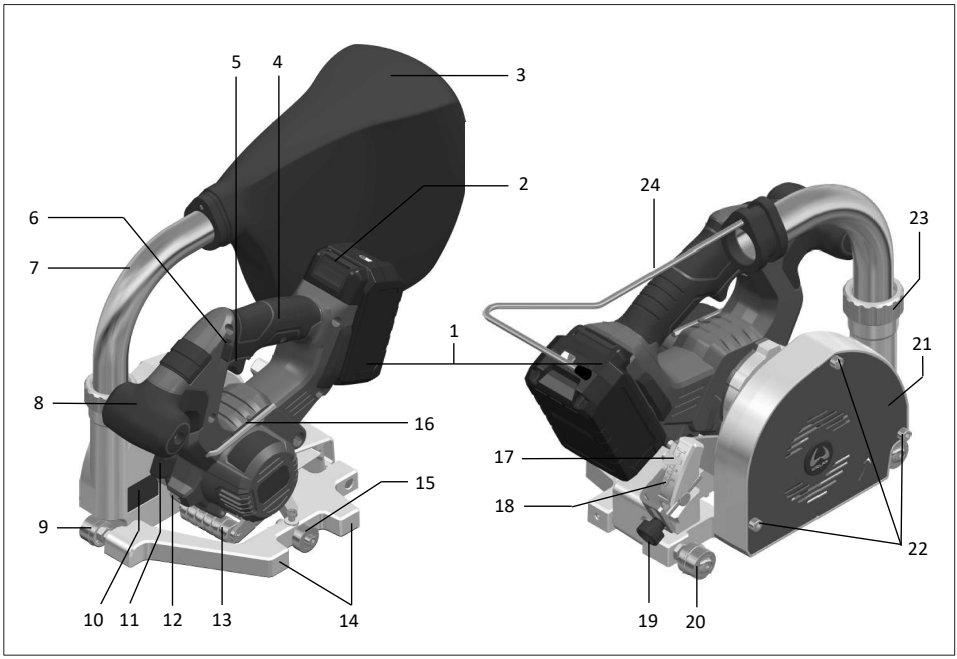

1. Аккумулятор
2. Устройство разблокировки аккумулятора
3. Пылесборник
4. Ручка
5. Главный выключатель
6. Блокиратор включения главного выключателя
7. Отводная труба
8. Дополнительная ручка
9. Направляющий ролик
10. Типовая табличка с обозначением типа и серийным номером
11. Кнопка блокировки шпинделя (для смены фрезерного диска)
12. Освещение
13. Ролик щупа
14. Параллельный упор
15. Ходовой ролик
16. Шестигранный ключ, размер 5
17. Указатель (глубина фрезерования)
18. Шкала (глубина фрезерования)
19. Установочный винт (глубина фрезерования)
20. Сопровождающий ролик
21. Перекрытие
22. Винты для перекрытия (для смены фрезерного диска)
23. Соединительная гайка
24. Крепление для подвешивания пылесборника

6. Настройки FRÄSMASTER 18V

ПРЕДУПРЕЖДЕНИЕ

- Перед выполнением любых наладочных работ на фуговальной ферзе из нее следует извлечь **аккумулятор (1)**.
- Существует опасность травмирования острыми режущими кромками. Поэтому обязательно носить защитные перчатки.

6.1. Настройка глубины фрезерования

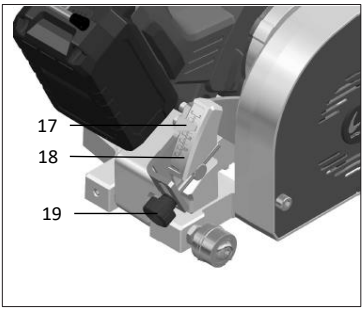

Прямая верхняя кромка **указателя (17)** указывает глубину фрезерования на **шкале (18)**. Для настройки глубины фрезерования использовать **установочный винт (19)**. В качестве ориентировочных значений можно рассматривать две трети от толщины накладки и макс. половину диаметра проволоки. Тем не менее, приоритетными всегда остаются указания производителя. Проверить глубину фрезерования посредством пробного фрезерования.

6.2. Настройка направляющего и сопровождающего ролика

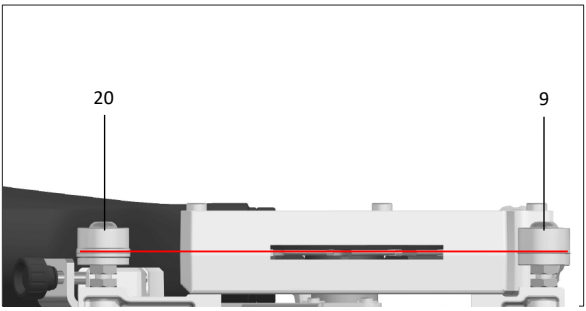

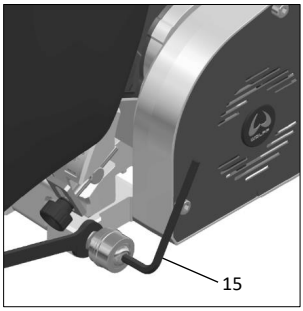

Выровнять **направляющий (9)** и **сопровождающий ролик (20)** по центру относительно фрезерного диска. Для настройки позиции роликов ослабить узкую шестигранную гайку на опорной плите вильчатым ключом. Для замены ролики можно – после ослабления узкой шестигранной гайки вильчатым ключом – полностью удалить**шестигранным ключом размера 5 (15)**.

6.3. Настройка ходового ролика для ворсовых покрытий

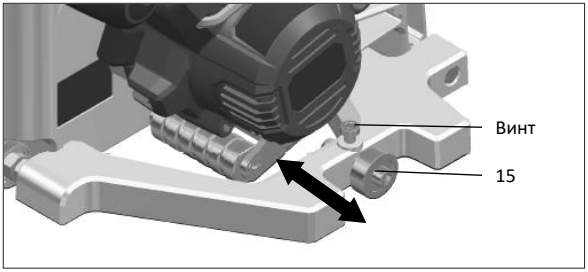

При обработке ворсовых покрытий при необходимости сдвинуть **ходовой ролик (15)**. Для этого ослабить винт **шестигранным ключом размера 5 (16)** и сдвинуть **ходовой ролик (15)** в нужную позицию. В завершение снова затянуть винт.

6.4. Отводная труба

ПРЕДУПРЕЖДЕНИЕ
ОПАСНОСТЬ ТРАВМИРОВАНИЯ отбрасываемыми частицами.

- FRÄSMASTER 18V разрешается эксплуатировать только с установленной **отводной трубой (7)** с **пылесборником (3)**.
- Носить защитные очки.
- Не касаться зоны выброса стружки.

При монтаже **отводную трубу (7)** можно установить под любым углом. Проследить за правильной затяжкой **соединительной гайки (23)**.

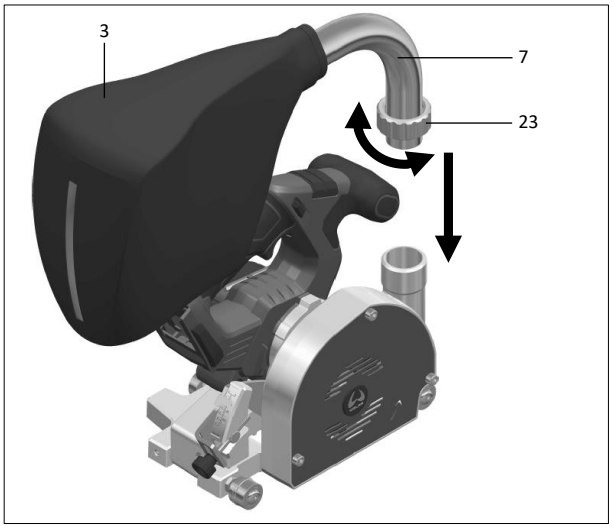

6.5. Смена фрезерного диска

ПРЕДУПРЕЖДЕНИЕ
Ношение средств индивидуальной защиты, таких как защитные перчатки, снижает риск травмирования.
ВНИМАНИЕ
Разрешается использовать исключительно оригинальные фрезерные диски Wolff (перечень этих фрезерных дисков приведен в главе «Комплектующие» 8 [20]).

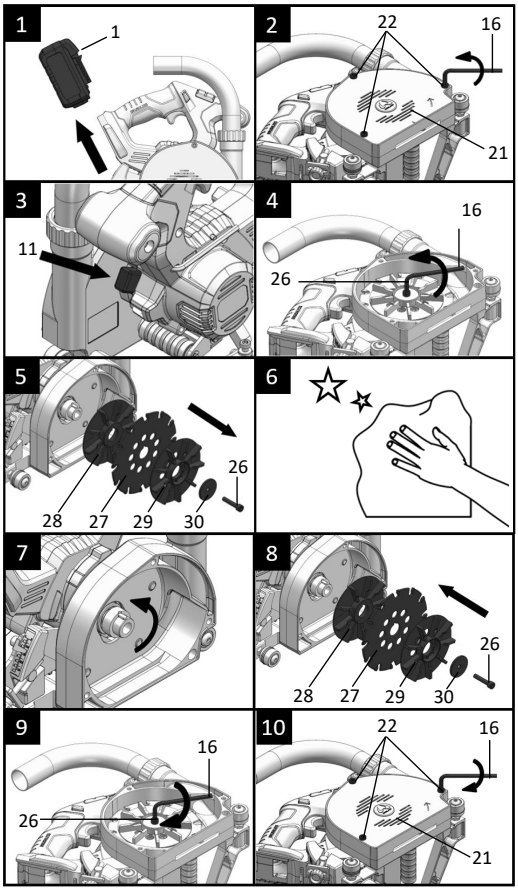

1. **Удалить аккумулятор (1)!**
2. Ослабить **три винта (22)** на **перекрытии (21) шестигранным ключом размера 5 (16)**. Полностью не вывинчивать винты из перекрытия. Снять перекрытие вместе с отвинченными винтами с устройства.
3. Для фиксации фрезерного диска нажать **кнопку блокировки шпинделя (11)**.
4. Ослабить **винт (26)** в центре фрезерного диска **шестигранным ключом размера 5 (16)**.
5. Снять **фрезерный диск (27)**.
6. Очистить втулку на устройстве, устанавливаемый **фрезерный диск (27)** и крыльчатку вентилятора. Зажимные поверхности не должны иметь загрязнений, следов смазки, масла или воды.

ПРЕДУПРЕЖДЕНИЕ
- Перед установкой в устройство проверить лезвия, корпус инструмента и зажимные приспособления на отсутствие повреждений и трещин.
- Поврежденные инструменты следует передать на проверку специалисту.
- Ни коем случае не использовать инструменты, корпус которых имеет трещины. Ремонт таких инструментов не разрешается.

7. Направление резки зубьев (направление стрелки на **фрезерном диске (27))** и направление вращения на **перекрытии (21)** должны совпадать.
8. Вставить и установить **фрезерный диск (27)** и **две разных крыльчатки вентилятора (28, 29**) в отображенной последовательности. **Перфорированная крыльчатка вентилятора (29)** должна всегда находиться с наружной стороны. Кроме того, обязательно снова установить **зажимную шайбу (30)**. **Ни в коем случае не использовать поврежденную или неправильную зажимную шайбу (30) или винт (26).** Подкладные шайбы и винты фрезерного диска были специально изготовлены для данной фуговальной фрезы, чтобы обеспечить оптимальную мощность и эксплуатационную безопасность.
9. Затянуть винт **шестигранным ключом размера 5 (16)**.
10. Обязательно снова установить **перекрытие (21)** и затянуть **три винта (22) шестигранным ключом размера 5 (16)**.

7. Ввод в эксплуатацию устройства FRÄSMASTER 18V

7.1. Рабочие условия и безопасность

- **Перед каждым использованием проверять безупречное функционирование защитного кожуха. Не использовать фуговальную фрезу, если фрезерный диск при задействовании ручки автоматически не отводит защитный кожух.** Ни в коем случае не пытаться блокировать действие предохранительного механизма. Если фуговальная фреза упала на пол, необходимо проверить функционирование защитного кожуха.
- **Проверить состояние и функционирование пружины защитного кожуха. Если защитный кожух и пружины действуют небезупречно, перед использованием организовать техобслуживание фуговальной фрезы.** Поврежденные детали, клейкие отложения или налипшая стружка замедляют работу зажимного кожуха.
- **Не класть фуговальную фрезу на верстак или на пол, если фрезерный диск не закрыт защитным кожухом.** При инерционном вращении без защиты фрезерный диск смещает фуговальную фрезу против направления резки и фрезерует все, что попадается у него на пути. Учитывать продолжительность инерционного выбега фрезерного диска.
- **При выполнении работ, при которых электрический инструмент может соприкоснуться со скрытыми токопроводами или собственным сетевым кабелем, держать его за изолированные поверхности захвата.** При контакте с электропроводящим проводом под воздействие напряжения также попадают металлические элементы электрического инструмента, что вызывает удар электрическим током.
- **Во время эксплуатации за устройством необходимо непрерывно наблюдать.** Фрезерный диск может захватывать предметы и отбрасывать их.
- **Во время использования электрического инструмента обеспечить отсутствие в рабочей зоне детей и других лиц.** При несоблюдении этого указания пользователь может потерять контроль над электрическим инструментом.
- Диапазон допустимой температуры окружающей среды для FRÄSMASTER 18V составляет **от -10 до 50°C**. Устройство разрешается эксплуатировать только в данном диапазоне температуры окружающей среды.

7.2. Установка аккумулятора

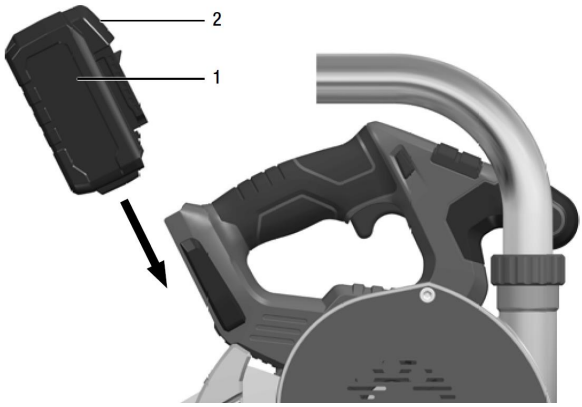

Вставить заряженный **аккумулятор (1)** в соответствии с иллюстрацией до полной фиксации в FRÄSMASTER 18V. Для данной операции не требуется задействовать **устройство разблокировки аккумулятора (2)**.

Уровень зарядки аккумулятора
При нажатии кнопки с помощью светодиодов индикации состояния аккумулятора можно проверить уровень зарядки аккумулятора.

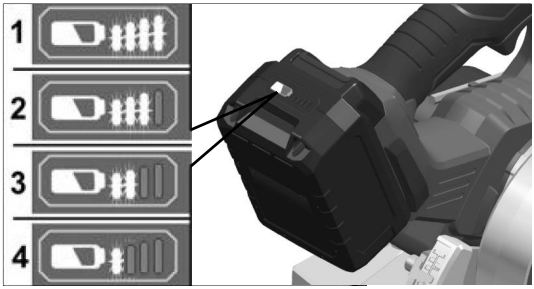

Индикация гаснет через пять секунд. Если один из светодиодов мигает, аккумулятор следует зарядить. Если после нажатия кнопки не загорается ни один светодиод, то аккумулятор неисправен и подлежит замене.

7.3. Включение – процесс фрезерования – выключение

ОПАСНОСТЬ ТРАВМИРОВАНИЯ
Не касаться руками зоны фрезерования и фрезерного диска. Держать устройство двумя руками. Когда обе руки держат фуговальную фрезу, исключается возможность их травмирования фрезерным диском. Эксплуатировать устройство разрешается только с установленным **перекрытием (21)**. Избегать зоны перед фрезерным диском и за ним.

ПРЕДУПРЕЖДЕНИЕ
ОПАСНОСТЬ ТРАВМИРОВАНИЯ отбрасываемыми частицами.

- FRÄSMASTER 18V разрешается эксплуатировать только с установленной **отводной трубой (7)** с **пылесборником (3)**.
- Носить средство для защиты органов зрения.
- Не касаться зоны выброса стружки.
- По соображениям безопасности главный выключатель (5) не блокируется и должен удерживаться нажатым во время процесса фрезерования. Всегда включать FRÄSMASTER 18V только в рабочей позиции. Эксплуатировать фуговальную фрезу разрешается только с установленным перекрытием (21).

Перед началом фрезерования правильно позиционировать **направляющий (9) и сопровождающий ролик (20)** в направлении стыка. Стоящее на полу устройство не следует смещать, так как **направляющий (9) и сопровождающий ролик (20)** царапают напольное покрытие.

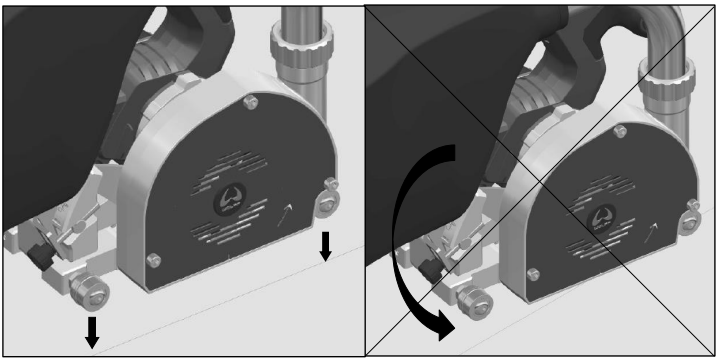

Включение:

В процессе включения устройство должно находиться в позиции покоя.

1. Переключить **блокиратор включения (6)** в направлении влево/вправо и удерживать его нажатым.
2. Нажать **главный выключатель (5)** и удерживать его нажатым.
3. Отпустить **блокиратор включения (6).**
4. Наклонить устройство и установить его в позицию фрезерования.

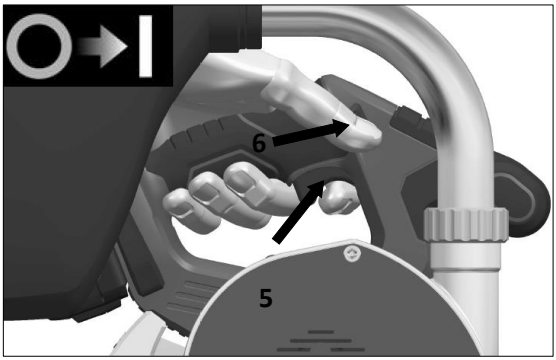

Позиция покоя

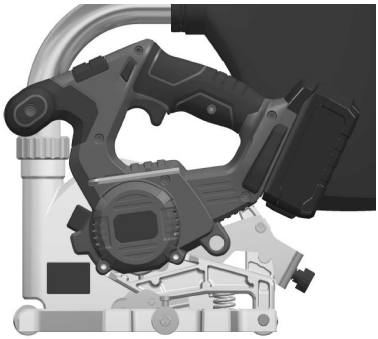

Позиция фрезерования

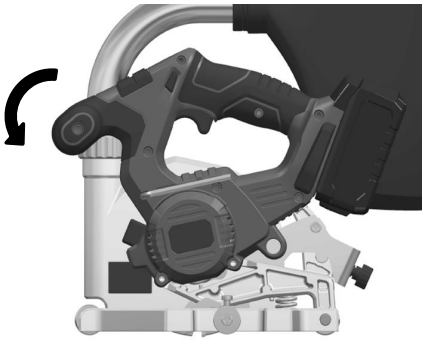

Направление подачи

Процесс фрезерования:

ПРИМЕЧАНИЕ
Слишком сильная подача снижает эффективную мощность устройства, ухудшает качество реза и снижает срок службы фрезерного диска.

ПРЕДУПРЕЖДЕНИЕ
После выключения фрезерный диск еще некоторое время продолжает вращаться по инерции. Если вращающийся фрезерный диск касается заготовки, может произойти отдача.

5. Перемещать FRÄSMASTER 18V при равномерной подаче в направлении вперед вдоль шва.

Рекомендуется направлять FRÄSMASTER 18V двумя руками за **ручку (4)** и второй рукой за корпус фрезерного диска или за **вспомогательную ручку (8)**. При этом следить за тем, чтобы не закрывать вентиляционные щели на **перекрытии (21)** рукой. Если необходимо направлять фрезу только одной рукой, держать FRÄSMASTER 18V рукой за **ручку (4)**. Следить за тем, чтобы вторая рука не попала в зону фрезерования.

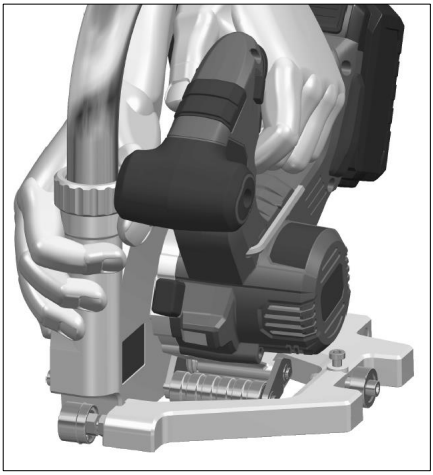

Выключение:

6. В конце стыка отклонить устройство **с нажатым главным выключателем (5)** в верхнюю позицию покоя.

7. Отпустить **главный выключатель (5)**. **Внимание:** фрезерный диск еще какое-то время продолжает вращаться по инерции.

8. Только теперь поднять устройство с пола. Следить за тем, чтобы не касаться руками зоны фрезерования на устройстве.

По окончании работы:
Тщательно очистить FRÄSMASTER 18V и комплектующие.

ПРИМЕЧАНИЕ
Встроенная в устройство система вытяжки не отменяет необходимость очистки стыков между процессами фрезерования и сварки.
Не допускать скоплений пыли на рабочем месте.

7.4. Пылесборник

Регулярно опорожнять **пылесборник (3)**. Для этого снять **пылесборник (3) вместе с креплением для подвешивания (24)** с **отводной трубы (7)**. Держать **пылесборник (3)** над емкостью для утилизации и открыть застежку-молнию. Слегка встряхнув, опорожнить **пылесборник (3)**.

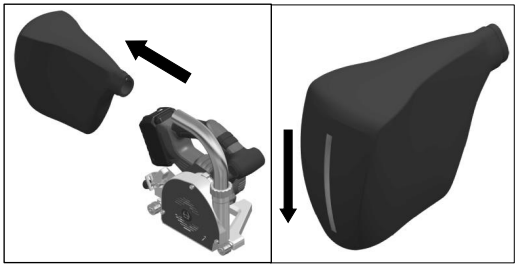

7.5. Параллельный упор

Параллельный упор (14) отмеряет расстояние 150 мм от центра фрезерного диска. Использовать параллельный упор для фрезеровки стыков вдоль существующей и/или другой фиксированной кромки.

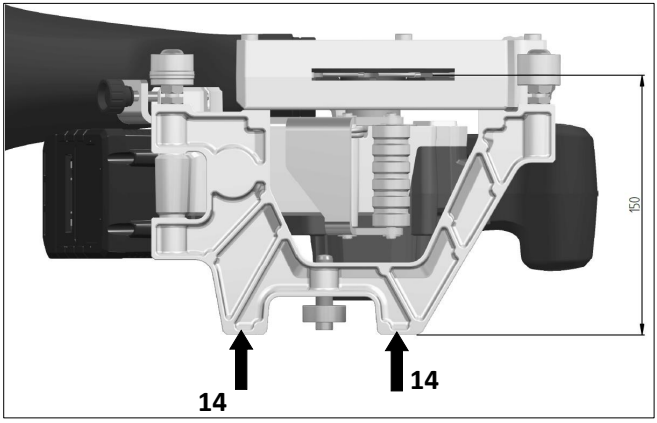

7.6. Зарядное устройство и аккумулятор

Учитывать **общие указания по технике безопасности для электрических инструментов – использование инструмента с аккумулятором и обращение с ним** в главе 1 [4].

Защищать зарядное устройство от дождя и влажности. Проникновение воды в зарядное устройство увеличивает риск удара электрическим током.
Устройство подходит только для использования в помещениях.

Прочесть руководство по эксплуатации
(специальные указания в соответствующих инструкциях зарядного устройства и аккумулятора), ссылка на интернет-страницу: *http://webcatalog.wolff-tools.com*

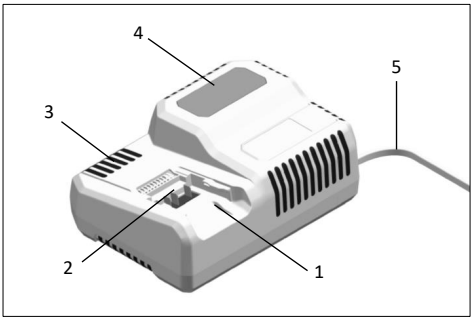

1. Шахта для аккумулятора
2. Контакты
3. Вентиляционные щели
4. Дисплей для индикации рабочего состояния
5. Сетевой кабель с сетевым штекером

Зарядное устройство 18.0V предназначено для зарядки литиево-ионных аккумуляторов типа 18.0V (5,0 а-ч).

7.7. Указания по увеличению срока службы аккумулятора и хранению

ПРЕДУПРЕЖДЕНИЕ

- Не хранить аккумуляторы при температуре ниже 0°C или выше 50°C.
- Не заряжать аккумуляторы в окружающей среде с высокой влажностью воздуха или температурой.
- Не покрывать аккумуляторы и зарядное устройство во время зарядки.
- По окончании процесса зарядки извлечь сетевой штекер зарядного устройства.
- Хранить аккумулятор разрешается только в сухом и защищенном от пыли месте. Если аккумуляторы не используются в течение длительного времени, их следует хранить частично заряженными в прохладном месте.

В процессе зарядки аккумулятор и зарядное устройство нагреваются. Это нормально.
Для литиево-ионных аккумуляторов не характерен известный «эффект памяти». Тем не менее, перед зарядкой аккумулятор должен быть полностью разряжен, и процесс зарядки всегда следует доводить до полного завершения.

7.8. Процесс зарядки

1. Вставить сетевой штекер зарядного устройства. Фоновая подсветка дисплея на **две секунды** загорается зеленым цветом, после чего снова гаснет. Появляется индикация **OK**.

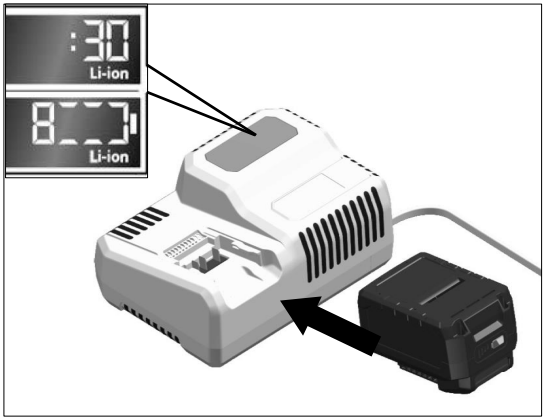

2. Полностью до фиксации вставить **аккумулятор (1)** в зарядное устройство.
   - На дисплее поочередно отображается оставшаяся продолжительность зарядки (до полной зарядки аккумулятора) и графическое отображение уровня зарядки.
   - Если **аккумулятор (1)** заряжен менее чем на 80 %, фоновая подсветка дисплея светится оранжевым цветом.
   - Начиная с уровня зарядки аккумулятора 80 % дисплей светится зеленым цветом, и отображается индикация **OK**.

3. **Аккумулятор (1)** полностью заряжен, когда появляется индикация

. Зеленая фоновая подсветка через некоторое время гаснет.

4. Извлечь **аккумулятор (1)** из зарядного устройства.

5. Извлечь сетевую вилку из розетки.

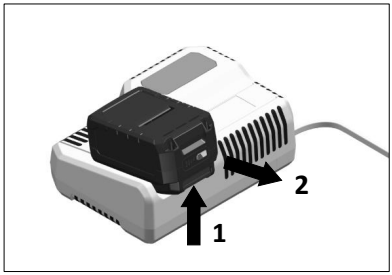

8. Комплектующие

FRÄSMASTER 18V можно оснастить твердосплавным фрезерным диском или фрезерным диском из поликристаллического алмаза. Разрешается применять только перфорированные оригинальные фрезерные диски WOLFF.

Форма фрезерного диска	Номер для заказа	Наименование
	089658	Фрезерный диск из поликристаллического алмаза Ø130x3,5 Форма зубьев: коническая Число зубьев: 6
	089625	Твердосплавный фрезерный диск Ø130x2,8 Форма зубьев: параболическая Число зубьев: 12
	089623	Твердосплавный фрезерный диск Ø130x3,5 Форма зубьев: параболическая Число зубьев: 12

9. Предупреждения и сообщения об ошибках

Уровень зарядки аккумулятора:
Индикация гаснет через пять секунд. Если один из светодиодов мигает, аккумулятор следует зарядить. Если после нажатия кнопки не загорается ни один светодиод, то аккумулятор неисправен и подлежит замене.

ПРИМЕЧАНИЕ
Если после установки аккумулятора в зарядное устройство мигает дисплей, это значит, что на аккумуляторе или на зарядном устройстве возникла ошибка.

Дисплей мигает медленно, и фоновая подсветка светится оранжевым цветом.
Аккумулятор слишком горячий или слишком холодный. Процесс зарядки начнется, когда аккумулятор достигнет температуры зарядки (0 °C – 50 °C).

Дисплей мигает быстро, и фоновая подсветка светится красным цветом.
Извлечь аккумулятор из зарядного устройства и снова вставить его. Если индикация не изменяется, аккумулятор неисправен. Заменить аккумулятор или проверить его в квалифицированной мастерской.
Если данное сообщение об ошибке отображается и при использовании другого аккумулятора, это значит, что неисправно зарядное устройство. Проверить зарядное устройство в квалифицированной мастерской.

10. Часто возникающие вопросы, причины ошибок и меры по их устранению

Фрезерованный паз располагается не по центру относительно стыкового шва:

- Проверить толщину (2,6 мм) центрального фрезерного диска. Важно: разрешается применять только оригинальные фрезерные диски компании Wolff.
- Контролировать направление направляющего и сопровождающего ролика.

Глубина фрезеровочного шва варьируется:

- Во время фрезерования пользователь должен следить за равномерным усилием прижима.

Срок службы фрезерного диска значительно сокращается:

- Чтобы повлиять на характеристики пола, производители напольных покрытий используют добавки, которые могут негативно сказаться на сроке службы фрезерного дика. Для фрезерования защитных напольных покрытий рекомендуется использовать фрезерный диск из поликристаллического алмаза.

Устройство засоряется:

- Проверить настройку глубины фрезерования. При слишком глубокой глубине фрезерования на корпусе и на отводной трубе могут скапливаться остатки клея, что ведет к затору стружки.
- Снизить значение подачи.
- Проверить, что вентиляционные щели в **перекрытии (21)** остаются открытыми, особенно во время фрезерования.
- Регулярно очищать устройство и выполнять его техобслуживание.

Заклинивание фрезерного диска:

- Если фрезерный диск заклинило или пользователь прерывает работу, выключить фуговальную фрезу и ставить устройство стоять на обрабатываемом покрытии до остановки фрезерного диска. Ни в коем случае не пытаться вытащить фуговальную фрезу из покрытия, пока фрезерный диск вращается, в противном случае возможна отдача. Определить и устранить причину заклинивания фрезерного дика. Если планируется продолжать фрезерование этого же стыка, проследить, чтобы фрезерный диск располагался по центру стыка.
- Проверить правильность установки фрезерного диска (особенно направление вращения).

Отдача устройства:

Отдача – это резкая реакция на заедание, заклинивание или неправильное положение фрезерного диска, которая ведет к неконтролируемому подъему фрезы и ее перемещению из обрабатываемой зоны в направлении пользователя.

Отдача – следствие неправильного или неумелого использования фуговальной фрезы. Ее можно предотвратить подходящими мерами предосторожности, описанными далее.

- Крепко держать фрезу двумя руками и обеспечить такое положение верхней части рук, которое позволит противостоять усилиям отдачи. Всегда находиться сбоку от фрезерного диска, ни в коем случае не смещать фрезерный диск на одну линию со своим телом.
- Не использовать тупые или поврежденные фрезерные диски. Фрезерные диски с тупыми или неправильно выровненными зубьями из-за сужения зазора фрезерования вызывают повышенное трение, заклинивание фрезерного диска и отдачу.
- Обязательно следить за правильной последовательностью процесса включения.
- Проверить правильность установки фрезерного диска (особенно направление вращения).
- Регулярно очищать устройство и выполнять его техобслуживание.

11. Техническое обслуживание

ПРЕДУПРЕЖДЕНИЕ

- Перед выполнением любых работ по техобслуживанию на фуговальной ферзе из нее следует извлечь **аккумулятор (1)**.
- Существует опасность травмирования острыми режущими кромками. Поэтому обязательно носить защитные перчатки.

11.1. FRÄSMASTER 18V

- Не использовать воду или жидкие чистящие средства.
- Регулярно продувать внутреннее пространство корпуса и шпиндель сухим сжатым воздухом.
- Чтобы избежать снижения точности фуговальной фрезы, очищать устройство, и в первую очередь, регулировочный механизм и все ролики, снаружи.
- Время от времени распылять на шарниры машинное масло.
- Регулярно очищать вентиляционные щели в перекрытии.

11.2. Фрезерный диск

Уход

- Для предотвращения образования коррозии фрезерный диск следует защищать от влаги.
- Чистящие средства могут вызвать раздражение кожи или глаз и повредить инструмент. При очистке носить средства для защиты рук и органов зрения.
- Использовать только подходящие чистящие средства. Учитывать указания производителя чистящего средства.

Применение по назначению

- Фуговальную фрезу FRÄSMASTER 18V разрешается использовать только при типе подачи и частоте вращения, указанных на корпусе инструмента.

Ремонт/заточка

Прочесть руководство по эксплуатации
(специальные указания в соответствующей инструкции фрезерного диска), ссылка на интернет-страницу: *http://webcatalog.wolff-tools.com*

11.3. Зарядное устройство и аккумулятор

ПРЕДУПРЕЖДЕНИЕ
Перед выполнением любых работ по техобслуживанию на зарядном устройстве извлечь сетевую вилку из розетки.
Не использовать воду или жидкие чистящие средства.

- Грязь и пыль на корпусе удалить сухой тряпкой.

Прочесть руководство по эксплуатации
(специальные указания в соответствующих инструкциях зарядного устройства и аккумулятора), ссылка на интернет-страницу: *http://webcatalog.wolff-tools.com*

12. Сервисное обслуживание и ремонт

Поручать ремонтные работы исключительно **авторизованным сервисным центрам компании Wolff**. Они гарантируют квалифицированный и надежный **ремонт** с использованием оригинальных запасных частей согласно ведомостям запасных частей. Запасные детали можно найти в Интернете по адресу *http://webcatalog.wolff-tools.com*.

ПРИМЕЧАНИЕ

- В течение гарантийного срока не отвинчивать винты на корпусе двигателя. При несоблюдении данного указания обязательство гарантийного обслуживания со стороны производителя теряет силу.
- При пересылке аккумулятора необходимо проследить за правильной декларацией (это опасный груз).

13. Декларация соответствия

(Согласно Директиве ЕС по машинному оборудованию 2006/42; приложение II A)
Uzin Utz Tools GmbH & Co.KG, Ungerhalde 1, D-74360 Ilsfeld (Германия) подтверждает, что устройство
Наименование: Отрезная фреза
Тип: FRÄSMASTER 18V
в введенном нами в оборот исполнении соответствует требованиям перечисленных ниже директив ЕС.

Директивы: 2006/42/EC, 2014/30/EC, 2011/65/EC
Гармонизированные стандарты: EN ISO 12100, EN 62841-1, EN 62841-2-5, EN 55014-1, EN 61000-3-2

Лицо, ответственное за документацию: Дитер Хаммель, руководитель отдела по оценке соответствия
Ильсфельд, 31.3.2020

Дитер Хаммель

14. Утилизация

Ни в коем случае не утилизировать отслужившие свой срок компоненты вместе с бытовым мусором.

Утилизировать отслужившие свой срок компоненты только через официальные пункты сбора, например, точки продаж или распространителей продукции Wolff.

ПРЕДУПРЕЖДЕНИЕ
Не бросать аккумуляторы/батареи в бытовой мусор, в огонь или в воду. Не открывать отслужившие свой срок аккумуляторы.
Не пересылать неисправные аккумуляторы или аккумуляторы с поврежденным корпусом.

Только для стран ЕС:
Согласно Директиве 2006/66/EC неисправные или бывшие в употреблении аккумуляторы/батареи подлежат утилизации.

ПРИМЕЧАНИЕ
Информацию о возможностях утилизации можно получить у распространителя продукции.

15. Гарантия

Срок гарантийных обязательств на новые машины Wolff составляет один год с момента передачи/поставки машины клиенту, кроме тех случаев, когда закон в обязательно порядке предписывает другие сроки.

При предъявлении гарантийных претензий обязательно требуется предъявить счет или чек на товар.

Все ремонтные работы в рамках гарантийных обязательств должны выполняться признанной компанией Wolff сервисной мастерской. Самостоятельно выполняемые или неквалифицированные ремонтные работы всегда ведут к отмене гарантийных обязательств. Это также относится к неправильному управлению и/или использованию.

Замена деталей и комплектующих и прочие изменения на машинах Wolff
Машины компании Wolff предлагают пользователю высокий уровень безопасности и надежности. Чтобы сохранить его, существующее в момент поставки заводское состояние машины Wolff запрещается изменять без соблюдения приведенных далее правил. Эти правила действуют как для замены деталей и установки комплектующих, так и для других технических изменений.

- Проведение любых работ на машинах Wolff разрешается выполнять только специализированным мастерским, которые располагают опытным и соответственно обученным персоналом и необходимыми рабочими средствами. Мы рекомендуем для этих целей обращаться в авторизованные сервисные центры компании Wolff.

- В случае планируемой замены деталей, планируемой установки комплектующих или других планируемых технических изменений перед началом работ следует обязательно проконсультироваться в авторизованном сервисном центре компании Wolff или у нас как у производителя.

- Настоятельно рекомендуется использовать только прошедшие испытание на безопасность оригинальные запасные части и комплектующие компании Wolff, которые были допущены к применению производителем.

- Эти запасные детали и комплектующие можно приобрести в авторизованном сервисном центре компании Wolff, где с удовольствием выполнят их квалифицированный монтаж. Оригинальные запасные части и комплектующие Wolff прошли проверку на безопасность и их пригодность для использования именно на машинах Wolff.
  Безопасность и пригодность других запасных деталей и комплектующих мы не можем оценить и, следовательно, поручиться за них.

- Для сохранения рабочей безопасности и избежания повреждений в случае технических изменений любого рода в любом случае соблюдать наши технические директивы. При наличии вопросов о вашей машине Wolff вы можете в любой момент обратиться к нам за консультацией.

Мы надеемся на понимание того, что мы не можем взять на себя ответственность за убытки и повреждения, которые возникают вследствие неквалифицированных работ или нарушения приведенных правил.

この度は、FRÄSMASTER 18V をお買い上げいただき、ありがとうございます。
この度はトップクラスの自動溝切機をお買い上げいただきありがとうございます。
FRÄSMASTER 18V の開発と製造には、プラスチック加工の業界において最先端レベルの知見が活かされています。また、その製造にあたっては、高品質の材質を使用しております。

すべての安全上の注意とその他の指示書は大切に保管してください。

FRÄSMASTER 18V
自動溝切機

FRÄSMASTER 18V に関する詳細、および充電器、バッテリー、カッターディスクの付属マニュアルに記載の具体的な情報については、www.wolff-tools.com をご覧ください。

1. 電動工具使用に関する一般的な安全上の注意

警告　本電動工具に付属するすべての安全上の注意、説明、イラスト、および技術仕様をお読みください。以下の指示に従わない場合、感電、火災、および/または重傷を負う恐れがあります。**すべての安全に関する指示とその他の指示書は今後のために大切に保管してください。**安全上の注意で使用されている「電動工具」という用語は、主電源式の電動工具 (主電源コード付き) またはバッテリー式電動工具 (主電源コードなし) を指します。

1. 作業場の安全

a. **作業エリアを清潔に保ち、十分な明るさを確保してください。**散らかっていたり、明るさの十分でない作業エリアでは事故につながる恐れがあります。

b. **可燃性の液体、ガス、または粉塵が存在する爆発の恐れのある環境では、本電動工具を使用しないでください。**電動工具は、ほこりや蒸気を発火させる恐れのある火花を発生させます。

c. **電動工具の使用中は、子供や他の人が近寄らないようにしてください。**注意が散漫になると、電動工具の制御を失う恐れがあります。

2. 電気に関する安全

a. **電動工具のプラグがソケットにきちんと収まっていること。プラグには決して変更を加えないでください。接地された電動工具と一緒にアダプタープラグを使用しないでください。**変更を加えていないプラグと適合するソケットは、感電のリスクを軽減します。

b. **パイプ、ヒーター、コンロ、冷蔵庫などの接地された表面とは、物理的な接触を避けるようにしてください。**身体が接地されている場合、感電のリスクが高まります。

c. **電動工具を雨や湿気に近づけないでください。**電動工具に水が入った場合、感電の危険性が高まります。

d. **接続ケーブルは、本電動工具の持ち運びや吊り下げのため、あるいはソケットから引き抜くためのものではありません。そのような使用は避けてください。接続ケーブルは、熱、油、鋭利なもの、可動部品からは遠ざけてください。**接続ケーブルが損傷したり絡まったりした状態で使用すると、感電の危険性が高まります。

e. **電動工具を屋外で使用する場合は、屋外での使用にも適した延長コードのみを使用してください。**屋外での使用に適した延長コードを使用することにより、感電のリスクを軽減します。

f. **湿った環境で本電動工具を操作しなければならない場合は、残留電流遮断器を使用してください。**残留電流遮断器を使用すると、感電のリスクが軽減されます。

3. 人員の安全

a. **電動工具で作業をする場合は、注意を怠らず、行動に注意し、理性をもって作業を行ってください。疲れているとき、または薬物、アルコール、薬の影響下にあるときは、電動工具を使用しないでください**。電動工具を使用する際には、一瞬の不注意により、重傷を負う恐れがあります。

b. **個人用保護具に加え、常に保護メガネを着用してください。**電動工具の種類と使用方法に応じて、防塵マスク、滑り止め付き安全靴、ヘルメット、防音保護具などの個人用保護具を着用することで、怪我のリスクが軽減されます。

c. **意図しない工具の起動を避けてください。本体を電源やバッテリーに接続したり、持ち上げたり持ち運んだりする前に、本体の電源がオフになっていることを確認してください。**本体を持ち運ぶ際にスイッチに指をかけたり、スイッチを入れた状態で本体に電源を接続したりすると、事故の原因となる恐れがあります。

d. **本電動工具の電源を入れる前には、調整用工具やレンチは取り外してください。**電動工具の回転部分にある工具またはレンチは、けがの原因となることがあります。

e. **不自然な姿勢は避けてください。安全な足場を確保し、常にバランスを保ちます。**これにより、予期しない状況でも電動工具をより適切に制御できます。

f. **作業に適した衣服を着用してください。ゆったりとした衣服やアクセサリー類は着用しないでください。髪や衣服を可動部分に近づけないでください。**ゆるい服、アクセサリー類、長い髪は可動部分に引っかかる恐れがあります。

g. **集じん装置の取り付けが可能な場合は、接続して適切に使用する必要があります。**集塵機を使用することで、粉塵による危険を減らすことができます。

h. **安全性を誤って解釈したり、電動工具の安全規則を軽視したりしないでください。たとえ、本電動工具を何度も使用して慣れていてもです。**不注意な取り扱いにより、一瞬のうちに深刻な怪我につながる恐れがあります。

4. 電動工具の使用と取り扱い

a. **電動工具に負荷をかけ過ぎないようにしてください。作業の内容に適した電動工具を使用してください。**適切な電動工具を使用することで、所定の性能の範囲でよりよく安全に作業できます。

b. **スイッチが故障している電動工具は使用しないでください。**スイッチの切り替えができない電動工具は危険ですので、修理を依頼してください。

c. **本装置の設定、取り付け部品の交換、または本体の保管前には、プラグをソケットから抜き、取り外し可能なバッテリーを取り外してください。**これにより、電動工具が意図せず起動するのを防ぎます。

d. **電動工具は使用中でない場合でも、お子様の手の届かないところに保管してください。使用に慣れていない、またはこの取扱説明書を読んでいない人が、本電動工具を使用することを許可しないでください。**電動工具は、経験の浅い人が使用すると危険です。

e. **電動工具や工具は慎重にメンテナンスしてください。可動部品が適切に機能するか、詰まっていないか、部品が破損していないか、または損傷して電動工具の機能が損なわれていないかを確認します。本体を使用する前に、損傷した部品を修理してください。**事故の多くは、電動工具の不十分なメンテナンスが原因です。

f. **切削工具は鋭利かつ清潔であるよう保ちます。**切削工具が注意深くメンテナンスされ、刃先も鋭利に保たれることで、詰まりが少なく操作もしやすくなります。

g. **電動工具、付属品、インサート工具などは、これらの指示に従って使用してください。作業条件と実行する作業内容を考慮してください。**意図されていない用途で電動工具を使用すると、危険な状況が発生する恐れがあります。

h. **ハンドルとその表面は乾いた清潔な状態に保ち、油やグリースの付着がない状態に保ちます。**滑りやすいハンドルとハンドル表面では、予期しない状況で電動工具を安全に操作および制御することができません。

5. 充電式電動工具の使用と取り扱い

a. **バッテリーは、メーカーが推奨する充電器のみを使用してください。**特定のタイプのバッテリーに適した充電器は、他のバッテリーに使用すると火災の危険が生じます。

b. **電動工具には、その目的のために提供されたバッテリーのみを使用してください。**他のバッテリーを使用すると、怪我や火災の危険につながる恐れがあります。

c. **未使用のバッテリーは、金属クリップ、コイン、鍵、釘、ネジ、または接点をつなぐ原因となる可能性のあるその他の小さな金属物から遠ざけてください。**バッテリー接点間の短絡は、火傷または火災の原因となる恐れがあります。

d. **誤った使用法により、バッテリーから液体が漏れる恐れがあります。その液体には触れないようにしてください。誤って触れてしまった場合は、水で洗い流してください。万が一バッテリー液が目に入った場合は、さらに医者の診察を受けてください。**漏れ出たバッテリー液は、皮膚の炎症や火傷を引き起こす恐れがあります。

e. **損傷した、または改造されたバッテリーは使用しないでください。**損傷した、または改造されたバッテリーは予測できない動作をし、火災、爆発、または怪我の危険につながる恐れがあります。

f. **バッテリーを火や高温にさらさないでください。**火災や50°Cを超える温度では、バッテリーが爆発する恐れがあります。

g. **すべての充電手順に従い、操作説明書で指定されている温度範囲外でバッテリーまたは充電式工具を充電しないでください。**不適切な充電または許容温度範囲外での充電は、バッテリーを破壊し、火災の危険性を高める恐れがあります。

6. サービス

a. **お使いの電動工具の修理は、認定を受けた専門家のみが行い、純正交換パーツのみを使用してください。**これにより、電動工具の安全性が維持されます。

b. **損傷したバッテリーの保守は行わないようにしてください。**バッテリーのあらゆるメンテナンスは、必ず製造元または認定サービスセンターに依頼してください。

2. 用途

2.1.使用目的

FRÄSMASTER 18V は、プロによる屋内フロアでの使用を目的として設計されています。

以下の形態で敷かれた、弾性床材 (プラスチックおよび天然素材) の溝切および接合：
- ロール/シート
- 板材/板

お使いになる交換部品や付属品は、いずれも Wolff の純正品に限定してください。純正品以外のものをお使いになった場合は、瑕疵に対する補償および/または製品の保証をお断りすることがあります。

2.2.誤った使い方

上記以外の使い方や、範囲を逸脱する使い方は、いずれも不適切な使い方に該当します。

FRÄSMASTER 18V は、以下の用途には絶対に使用しないでください。
- 金属、石などの他の素材の接合部を溝切りする
- 素材の切断/分離
- 所定のカッターディスク以外の工具の使用

3. 技術データ

		FRÄSMASTER 18V
バッテリー容量 リチウムイオン	Ah	5.0
バッテリー電圧	V	18.0
充電時間 (バッテリー)	分	最高 45
アイドリング回転数	回転/分	5,000
カッターディスクの基準ボア	mm	20
カッターディスク直径	mm	130
カッター厚	mm	2.6
切削の深さ	mm	0 ～ 6、無段階
音圧	L_{pA} (dB)	81.3(K = 3dB)
音響パワーレベル	L_{WA} (dB)	92.3(K = 3dB)
振動レベル	A_h (m/s^2)	<2.5 (K = 1.5m/s^2)
重量	kg	5.5 (バッテリー込み)
	lbs	12.2
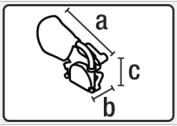	a)mm/インチ	445 / 17.5
	b)mm/インチ	212 / 8.4
	c)mm/インチ	336 / 13.2
		CE

仕様は、お断りなしに変更することがあります。

騒音と振動の値は、EN 62841 に従って決定されました。表記の測定値は新品の装置に適用されます。毎日の使用において、騒音と振動の値は、電動工具の使用方法、特に加工する対象の種類によって異なります。

注記
この指示書に表記されている振動レベルは、EN 62841 で標準化された測定方法に従って測定され、電動工具の比較に使用できます。振動暴露の予備評価に適しています。表記された振動レベルは、本電動工具の主な用途のものを表しています。ただし、異なる用途や、別のインサート工具の使用、あるいはメンテナンスが不十分な状態での電動工具の使用においては、振動レベルが異なる場合があります。これにより、作業期間全体において振動暴露が大幅に増加する恐れがあります。振動暴露を正確に推定するためには、装置のスイッチがオフになっている、作動している、あるいは使用されていない時間も考慮する必要があります。これにより、作業期間全体において振動暴露が大幅に減少する可能性があります。振動の影響から作業者を保護するための追加の安全対策を確立します。例えば、電動工具と付属品のメンテナンス、手を暖かく保つこと、作業工程の体系化など。

4. 輸送

荷の運搬や持ち上げに関しては、国の定めた各種規則がありますので、現行の内容をお守りください。
キャリングケースを含む FRÄSMASTER 18V の重量は 9.2 kg (バッテリーを含み 5.5 kg) です。

この自動溝切機の運搬にあたっては、必ず、同梱品に含まれている運搬用トランク (同梱品の節 5.2 [9] をご覧ください) と、運搬用トランクに取り付けてある取っ手をご利用ください。

クレーンで運搬するにあたっては、装置の**ハンドル (4)** やキャリングケースのグリップを使用しないでください。

注意
輸送中は常に自動溝切機のスイッチがオフになっていることを確認してください。**メインスイッチ (5)** を操作しないでください。

交換用バッテリーは、常に接点を下に向けてキャリングケースに保管する必要があります。通常、未使用のバッテリーはキャリングケースに収納してください。**未使用のバッテリーは、金属クリップ、コイン、鍵、釘、ネジ、または接点をつなぐ原因となる可能性のあるその他の小さな金属物から遠ざけてください。**バッテリー接点間の短絡は、火傷または火災の原因となる恐れがあります。不具合のあるバッテリーを送付/輸送しないでください。

適切な梱包でのみ輸送してください。刃先を損傷する恐れがあります。

注意
怪我のおそれケースから装置を取り外すときは、メインスイッチを操作しないでください。また、切削範囲に手を入れないでください。装置を取り外すときは、カッターディスクおよび**ガイドローラー (9)/ガイド後輪 (20)** の刃先に触れないでください。

自動溝切機を手で持ち上げるには、**ハンドル (4)** を使用してください。自動溝切機をキャリングケースに保管するには、**集塵バッグ (3)** を取り外す必要があります。

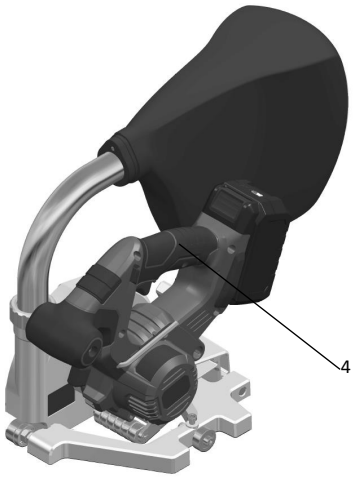

5. お買い上げいただいた FRÄSMASTER 18V

5.1.型式銘板および製品の識別

型式名称と製造番号の識別表示は、いずれも、お手元の機器で**型式銘板 (10)** 上に貼付してあります。
これらの情報をお手元の取扱説明書に記入してください。弊社の担当者または
認定Wolffサービスセンターにお問い合わせいただく際には、これらの情報を必ずお知らせください。

型式：.....

製造番号：.....

例：

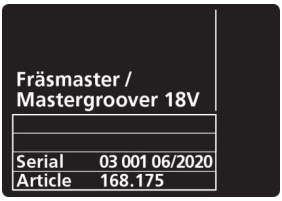

5.2.納品範囲

	バッテリー、充電器なし	セット
FRÄSMASTER 18V	1	1
運搬用ケース	1	1
排出パイプ	1	1
集塵バッグ	1	1
超硬カッターディスク Ø130 x 3.5	1	1
六角レンチ、サイズ 5	1	1
取扱説明書 (原本)	1	1
メーカー取扱説明書の翻訳版	1	1
バッテリー		1
充電器		1

5.3.各部の名称

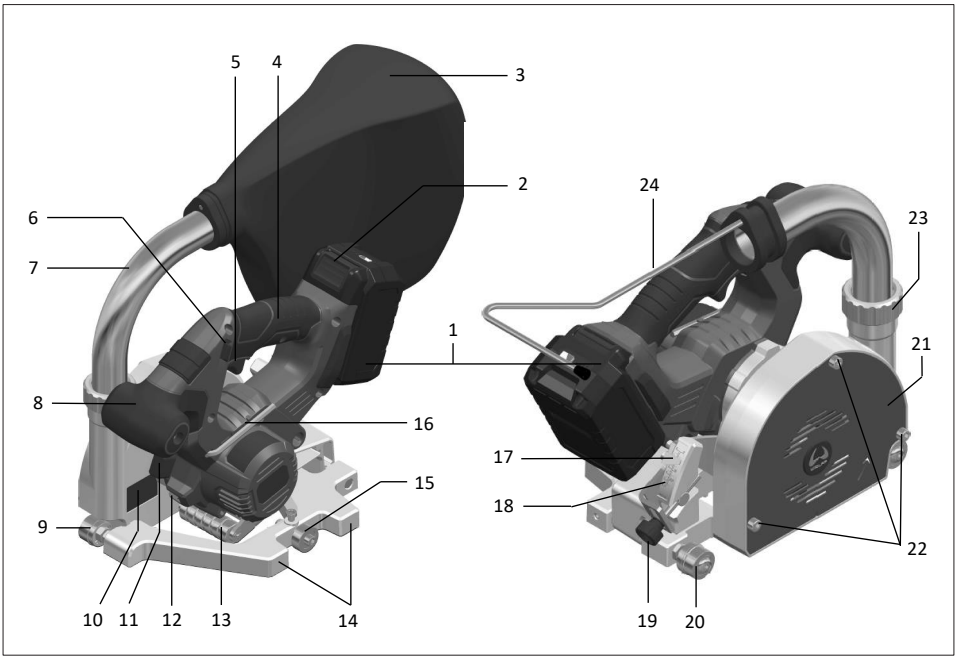

1. バッテリー
2. バッテリーのロック解除
3. 集塵バッグ
4. ハンドル
5. メインスイッチ
6. メインスイッチの電源入防止
7. 排出パイプ
8. 追加グリップ
9. ガイドローラー
10. 型式銘板 (型式名称と製造番号の識別表示)
11. スピンドルロックボタン (カッターディスクの交換用)
12. ライト
13. 感知ローラー
14. 平行ガイド
15. キャスター
16. 六角レンチ、サイズ 5
17. ポインタ (切削深さ)
18. 目盛り (切削深さ)
19. 調整ネジ (切削深さ)
20. ガイド後輪
21. カバープレート
22. カバープレート用ネジ (カッターディスクの交換用)
23. 接続用ナット
24. 集塵バッグハンガー

6. FRÄSMASTER 18V の設定

警告

- 自動溝切機の設定作業の前に、**バッテリー (1)** を装置から取り外します。
- 鋭利な刃先による怪我の危険があります。したがって、必ず保護手袋を着用してください。

6.1. 切削深さの設定

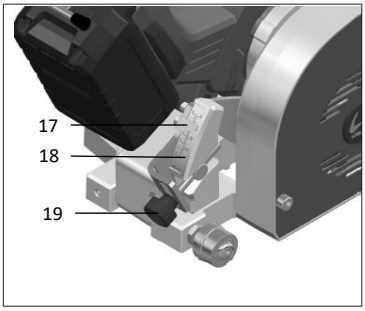

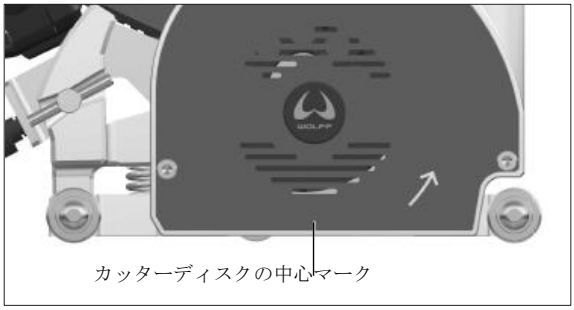

ポインタ (17) の直線状の上端は、**目盛り (18)** 上で切削深さを示します。**調整ネジ (19)** を使用して、切削深さを設定してください。ガイドラインとしては、素材の厚さの 3 分の 2、および最大線径の半分を考慮します。ただし、メーカーの指示を常に優先する必要があります。溝切テストで切削深さを確認してください。

6.2. ガイドローラーおよびガイド後輪の設定

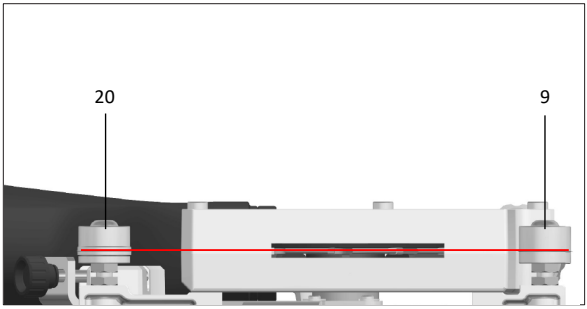

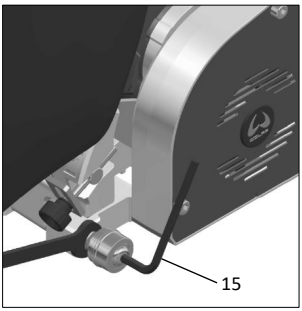

ガイドローラー (9) および**ガイド後輪 (20)** をカッターディスクの中心に合わせます。ローラーの位置を調整するには、スパナでベースプレートの細い六角ナットを緩めます。ローラーを交換する場合は、細い六角ナットをスパナで緩めた後、**サイズ 5 の六角レンチ (15)** で完全に外すことができます。

6.3. 点状突起のある床材用にキャスターを設定

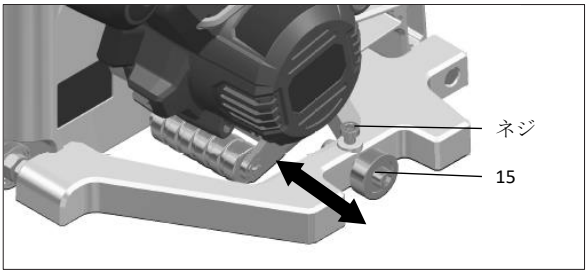

点状突起のある床材の場合、必要に応じて**キャスター (15)** を動かしてください。これを行うには、**サイズ 5 の六角レンチ (16)** でネジを緩め、**キャスター (15)** を希望の位置に動かします。その後、ネジを再度締め付けます。

6.4. 排出パイプ

警告

粉塵の吹き出しによる**負傷の危険**。

- FRÄSMASTER 18V は、**排出パイプ (7)** と**集塵バッグ (3)** が取り付けられた状態でのみ操作してください。
- 保護メガネを着用してください。
- 切削くずの排出部には手を入れないでください。

排出パイプ (7) は、組み立て時に好みの角度で取り付けることができます。**接続用ナット (23)** が適切に締められていることを確認します。

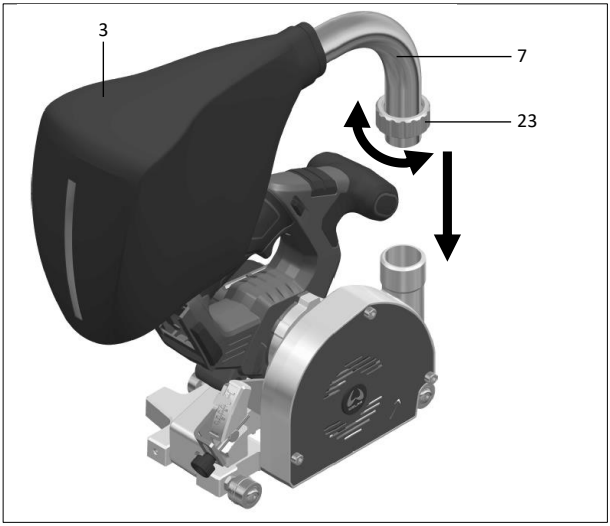

6.5. カッターディスクの交換

警告
保護手袋などの個人用保護具を着用することで、怪我のリスクが軽減されます。
注意事項
Wolff 純正カッターディスクのみを使用してください (これらのカッターディスクのリストは、付属品 8 [20] の章にあります)。

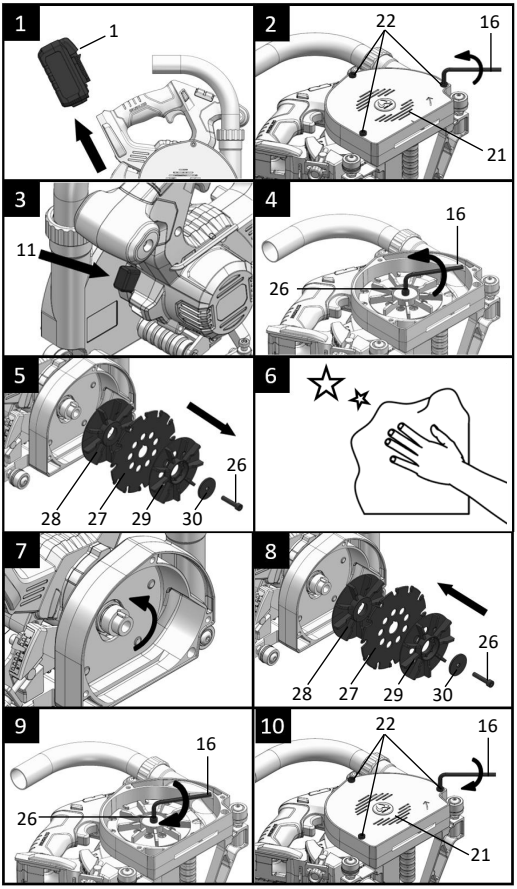

1. **バッテリー (1) を外してください！**
2. **サイズ 5 の六角レンチ (16)** を使用して、**カバープレート (21)** の **3 つのネジ (22)** を緩めます。カバープレートのネジは、ねじ込まないでください。緩めたネジと一緒に装置からカバープレートを取り外します。
3. カッターディスクを固定するには、**スピンドルロックボタン (11)** を押してください
4. **サイズ 5 の六角レンチ (16)** を使用して、カッターディスクの中央にある**ネジ (26)** を緩めます
5. **カッターディスク (27)** を取り外します
6. 装置のハブ、取り付ける**カッターディスク (27)**、およびファンホイールを清掃します。クランプ面には、汚れ、グリース、油、水が付着していてはいけません。

警告
- 機械に取り付ける前に、刃先、ディスク本体、および固定具に損傷や亀裂がないか確認する必要があります。
- 破損した工具には専門家による検査が必要になります。
- 本体に亀裂のある工具は絶対に使用しないでください。そのような工具は修理できません。

7. 歯の切削方向 (**カッターディスク (27)** の矢印方向) と**カバープレート (21)** の回転矢印の方向は一致している必要があります。
8. 示されている順序で、**カッターディスク (27)** と **2 つの異なるファンホイール (28、29)** を取り付けます。**穴のあいたファンホイール (29)** は常に外側に取り付けるようにしてください。**スプリングワッシャー (30)** も必ず再取り付けします。**損傷した、または不適切なスプリングワッシャー (30) やネジ (26) は絶対に使用しないでください。** カッターディスク用のワッシャーとネジは、最適な性能と操作上の安全性のために、自動溝切機用に特別に設計されています。
9. **サイズ 5 の六角レンチ (16)** でネジを締めます。
10. **カバープレート (21)** を再度取り付け、**3 本のネジ (22)** を**サイズ 5 の六角キー (16)** で締める必要があります。

7. FRÄSMASTER 18V の使用開始

7.1.作業環境および安全

- **毎回使用する前には、保護カバーが適切に機能しているかどうかを確認してください。ハンドルを離してもカッターディスクが保護カバー内に自動的に戻らない場合は、自動溝切機を使用しないでください。**安全機構を重視してください。自動溝切機が床に落ちた場合は、保護カバーの機能を確認してください。
- **保護カバーのスプリングの状態と機能を確認します。保護カバーとスプリングが適切に機能しない場合は、使用前に自動溝切機の修理を依頼してください。**損傷した部品、粘着性の堆積物、または切削くずの蓄積があると、保護カバーが遅れて作動します。
- **保護カバーがカッターディスクを覆っていない場合は、自動溝切機を作業台や床の上に置かないでください。**カッターディスクがまだ回転している状態で保護されていない場合、自動溝切機は切削作業方向とは逆に動き、その過程にあるものを削ります。カッターディスクが停止するまでの時間には、注意してください。
- **切削工具が隠れた電線または独自の接続用ケーブルに当たる恐れのある作業を行うときは、本電動工具を絶縁されたグリップ面でつかんでください。**通電状態の線に接触すると、本電動工具の金属部分に通電し、感電につながります。
- **この装置は使用中、常に目を離さないようにしてください。**カッターディスクは物を巻き込んでまき散らす恐れがあります。
- **電動工具の使用中は、子供や他の人が近寄らないようにしてください。**注意が散漫になると、電動工具の制御を失う恐れがあります。
- FRÄSMASTER 18V の周囲温度は**-10℃から 50℃**です。 本装置は、この環境温度内でのみ操作してください。

7.2.バッテリーの取り付け

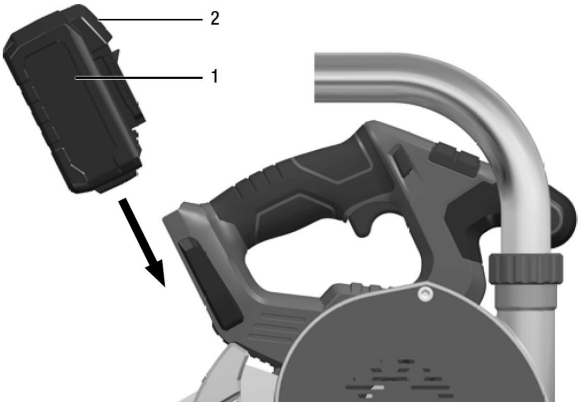

充電済み**バッテリー (1)** をカチッと所定の位置に収まるまで、FRÄSMASTER 18V に押し込みます。この作業では、**バッテリーのロック解除 (2)** を使用する必要はありません。

バッテリーの残量
ボタンを押すと、バッテリー状態表示の LED で残量を確認できます。

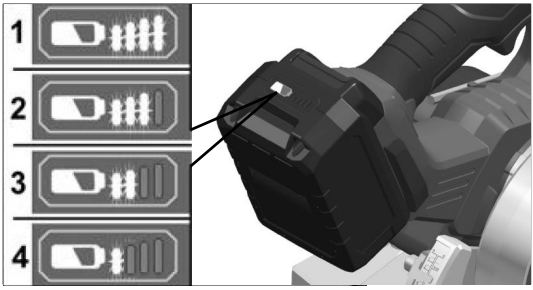

表示は 5 秒後に消えます。いずれかの LED が点滅する場合は、バッテリーを充電する必要があります。ボタンを押しても LED が点灯しない場合は、バッテリーに欠陥があるため交換してください。

7.3. 起動 - 切削作業 - 停止

怪我の危険.
切削範囲やカッターディスクに手で触れないでください。本装置は両手で持ってください。両手で自動溝切機を握ることで、カッターディスクの損傷を防げます。装置は、**カバープレート (21)** を取り付けた状態でのみ操作してください。回転するカッターディスクの前後のエリアを避けてください。

警告
粉塵の吹き出しによる**負傷の危険**。
- FRÄSMASTER 18V は、**排出パイプ (7)** と**集塵バッグ (3)** が取り付けられた状態でのみ操作してください。
- 保護メガネを着用してください。
- 切削くずの排出部には手を入れないでください。
- 安全上の理由から、メインスイッチ (5) はロックされないため、溝切加工の間は押し続ける必要があります。FRÄSMASTER 18V は、常に静止位置の状態でスイッチを入れてください。自動溝切機は、カバープレート (21) を取り付けた状態でのみ操作してください。

溝切加工を開始する前に、**ガイドローラー (9) およびガイド後輪 (20)** を接合の方向に正しく配置します。床に置かれた装置は、ずらさないでください。**ガイドローラー (9) およびガイド後輪 (20)** が表面を傷つけます。

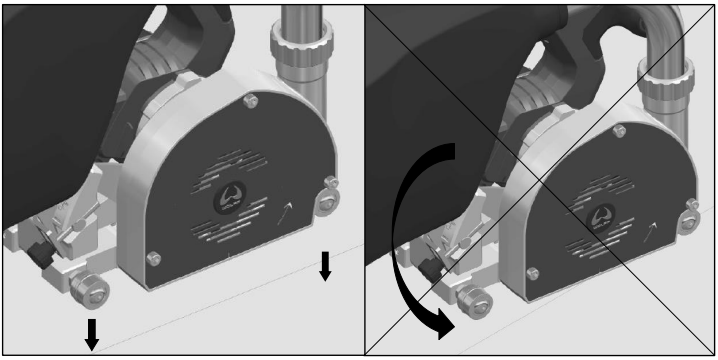

起動：

本装置の起動中は、装置は静止位置になければなりません。

1. **電源入防止ロック (6)** を左/右に押し、押したままにします。
2. **メインスイッチ (5)** を押し、押したままにします
3. **電源入防止ロック (6)** を離します
4. 装置を旋回させて押し込み溝切位置にします

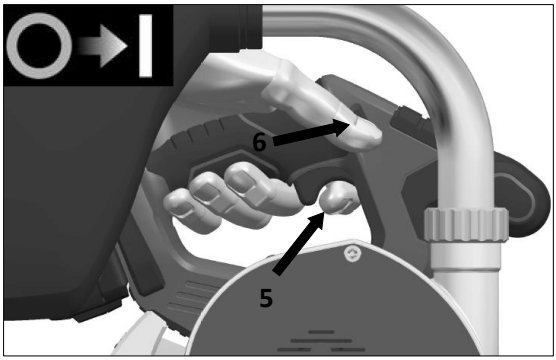

静止位置

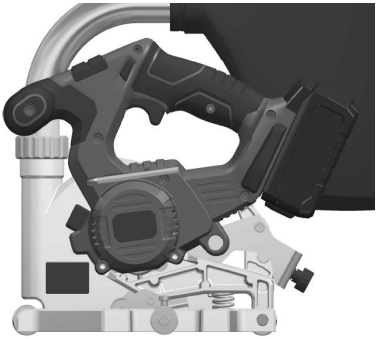

切削位置

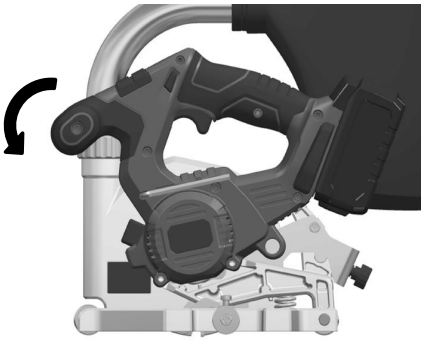

送り方向

切削作業：

注記
送りが多すぎると、装置の性能が低下し、切削品質が低下し、カッターディスクの寿命が短くなります。

警告
スイッチを切った後、カッターディスクは短時間作動し続けます。回転するカッターディスクが作業対象に接触すると、キックバックが発生する恐れがあります。

5. FRÄSMASTER 18V を、継ぎ目に沿ってまっすぐ前方に均等に送りながら動かします

FRÄSMASTER 18V は、**ハンドル (4)** を握り、もう一方の手でカッターディスクのハウジング部または**もう 1 つのグリップ (8)** を掴んで、両手で使用することをお勧めします。その際、**カバープレート (21)** のエアスロットが手で覆われていないことを確認してください。片手での操作が必要な場合は、**ハンドル (4)** を片手で掴み、FRÄSMASTER 18V を使用してください。もう一方の手が切削範囲にないことを確認してください。

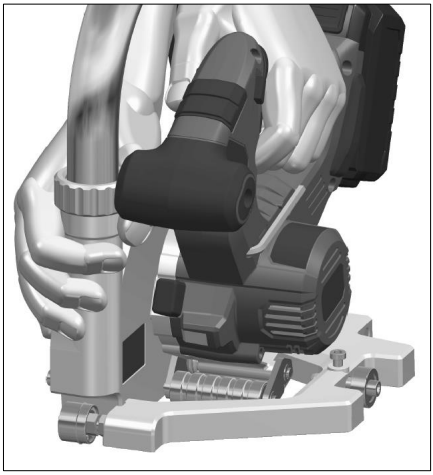

停止：

6. 継ぎ目の終わりに来たら、装置を**メインスイッチ (5)** を押したまま、上方の静止位置に戻します

7. **メインスイッチ (5)** を離します。**注意：**カッターディスクは短時間作動し続けます。

8. カッターディスクの回転が止まるまで、装置を床から持ち上げないでください。装置の切削範囲に手を伸ばさないようにしてください。

作業終了後：
FRÄSMASTER 18V と付属品をしっかりと清掃します

注記
装置に組み込まれた集塵は、溝切工程と接合工程の間の接合部の清掃に代わるものではありません。
作業場でのほこりの蓄積を避けてください。

7.4.集塵バッグ

集塵バッグ (3) にたまった削りかすは、定期的に捨ててください。これを行うには、**集塵バッグハンガー (24) を含む集塵バッグ (3)** を**排出パイプ (7)** から取り外します。**集塵バッグ (3)** を廃棄物入れコンテナの上で持ち、ファスナーを開きます。**集塵バッグ (3)** は軽く振って空にします。

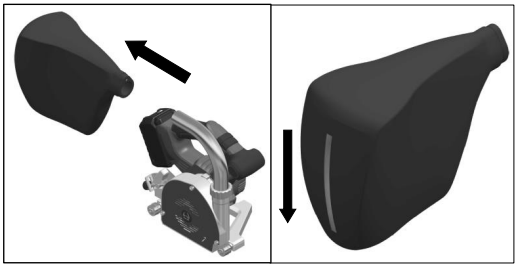

7.5.平行ガイド

平行ガイド (14) は、カッターディスクの中心から 150 mm の位置にあります。平行ガイドを使用して、既存の境界や他の固定の端に沿って接合部を溝切加工します。

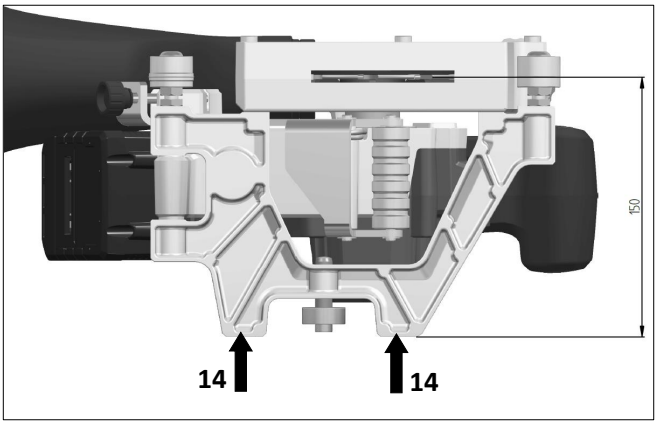

7.6.充電器とバッテリー

電動工具の一般的な安全上の注意 - 第1章の充電式工具の使用と取り扱いについて、1 [4] の章を確認してください。

充電器を雨や湿気に近づけないでください。充電器に水が入った場合、感電の危険性が高まります。
本充電器は屋内での使用にのみ適しています。

操作説明書を読む
(充電器とバッテリーに関する付属マニュアル内の特定注意事項)、ウェブサイトへのリンク：
http://webcatalog.wolff-tools.com

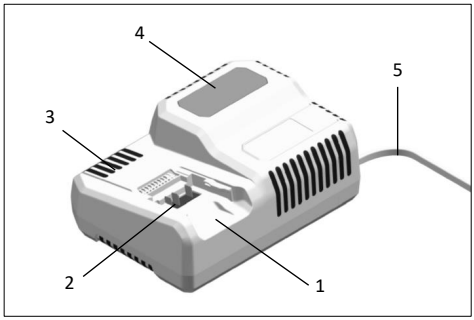

1. バッテリー用スロット
2. 接点
3. 換気用スロット
4. 作動状況を表示するディスプレイ
5. プラグ付き電源コード

18.0V 充電器は、次のタイプのリチウムイオンバッテリーを充電するためのものです：バッテリーパック 18.0V (5.0 Ah)

7.7.長いバッテリー寿命と保管の目安

警告
- 0℃未満または 50℃以上の温度でバッテリーを充電しないでください。
- 湿度や周囲温度が高い環境でバッテリーを充電しないでください。
- 充電中はバッテリーと充電器を覆わないでください。
- 充電が完了したら、充電器のプラグを抜きます。
- バッテリーは、乾燥したほこりのない環境でのみ保管してください。バッテリーを長期間使用しない場合は、バッテリーを部分的に充電し、涼しい場所で保管する必要があります。

バッテリーと充電器は、充電中に温度が上がります。問題はありません。
リチウムイオンバッテリーには、既知の「メモリー効果」はありません。それでも、バッテリーは充電前に完全に放電している必要があり、充電する際は常に完全に充電する必要があります。

7.8. 充電方法

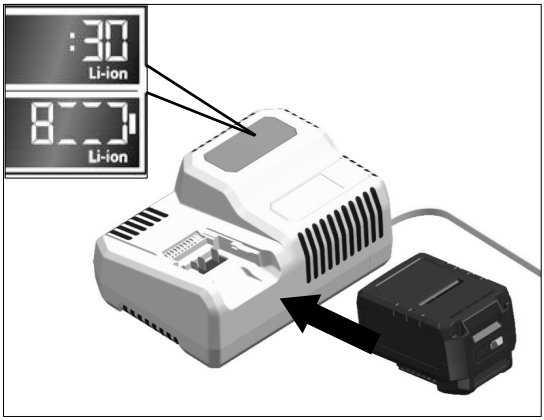

1. 充電器の電源プラグを差し込みます。ディスプレイのバックライトが **2 秒間**緑色に点灯してから、再び消灯します。**OK** と表示されます。

2. カチッと所定の位置に収まるまで、**バッテリー (1)** を充電器に完全に差し込みます。
   - ディスプレイには、(バッテリーが完全に充電されるまでの) 残りの充電時間と充電状態のグラフィック表示が交互に表示されます。
   - **バッテリー (1)** の充電率が 80%未満の場合、ディスプレイのバックライトがオレンジ色に点灯します。
   - バッテリーの充電が 80%以上になると、ディスプレイが緑色に点灯し、**OK** と表示されます。

3. ディスプレイに と表示されると、**バッテリー (1)** は完全に充電されています。しばらくすると、緑色のバックライトが消えます。

4. **バッテリー (1)** を充電器から取り外します。

5. 電源プラグを抜きます。

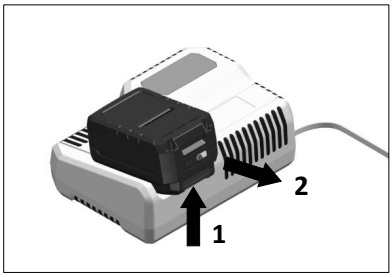

8. 付属品

FRÄSMASTER 18V には、超硬カッターディスクまたは PCD カッターディスクを装着できます。穴のあいた WOLFF 純正カッターディスクのみを使用してください。

カッターディスクの形状	注文番号	名称
	089658	PCD カッターディスク Ø130 x 3.5 歯の形状：円錐 歯数：6
	089625	超硬カッターディスク Ø130 x 2.8 歯の形状：放物線 歯数：12
	089623	超硬カッターディスク Ø130 x 3.5 歯の形状：放物線 歯数：12

9. 警告メッセージとエラーメッセージ

バッテリーの残量：
表示は 5 秒後に消えます。いずれかの LED が点滅する場合は、バッテリーを充電する必要があります。ボタンを押しても LED が点灯しない場合は、バッテリーに欠陥があるため交換してください。

注記
バッテリーを充電器に差し込んだ後にディスプレイが点滅する場合は、バッテリーまたは充電器にエラーがあります。

ディスプレイがゆっくり点滅し、バックライトがオレンジ色になる場合。
バッテリーの温度が高すぎる、または低すぎます。バッテリーが充電温度 (0℃～50℃) に達すると、充電が始まります。

ディスプレイが素早く点滅し、バックライトが赤になる場合。
バッテリーを充電器から取り外し、再度差し込んでください。表示が変わらなければ、バッテリーの不良です。バッテリーを交換するか、専門家に検査してもらいます。
このエラーメッセージが別のバッテリーでも表示される場合は、充電器に欠陥があります。専門家に充電器を検査してもらいます。

10. よくある質問、原因、対策

切削された溝が接合部の中央にない：

- カッターディスクのカッター厚 (2.6 mm) を確認してください。重要：WOLFF 純正カッターディスクのみを使用してください。
- ガイドローラーおよびガイド後輪の位置を確認します。

溝の深さが一定ではない：

- オペレーターが切削作業中に均一な圧力をかけることを確認してください。

カッターディスクの耐用年数が大幅に短かくなった：

- 床材に特性を持たせるため、カッターディスクの寿命に悪影響を及ぼす恐れのある添加剤が、床材メーカーによって添加されています。安全性を高めた床材の溝切加工には、PCD カッターディスクの使用をお勧めします。

装置が詰まることがあります：

- 切削深さの設定を確認してください。切削する溝が深すぎると、接着剤の残留物がハウジングと排出パイプに蓄積し、削りかすの詰まりにつながることがあります。
- 送りの圧を減らします。
- 特に切削作業中に、**カバープレート (21)** の空気取り入れスロットがふさがっていないかどうかを確認します。
- 装置の定期的な清掃とメンテナンスを実行してください。

カッターディスクが引っかかる：

- カッターディスクが詰まったり、作業が中断されたりした場合は、自動溝切機のスイッチを切り、カッターディスクが停止するまで装置を切削対象に留めておきます。カッターディスクが回っている間は、自動溝切機を対象から離さないでください。キックバックが発生する恐れがあります。カッターディスクの詰まりの原因を特定して解消します。既存の接合部で切削を続行する場合は、カッターディスクが接合部の中心にあることを確認してください。
- カッターディスクの取り付けが正しいことを確認してください (特に回転方向)。

装置のキックバック：

キックバックとは、カッターディスクが引っ掛かったり、詰まったり、位置がずれることによる突然の反応のことで、制御できなくなった切削機が持ち上げられ、作業対象からオペレーターに向かって動くことをいいます。

キックバックは、自動溝切機の不適切または不適切な使用の結果起こります。これは、以下に説明するように、適切な予防策を講じることによって防ぐことができます。

- 自動溝切機を両手で持ち、腕をキックバック力を吸収できる位置にします。常にカッターディスクの横に立ち、カッターディスクの延長線上に体が来ないようにしてください。
- 切れ味の悪い、または損傷したカッターディスクは使用しないでください。切れ味の悪い歯、または正しく位置合わせされていないカッターディスクでは、溝が狭いため、摩擦が増加し、カッターが詰まってキックバックが発生します。
- 起動手順が正しく実行されていることを必ず確認してください。
- カッターディスクの取り付けが正しいことを確認してください (特に回転方向)。
- 装置の定期的な清掃とメンテナンスを実行してください。

11. メンテナンス

警告

- 自動溝切機のメンテナンス作業の前に、**バッテリー (1)** を装置から取り外します。
- 鋭利な刃先による怪我の危険があります。したがって、必ず保護手袋を着用してください。

11.1. FRÄSMASTER 18V

- 水や液体洗剤は使用しないでください。
- スピンドルのあるハウジングの内部は、乾燥圧縮空気で定期的に掃除します。
- 装置の外側、特に調整用装置とすべてのローラーを清掃して、溝切の精度が損なわれないようにします
- 時々ジョイント部に機械油をスプレーします
- カバープレートの換気スロットを定期的に清掃します

11.2. カッターディスク

手入れ方法

- カッターディスクは、腐食を防ぐために湿気から保護する必要があります。
- 洗剤は皮膚や目を傷つけ、ツールを傷める恐れがあります。清掃時は、手と目の保護具を着用してください。
- 適切な洗剤のみを使用してください。洗剤メーカーの指示に従ってください。

使用目的

- FRÄSMASTER 18V 自動溝切機は、本体に記されている送りの方法と速度でのみ使用しなければなりません。

修理/研磨

操作説明書を読む
(カッターディスクに関する付属マニュアル内の特定注意事項)、ウェブサイトへのリンク：
http://webcatalog.wolff-tools.com

11.3. 充電器とバッテリー

警告
充電器のメンテナンス作業を行う前には、電源プラグを抜いてください。
水や液体洗剤は使用しないでください。

- ハウジングの汚れやほこりを乾いた布で取り除きます。

操作説明書を読む
(充電器とバッテリーに関する付属マニュアル内の特定注意事項)、ウェブサイトへのリンク：
http://webcatalog.wolff-tools.com

12. サービスと修理

修理を行うときは、ご自分でなさらずに、必ず **WOLFF 認定サービスセンター**にご用命ください。正規**サービス代理店では 、**専門作業員が交換用部品リストに基づく純正部品を使用し、信頼のおける修理を行います。交換用部品はインターネット上の *http://webcatalog.wolff-tools.com* でご覧いただけます。

注記

- 保証期間中は、エンジンハウジングのネジを緩めないでください。これを守らない場合は、メーカーの保証義務が無効になります。
- バッテリーを輸送するときは、正しい記載 (危険物) を確認する必要があります。

13. 適合宣言

(EC 機械指令 2006/42; 附属書 II B に基づく)
Uzin Utz Tools GmbH & Co.KG, Ungerhalde 1, D-74360 Ilsfeld は、本装置

製品表示：	丸のこ
型式：	FRÄSMASTER 18V

が、販売品として出荷されている仕様が EU 指令に適合していることを認定します。

指令：	2006/42/EG、2014/30/EU、2011/65/EU
整合規格：	EN ISO 12100、EN 62841-1、EN 62841-2-5、EN 55014-1、EN 61000-3-2

文書管理責任者：Dieter Hammel (ディーター・ハンメル)、商品適合マネージャー
Ilsfeld、2020 年 3 月 31 日

Dieter Hammel

14. 廃棄について

使用済みコンポーネントは、通常の家庭ごみと一緒に廃棄してはなりません。

使用済みコンポーネントは、公式の収集方法で、販売店、または WOLFF 販売店を通じてのみ廃棄してください。

警告

バッテリーや電池は、家庭ごみ、火、または水の中に捨てないでください。使用済みのバッテリーは開けないでください。
欠陥またはハウジングの損傷したバッテリーは発送しないでください。

EU 諸国においては、
指令 2006/66/EG に従い、不良または使用済みのバッテリーはリサイクルしなければなりません。

注記

廃棄方法については、専門の販売店にお問い合わせください。

15. 保証

新品のWolff製機器の保証期間は、強制力を有する法的規制で特に要求されていない限り、お客様への引き渡し/配達から1年間です。

保証請求を行う際には、基本的に
領収書または購入証明書も提出する必要があります。

保証期間中のすべての修理は、当社の認定 Wolff 修理サービス店が実施する必要があります。お客様自身による修理および/または不適切な修理が行われた場合は、通常、保証請求の対象外となります。これは、不適切な操作や使用にも適用されます。

Wolff 製機器の交換用部品、付属品、その他の変更

Wolff 製機器は、お客様に高度な安全性と信頼性を提供します。これを維持するために、納品時の Wolff 製機器の工場出荷時の状態は、次の規則を遵守せずに変更することは避けてください。これらの規則は、部品の交換、付属品の装備、およびその他の技術的変更に適用されます。

- Wolff 製機器での作業は、適切な訓練を受けた熟練した担当者および必要な作業機器を備えた専門の修理サービス店でのみ実行できます。このような作業には、Wolf 認定の修理サービス店をお勧めします。

- 部品の交換、付属品の装着、およびその他の技術的変更を行う予定がある場合は、作業を開始する前に、Wolff 認定修理サービス店または製造元である当社から常にアドバイスを受ける必要があります。

- 安全性試験に合格した純正の Wolff 交換部品と、メーカーとして当社が承認した純正 Wolff 付属品のみを使用することを強くお勧めします。

- これらの交換用部品および付属品は、Wolf 認定修理サービス店から入手できます。Wolff 修理サービス店では、専門知識を持ったスタッフによる組み立ても承っております。純正の Wolff 交換用部品と Wolff 純正付属品は、特に Wolff 製機器の安全性と適合性に関する試験に合格しています。
  Wolf 純正の交換用部品および付属品以外の製品に関しては、安全性と適合性を適切に評価することができないため、責任は負いかねます。

- 運用上の安全を維持し、いずれの技術的な変更が発生した場合の損害を回避するために、いかなる場合においても、当社の技術ガイドラインを遵守する必要があります。Wolff 製機器について他にご不明な点がございましたら、いつでもお気軽にご相談ください。

不適切な作業の結果、または上記の規則に違反した結果として生じた損害については、当社は一切の責任を負いかねますのでご了承ください。

祝贺您购买了 FRÄSMASTER 18V。
您选择了 一流的开槽机。
FRÄSMASTER 18V 是根据塑料加工行业的当前知识水平研发和生产的。它采用高品质的材料制造而成。

保留所有的安全须知及说明。

FRÄSMASTER 18V
开槽机

如想要了解有关 **FRÄSMASTER 18V** 的更多信息以及充电器、电池和铣刀片相关手册中的具体说明，请访问 www.wolff-tools.com。

1. 电动工具的一般安全说明

警告 请阅读本电动工具随附的所有安全须知、说明、插图以及技术数据。不遵守以下说明可能导致电击、火灾和/或严重伤害。**保留所有的安全须知及说明，以备将来参阅。**安全须知中使用的“电动工具”一词是指市电驱动的电动工具（带电源线）或电池驱动的电动工具（无电源线）。

1. 工作场地的安全

a. **保持工作场地清洁和明亮。**混乱和黑暗的场地会引发事故。

b. **请勿在有爆炸危险的环境中操作电动工具，例如有可燃液体、气体或粉尘的环境。**电动工具产生的火花可能引燃粉尘和气体。

c. **使用电动工具时,让儿童和其他无关人员远离。**注意力不集中会使您对电动工具失去控制。

2. 电气安全

a. **电动工具的插头必须与插座相配。绝不能以任何方式改装插头。需接地的电动工具不能使用任何转换插头。**未经改装的插头和相配的插座将减少触电危险。

b. **避免人体接触接地表面，如管道、暖气、炉灶和冰箱。**如果您的身体接地，将会增加触电危险。

c. **不得将电动工具暴露在雨中或潮湿环境中。**电动工具进水会增加触电危险。

d. **不得将电源线挪做他用，如提动、挂起电动工具或将插头从插座拔出。将电源线远离热源、油渍、尖锐边缘或运动部件。**损坏或缠绕的电源线会增加触电危险。

e. **当您在户外使用电动工具时，请使用允许在室外使用的延长电源线。**使用适合室外使用的延长电源线可减少触电危险。

f. **如果在潮湿环境下操作电动工具是不可避免的，应使用漏电断路器。**使用漏电断路器可减少触电危险。

3. 人身安全

a. **保持警觉，当操作电动工具时关注所从事的操作并保持清醒。当你感到疲倦或在有药物酒精或治疗反应时，不要操作电动工具。**在操作电动工具时瞬间的疏忽会导致严重人身伤害。

b. **使用个人防护装置，并始终佩戴护目镜。**按照电动工具的类型和使用情况使用个人防护装置，如防尘面罩、防滑安全鞋、安全帽或听力防护等装置，可降低受伤危险。

c. **避免意外起动。确保电动工具在连接电源和/或电池盒、拿起或搬运之前处于关断位置。**当移动或搬运电动工具时，如果将手指放在开关上，或者将电动工具插上电源，可能会引起事故。

d. **在接通电动工具之前，拿掉所有调节钥匙或扳手。**遗留在电动工具旋转零件上的工具或扳手可能会导致人身伤害。

e. **注意保持正常姿势。时刻注意立足点和身体平衡。**这样可保证您在发生意外时能够更好地控制电动工具。

f. **着装适当。不要穿宽松衣服或佩戴饰品。将头发和衣服远离运动部件。**宽松的衣服、佩饰或长发可能会卷入运动部件中。

g. **如果提供了吸尘和集尘设备，则确保将其正确连接且使用得当。**使用吸尘装置可减少尘屑引起的危险。

h. **不要因为频繁使用电动工具而产生的熟悉感而掉以轻心，忽视电动工具的安全准则。**某个粗心的动作可能在瞬间造成严重伤害。

4. 电动工具的使用和注意事项

a. **请勿使电动工具过载。根据用途使用适当的电动工具。**选用合适的电动工具会让您工作更有效、更安全。

b. **不要使用开关损坏的电动工具。**不能再打开或关闭的电动工具都是危险的并且必须进行修理。

c. **在调节设备、更换配件或贮存电动工具之前，请将插头从插座拔出和/或取出可拆卸的电池。**该预防措施可防止电动工具意外起动。

d. **将闲置不用的电动工具贮存在儿童所及范围之外。请不要让不熟悉电动工具或未阅读本说明的人员操作电动工具。**未经培训的人员使用电动工具是非常危险的。

e. **请小心保养电动工具及配件。检查运动部件是否功能完好或卡住、零件是否破损以及其它影响电动工具正常运行的状况。使用电动工具之前，请先维修损坏的零件。**许多事故都是由于电动工具维护不良引发的。

f. **保持切削刀具锋利和清洁。**保养良好的有锋利切削刃的刀具不易卡住而且容易控制。

g. **按照本说明书使用电动工具、附件和插入工具等。使用过程中应考虑作业条件和进行的作业。**将电动工具用于预期用途以外的应用可能会导致危险。

h. **保持手柄和握持表面干燥、清洁，不得沾有油脂。**在意外情况下，湿滑的手柄和握持表面不能保证操作安全和对电动工具的控制。

5. 电池式工具的使用和注意事项

a. **请仅使用生产商指定的充电器给电池充电。**使用适合特定类型电池的充电器给其它电池充电可能会引起火灾。

b. **请在电动工具中只使用专门指定的电池。**使用其它电池可能引起伤害和火灾危险。

c. **请将不使用的电池远离办公夹、硬币、钥匙、钉子、螺栓或其它可能引起短路的小金属物件。**电极之间短路可能引起灼伤甚至火灾。

d. **若使用不当，液体可能会从电池中流出。请避免接触这些液体。一旦接触，请立即用水冲洗。如果液体进入眼睛，请立即就医。**流出的液体可能引起皮肤刺激或灼伤。

e. **不要使用损坏或改装过的电池。**损坏或改装过的电池可能呈现无法预测的结果，并导致着火、爆炸或伤害。

f. **不要将电池暴露于火或高温中。**电池暴露于火或高于 50 ° C 的高温中可能会爆炸。

g. **遵循所有充电说明，切勿在操作说明书中指定的温度范围之外给电池或电池式工具充电。**不正确或在指定的温度范围外充电可能会损坏电池和增加着火的风险。

6. 服务

a. **将电动工具交由专业维修人员使用原装备件进行修理。**这样可确保所维修的电动工具的安全性。

b. **切勿维修损坏的电池。**电池只能由生产商或其授权的维修服务中心保养。

2. 应用

2.1. 合规使用

FRÄSMASTER 18V 是专门针对建筑内部的专业地板应用而设计的。

在弹性地板覆盖物（塑料和自然覆盖物）上开槽，铺装形式为：
- 卷/板条
- 厚木板/薄板

仅限使用 Wolff 原装备件及附件，否则不得提出任何保修或质保要求。

2.2. 违规使用

任何其它用途或超出范围的使用均被视为违规使用。

切勿将 FRÄSMASTER 18V
- 用于在其它材料上开槽，如金属、石材等
- 用于切割/分离材料
- 与除指定铣刀片以外的其它刀具一起使用。

3. 技术数据

		FRÄSMASTER 18V
锂离子电池容量	Ah	5.0
电池电压	V	18.0
充电时间（电池）	min	最大 45
空载转速	转/分钟	5000
铣刀片安装孔	mm	20
铣刀片直径	mm	130
主刀片厚度	mm	2.6
铣削深度	mm	0 - 6，无级
声压级	L_{pA} (dB)	81.3 (K = 3 dB)
声功率级	L_{WA} (dB)	92.3 (K = 3 dB)
振动能级	A_h (m/s^2)	<2.5 (K = 1.5m/s^2)
重量	kg	5.5（包括电池）
	lbs	12.2
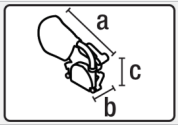	a) mm / inch	445 / 17.5
	b) mm / inch	212 / 8.4
	c) mm / inch	336 / 13.2
		CE

保留技术更改的权利。

噪声和振动值是根据 EN 62841 测定的。给定的测量值适用于新设备。在日常使用中，噪声和振动值会根据电动工具的使用方式（尤其是正在加工的工件类型）而发生变化。

提示
本说明书中给定的振动能级是根据 EN 62841 中的标准测量方法测定的，并且可用于比较电动工具。它适用于人体暴露于振动的初步评价。给定的振动能级代表电动工具的主要应用。但是，如果将电动工具用于其它应用、使用不同的配件或维护不足，则振动能级可能会有所不同。这将大大增加整个工作期间的振动暴露水平。为了准确地评估振动暴露水平，还应考虑设备已关断或者正在运行但未使用的时间。这将大大降低减少整个工作期间的振动暴露水平。制定附加的安全措施，以保护操作员不受振动的影响，例如：保养电动工具及配件、保持双手温暖以及组织工作流程。

4. 搬运

注意遵守所在国适用的关于吊运重物的规定。
您购买的 FRÄSMASTER 18V 包含运输箱在内的总重为 9.2 kg（含电池 5.5 kg）。

搬运开槽机时，只能使用包括在供货范围内的运输箱（见供货范围 5.2 [9]）以及装在运输箱上的把手。

用吊车搬运时，切勿使用设备或运输箱上的**手柄 (4)**。

小心
始终确保开槽机已关断以便运输。请勿操作**主开关 (5)**。

必须始终将备用电池电极朝下存放在运输箱中。通常，不使用的电池应存放在运输箱中。**请将不使用的电池远离办公夹、硬币、钥匙、钉子、螺栓或其它可能引起短路的小金属物件。**电极之间短路可能引起灼伤甚至火灾。请勿发送/运输损坏的电池。

必须选择合适的包装方式进行运输。可能有损坏切削刀的危险。

小心
受伤危险 从运输箱中取出设备时，切勿操作主开关。此外，请勿将手伸入铣削区域以及在卸下设备时触摸铣刀片以及**导向轮 (9) / 随动轮 (20)** 的刀刃。

使用**手柄 (4)** 将开槽机手动提起。如要将开槽机存放在运输箱中，必须先拆下**集尘袋 (3)**。

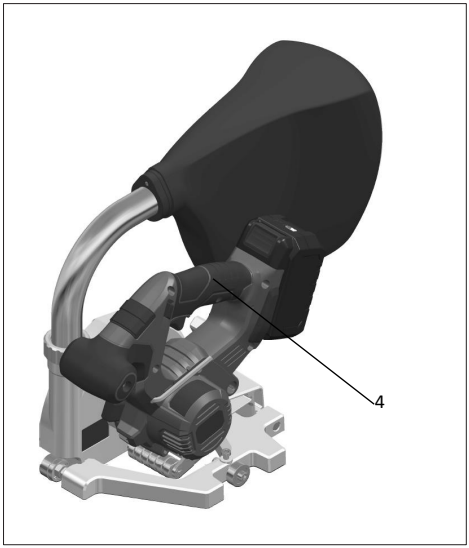

5. 您的 FRÄSMASTER 18V

5.1.铭牌和标识

型号标识和序列号标识均标记在您选用的设备**铭牌 (10)** 上。
请将这些数据抄到操作说明书中。如果您对我们的代表机构或授权的 Wolff 服务中心有任何疑问，请始终参考此信息。

型号：.....

序列号：.....

例如：

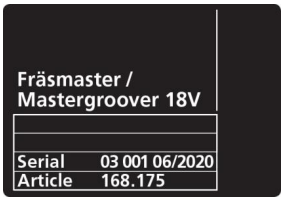

5.2.供货范围

	Baretool	套件
Fräsmaster 18V	1x	1x
运输箱	1x	1x
排尘管	1x	1x
集尘袋	1x	1x
硬质合金铣刀片 Ø130x3.5	1x	1x
规格为 5 的内六角扳手	1x	1x
原厂操作说明书	1x	1x
原厂操作说明书翻译件	1x	1x
电池		1x
充电器		1x

5.3.设备部件一览图

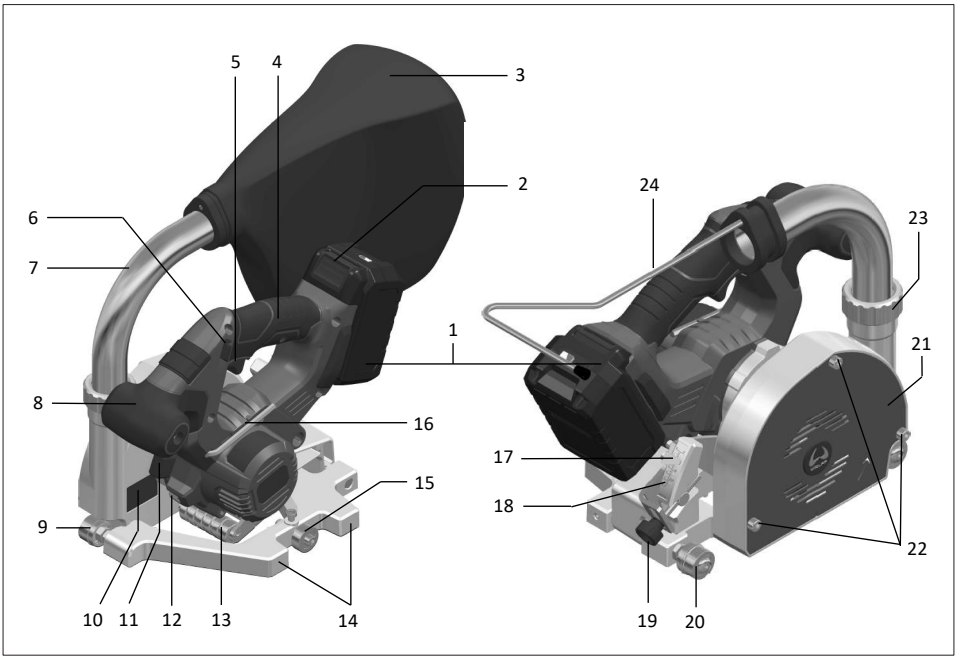

1. 电池
2. 电池解锁扣
3. 集尘袋
4. 手柄
5. 主开关
6. 主开关保险锁
7. 排尘管
8. 附加手柄
9. 导向轮
10. 标有型号标识和序列号标识的铭牌
11. 主轴锁定键（用于更换铣刀片）
12. 照明装置
13. 感测辊
14. 平行止挡
15. 滚轮
16. 规格为 5 的内六角扳手
17. 指针（铣削深度）
18. 刻度（铣削深度）
19. 调节螺栓（铣削深度）
20. 随动轮
21. 护板
22. 护板螺栓（用于更换铣刀片）
23. 连接螺母
24. 集尘袋悬架

6. FRÄSMASTER 18V 的设置

警告

- 在开槽机上进行任何设置工作之前，请先将**电池 (1)** 从设备上卸下。
- 锋利的刀刃可能会造成受伤危险。因此，务必佩戴防护手套。

6.1. 铣削深度的设置

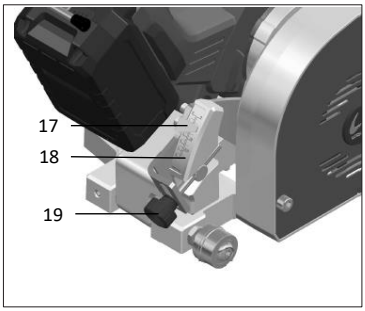

指针 (17) 上的平直上边缘指示**刻度 (18)** 上的铣削深度。使用**调节螺栓 (19) 可以设置铣削深度。**可考虑将覆盖层厚度的三分之二以及最大一半线径视为标准值。但是，必须始终遵守制造商的说明。通过铣削测试检查铣削深度。

6.2. 导向轮和随动轮的设置

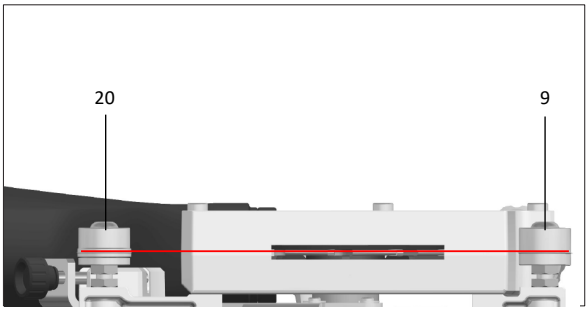

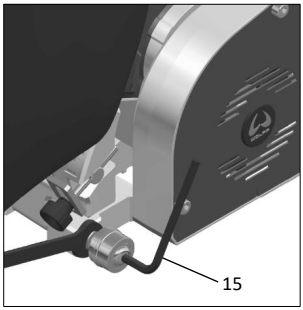

将**导向轮 (9)** 和**随动轮 (20)** 与铣刀片中心对准。如要调整滚轮的位置，用开口扳手松开底板上的窄六角螺母。用开口扳手松开窄六角螺母后，可使用**规格为 5 的内六角扳手 (15)** 将滚轮完全拆下，以便进行更换。

6.3. 针对粒结覆盖层的滚轮设置

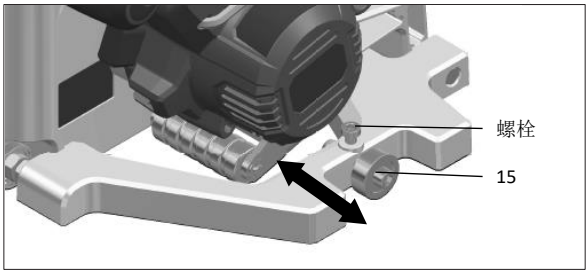

对于粒结覆盖层，根据需要移动**滚轮 (15)**。为此，用**规格为 5 的六角扳手 (16)** 松开螺栓，并将**滚轮 (15)** 移至所需位置。然后，重新拧紧螺栓。

6.4. 排尘管

警告
甩出的颗粒有造成**受伤的危险**。

- FRÄSMASTER 18V 仅允许在已安装**排尘管 (7)** 及**集尘袋 (3)** 的情况下运行。
- 佩戴护目镜。
- 切勿将手伸入排屑装置。

在安装过程中，**排尘管 (7)** 可任意角度安装。确保**连接螺母 (23)** 正确拧紧。

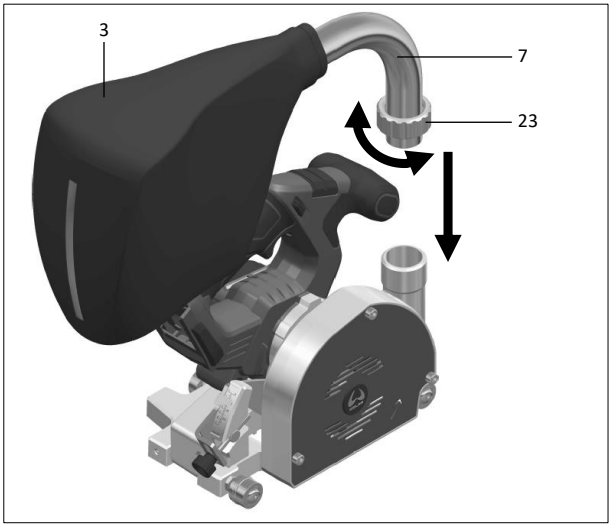

6.5. 更换铣刀片

警告
使用个人防护装置（例如防护手套）可降低受伤风险。
注意
仅允许使用 Wolff 原装铣刀片（这些铣刀片列在附件 8 [20] 一章中）。

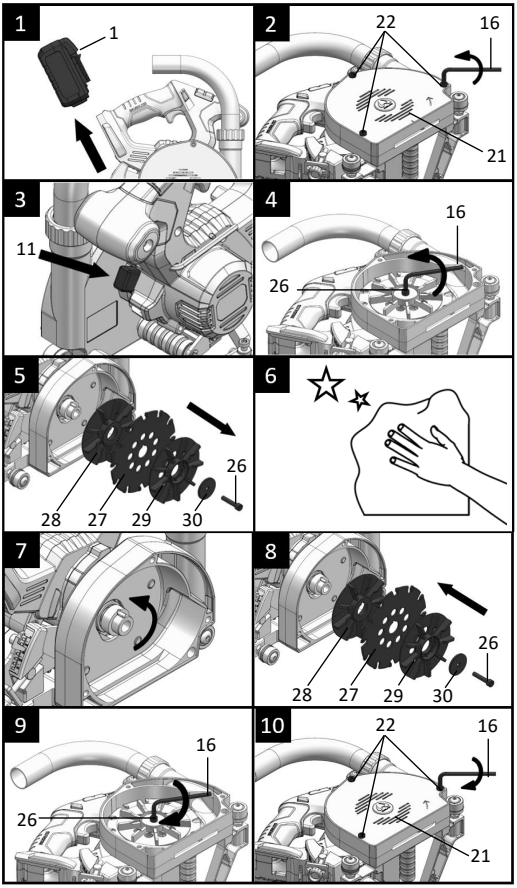

1. **取出电池 (1)！**
2. 使用**规格为 5 的内六角扳手 (16)** 松开**护板 (21)**上的**三个螺栓 (22)**。切勿将螺栓穿过护板。将护板及松开的螺栓一起从设备上取下。
3. 如要锁定铣刀片，按下**主轴锁定键 (11)**。
4. 用**规格为 5 的内六角扳手 (16)** 松开铣刀片中心**螺栓 (26)**。
5. 拆卸**铣刀片 (27)**。
6. 清洁设备上的轮毂、要使用的**铣刀片 (27)** 和风扇叶轮。夹紧面上必须无污物、油脂、油和水。

警告
- 装入机床之前，必须检查刀刃、刀具主体和夹紧装置是否损坏和有裂纹。
- 损坏的刀具必须由专业人员进行检查。
- 切勿使用主体有裂纹的刀具。此类刀具不允许维修。

7. 锯齿切割方向（**铣刀片 (27)** 上的箭头方向）和**护板 (21)** 上的旋转方向箭头必须一致。
8. 按所示顺序插入并安装**铣刀片 (27)** 和**两个不同的风扇叶轮 (28, 29)**。**已打孔的风扇叶轮 (29)** 始终安装在外面。此外，还必须重新装上**弹簧垫圈 (30)**。**切勿使用损坏的或不正确的弹簧垫圈 (30) 或螺栓 (26)。**铣刀片的垫圈和螺栓是专门为您的开槽机而设计的，可实现最佳性能和操作安全性。
9. 将螺栓用**规格为 5 的六角扳手 (16)** 拧紧。
10. 必须再次装上**护板 (21)**，并将**三个螺栓 (22)** 用**规格为 5 的六角扳手 (16)** 拧紧。

7. FRÄSMASTER 18V 的调试

7.1.工作环境和安全

- **在每次使用前，请检查防护罩是否功能完好。如果松开手柄时铣刀片没有自动缩回到防护罩中，则不得使用开槽机。**切勿绕过安全机制。如果开槽机掉落在地板上，请检查防护罩的功能。
- **检查防护罩弹簧的状态和功能。如果防护罩和弹簧不能正常工作，则在使用前对开槽机进行维修。**损坏的零件、粘性沉积物或堆积的碎屑会导致防护罩工作延迟。
- **如果防护罩未遮盖住铣刀片，则不得将开槽机放在工作台或地板上。**无遮蔽的正在延时运转的铣刀片会将开槽机沿着与切割方向相反的方向移动并铣削挡在前面的物体。注意遵守铣刀片的延时运转时间。
- **在进行配件可能会碰到隐藏的电源线或单独的连接电缆的作业时，抓住电动工具上的绝缘握持面。**接触带电的电线可能会使电动工具的金属部件带电，从而导致触电。
- **本设备在运行期间必须一直要有人看管。**铣刀片可能会卷入物体并甩出。
- **使用电动工具时,让儿童和其他无关人员远离。**注意力不集中会使您对电动工具失去控制。
- FRÄSMASTER 18V 的环境温度为 **-10 至 50° C。**本设备仅允许在此环境温度内运行。

7.2.插入电池

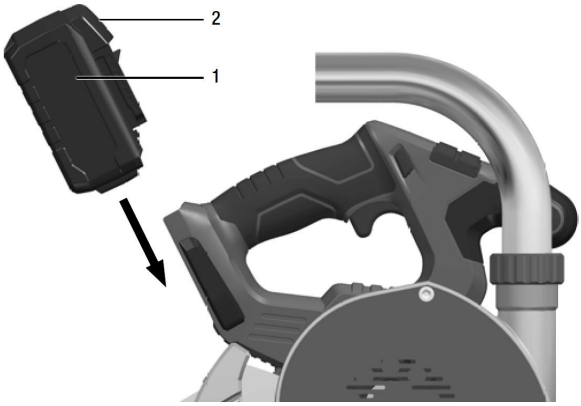

按照图示将充好电的**电池 (1)** 推入 FRÄSMASTER 18V，直到其卡入到位。在该过程中无需操作**电池解锁扣 (2)**。

电池的充电状态
通过按下按钮，可以根据电池状态显示屏上的 LED 来检查充电状态。

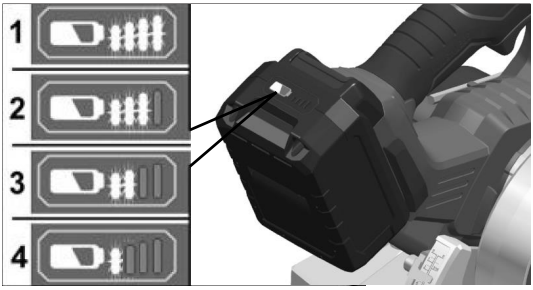

五秒钟后显示屏熄灭。若其中有一个 LED 闪烁，则必须为电池充电。如果按下按键后 LED 未亮起，则表明电池故障，必须更换。

7.3. 开机 – 铣削过程 – 关机

受伤危险
请勿将手伸入铣削区域和铣刀片。双手握住设备。如果用双手握住设备，则不会被铣刀片弄伤。设备仅允许在已安装**护板 (21)** 的情况下运行。避开正在转动的铣刀片的前后区域。

警告
甩出的颗粒有造成**受伤的危险**。
- FRÄSMASTER 18V 仅允许在已安装**排尘管 (7)** 及**集尘袋 (3)** 的情况下运行。
- 佩戴眼部防护用品。
- 切勿将手伸入排屑装置。
- 出于安全原因，主开关 (5) 不会锁定且必须在铣削过程中保持按住状态。只有在校准后，才可将 FRÄSMASTER 18V 在静止位置上接通。开槽机仅允许在已安装护板 (21) 的情况下运行。

开始铣削之前，将**导向轮 (9) 和随动轮 (20)** 沿沟槽方向正确定位。不得移动立在地面上的设备，否则**导向轮 (9) 和随动轮 (20)** 会划伤表面。

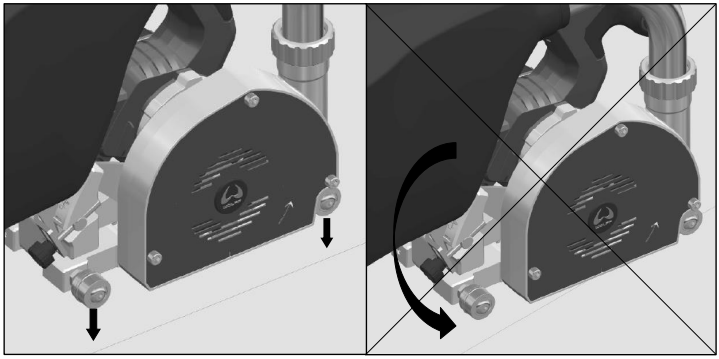

开机：

设备在开机过程中必须处于静止位置。

1. 向左/向右按**开关锁 (6)** 并按住。
2. 按下**主开关 (5)** 并按住。
3. 松开**开关锁 (6)**。
4. 将设备摆入并置于铣削位置。

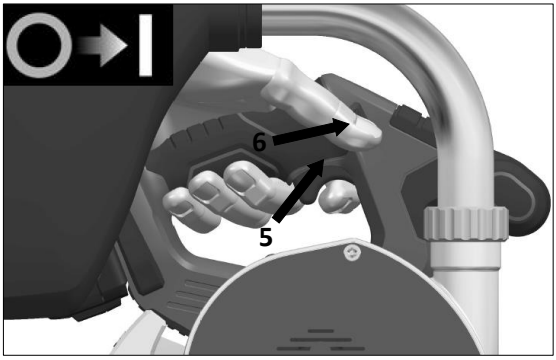

静止位置

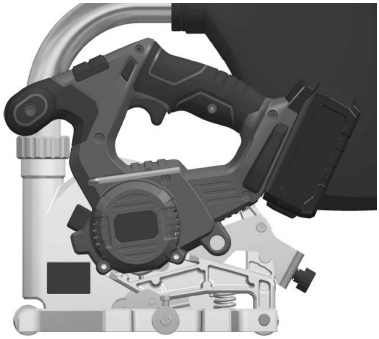

铣削位置

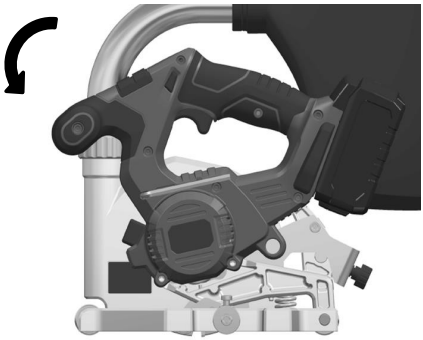

进给方向：

铣削过程：

提示
进给过度会降低设备性能、降低切割质量并缩短铣刀片的使用寿命。

警告
设备关断后，铣刀片仍会继续转动一小段时间。如果转动的铣刀片接触到工件，则会发生反冲。

5. 将 FRÄSMASTER 18V 以恒定的速度沿着接缝笔直向前移动。

建议通过用双手握住**手柄 (4)** 以及用其中一只手握住铣刀片罩盖或**附加手柄 (8)** 来引导 FRÄSMASTER 18V。注意不要用手盖住**护板 (21)** 上的气槽。如果需要单手引导，则用一只手握住 FRÄSMASTER 18V 的**手柄 (4)**。注意不要将另一只手伸入铣削区域。

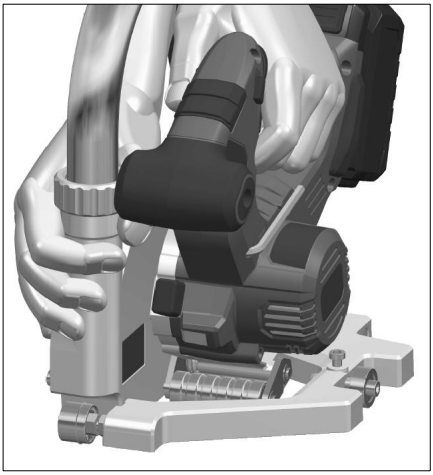

关机：

6. 通过**按住主开关 (5)** 将设备在沟槽末端摆出到静止位置。

7. 松开**主开关 (5)**。**注意：**铣刀片仍会继续运转一小段时间。

8. 之后才可以将设备从地面上抬起。注意不要将手伸入设备的铣削区域。

工作结束后：
彻底清洁 FRÄSMASTER 18V 及附件。

提示
设备中集成的吸尘装置不能取代在铣削和焊接过程之间的沟槽清洁步骤。
避免工作场所积尘。

7.4. 集尘袋

定期清空**集尘袋 (3)**。为此，将**集尘袋 (3) 及集尘袋悬架 (24)** 从**排尘管 (7) 上拆下**。将**集尘袋 (3)** 放在处理容器上方，打开拉链。轻轻摇晃**集尘袋 (3)**，将其清空。

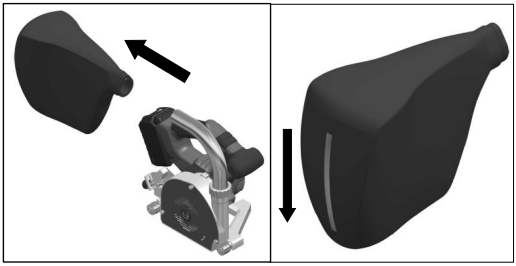

7.5. 平行止挡

平行止挡 (14) 距离铣刀片中心 150 mm。使用平行止挡沿现有和/或其它固定边缘开槽。

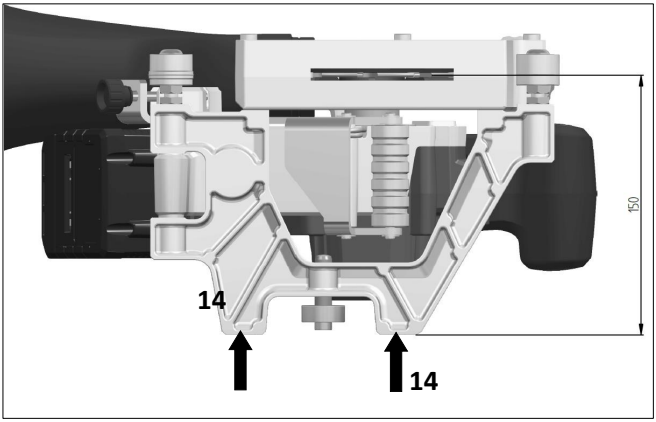

7.6. 充电器和电池

注意第 1 章 [4] 中的**电动工具的一般安全说明 – 电池式工具的使用和注意事项**。

充电器必须远离雨水或湿气。充电器进水会增加触电危险。
本设备仅适合在室内使用。

阅读操作指南
（充电器和电池相关手册中的具体说明），链接到网站：*http://webcatalog.wolff-tools.com*

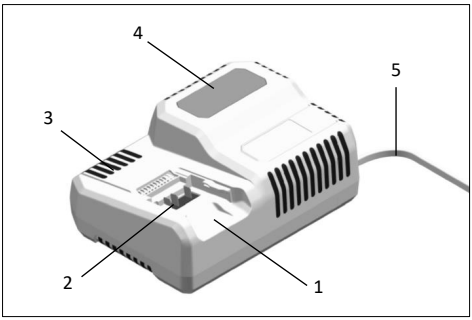

1. 电池插槽
2. 触点
3. 通风槽
4. 用于显示运行状态的显示屏
5. 电源线及插头

充电器 18.0V 是为以下类型的锂离子电池充电而设计的：电池组 18.0V (5.0 Ah)

7.7. 有关电池长寿命和长期贮存的说明

警告

- 切勿在低于 0° C 或高于 50° C 的温度下为电池充电。
- 不得在湿度高或温度高的环境下为电池充电。
- 充电期间请勿遮盖电池和充电器。
- 充电完成后，拔下充电器的插头。
- 电池必须存放在干燥且防尘的环境中。如果长时间不使用电池, 则必须为电池充一部分电，然后将其存放在阴凉的地方。

电池和充电器在充电过程中会发热。这属于正常现象。
锂离子电池没有众所周知的“记忆效应”。尽管如此，在充电之前仍应将电池完全放电，然后进行一次完整的充电。

7.8. 充电过程

1. 插上充电器的电源插头。显示屏的背光灯亮起绿光并持续**两秒钟**，之后再次熄灭。显示 **OK**。

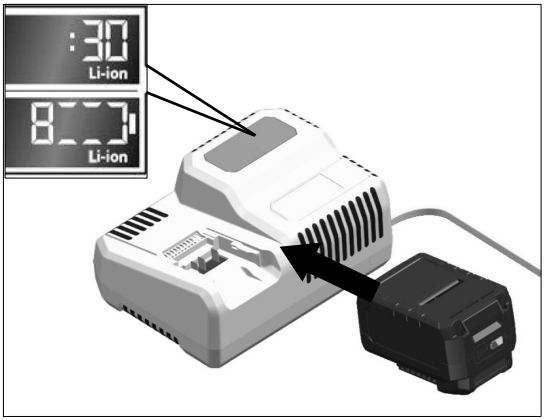

2. 将**电池 (1)** 整个插入充电器，直至其卡入到位。
   - 显示屏上交替显示充电过程的剩余时间（直到电池充满电为止）和充电状态的图示。
   - 当**电池 (1)** 的电量不足 80 % 时，显示屏的背光灯会亮起橙色光。
   - 当电池的电量超过 80 % 时，显示屏亮起绿光并显示 **OK**。

3. 若显示

，则表示**电池 (1)** 已充满电。 不久后，绿色背光灯将熄灭。

4. 将**电池 (1)** 从充电器中取出。

5. 拔下电源插头。

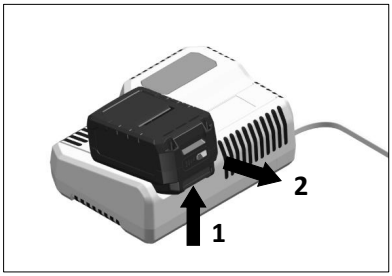

8. 附件

FRÄSMASTER 18V 可以配备硬质合金或 PCD 铣刀片。仅允许使用已打孔的 WOLFF 原装铣刀片。

铣刀片几何形状	订货号	名称
	089658	PCD 铣刀片 Ø130x3.5 齿形：圆锥形 齿数：6
	089625	硬质合金铣刀片 Ø130x2.8 齿形：抛物线形 齿数：12
	089623	硬质合金铣刀片 Ø130x3.5 齿形：抛物线形 齿数：12

9. 警告和故障信息

电池的充电状态：

五秒钟后显示屏熄灭。若其中有一个 LED 闪烁，则必须为电池充电。如果按下按键后 LED 未亮起，则表明电池故障，必须更换。

提示

将电池插入充电器后，如果显示屏闪烁，则说明电池或充电器有问题。

显示屏缓慢闪烁，背光灯亮橙色。
电池过热或过冷。当电池达到充电温度 (0 ° C – 50 ° C) 时，充电过程开始。

显示屏快速闪烁，背光灯亮红色。
将电池从充电器中取出，然后重新插入。若仍出现相同显示，则表明电池故障。更换电池或交由专业维修中心进行检查。
若装入其它电池后也出现此故障信息，则表明充电器故障。将充电器交由专业维修中心进行检查。

10. 常见问题、原因及措施

铣槽未与对接缝的中心对准：

- 检查铣刀片的主刀片厚度 (2.6 mm)。重要提示：仅允许使用 Wolff 原装铣刀片。
- 检查导向轮和随动轮是否对齐。

开槽深度变化：

- 确保在铣削过程中操作员施加均匀的压紧力。

铣刀片的使用寿命大大缩短：

- 为了影响土壤特性，覆盖层制造商加入了添加剂，这些添加剂会对铣刀片的使用寿命产生负面影响。建议使用 PCD 铣刀片铣削安全覆盖物。

设备受阻：

- 检查铣削深度的设置。如果铣削深度过深，则残留的粘合剂会积聚在壳体和排尘管上，从而导致堵塞。
- 降低进给。
- 检查**护板 (21)** 上的进气口是否无遮挡，尤其是在铣削过程中。
- 定期清洁和保养设备。

铣刀片卡住：

- 当铣刀片卡住或您中断工作时，关闭开槽机并使设备在材料中保持不动，直到铣刀片停止转动。切勿在铣刀片正在转动时将开槽机从工件中拉出，否则会发生反冲。查明铣刀片卡住的原因并排除故障。如果继续铣削现有沟槽，则确保铣刀片在沟槽中对中。
- 检查铣刀片的安装是否正确（特别是旋转方向）。

设备反冲：

反冲是由于铣刀片被钩住、卡住或未对准而引起的突然反应，这会导致铣槽机不受控制地提起并朝着操作员方向从工件移出。

反冲是由于开槽机使用不当导致的。通过采取以下适当的预防措施可以避免这种情况。

- 双手握住开槽机，将手臂置于可以吸收反冲力的位置。始终站在铣刀片的侧面，切勿将铣刀片与身体对齐。
- 请勿使用变钝或损坏的铣刀片。若齿变钝或铣刀片未对准，由于铣削间隙过窄会导致摩擦增加、铣刀片卡住以及反冲。
- 务必确保开机过程正常。
- 检查铣刀片的安装是否正确（特别是旋转方向）。
- 定期清洁和保养设备。

11. 保养

警告

- 在开槽机上进行任何保养工作之前，请先将**电池 (1)** 从设备上卸下。
- 锋利的刀刃可能会造成受伤危险。因此，务必佩戴防护手套。

11.1. FRÄSMASTER 18V

- 请勿使用水或液体洗涤剂。
- 定期用干燥的压缩空气吹扫外壳内部及主轴。
- 清洁设备外部，尤其是调节装置和所有滚轮，以免影响铣槽精度。
- 偶尔给接头喷涂机油。
- 定期清洁护板上的通风槽。

11.2. 铣刀片

维护

- 必须保护铣刀片不受潮，以防腐蚀。
- 清洁剂可能会伤害皮肤或眼睛并损坏刀具。清洁时请戴好手部和眼部防护用品。
- 仅允许使用合适的清洁剂。必须遵守清洁剂制造商的说明。

合规使用

- 开槽机 FRÄSMASTER 18V 只能按照刀具主体上标明的进给类型和转速运行。

维修/磨刀

阅读操作指南

（铣刀片相关手册中的具体说明），链接到网站：*http://webcatalog.wolff-tools.com*

11.3. 充电器和电池

警告

在对充电器进行任何保养工作之前，请拔出电源插头。
请勿使用水或液体洗涤剂。

- 用干布擦除外壳上的灰尘。

阅读操作指南

（充电器和电池相关手册中的具体说明），链接到网站：*http://webcatalog.wolff-tools.com*

12. 服务和维修

只能由授权的 **Wolff 服务中心**进行维修。这样可保证使用备件清单上的原装备件提供专业和可靠的**维修服务**。备件可以在网站：*http://webcatalog.wolff-tools.com* 上找到。

提示

- 在保修期内请勿松开电机外壳上的螺栓。不遵守此规定会导致制造商的质保义务失效。
- 运输电池时务必遵守正确的声明（危险品）。

13. 一致性声明

（根据欧盟机械指令 2006/42；附录 II A）
Uzin Utz Tools GmbH & Co.KG, Ungerhalde 1, D-74360 Ilsfeld 特此证明，

名称：	圆锯
型号：	FRÄSMASTER 18V

本公司销售的本产品款型符合下列欧盟指令的要求。

指令：	2006/42/EC, 2014/30/EU, 2011/65/EU
统一标准：	EN ISO 12100, EN 62841-1, EN 62841-2-5, EN 55014-1, EN 61000-3-2

文献全权代表姓名： Dieter Hammel, Manager Product Conformity
Ilsfeld，2020 年 3 月 31 日

Dieter Hammel

14. 废物处理

请不要将用过的组件与普通家庭垃圾一起处理。

只能通过官方回收点、销售点或您的 Wolff 经销商处置用过的组件。

警告
请勿将电池丢入生活垃圾、火或水中。请勿打开用过的电池。
请勿运送有故障或电池外壳已损坏的电池。

仅针对欧盟国家：
根据指令 2006/66/EC，损坏或用过的电池必须回收。

提示
有关详细的处置方法，可以向您的经销商进行咨询。

15. 保修责任

除非法律另有规定，新款 Wolff 机器的保修期自交付客户之日起为一年。

当提出保修索赔时，还需要
提供发票或购货凭证。

保修期内的所有维修都必须在我公司认可的 Wolff 服务维修中心进行。自行维修和/或维修不当将导致保修索赔无效。操作和/或使用不当亦是如此。

更换零件及配件以及机器上的其它更改为用户提供了高度的安全性和可靠性。为了保证这一点，在不遵守以下规则的情况下，不得更改 Wolff 机器的出厂状态。这些规则适用于更换零件、装备配件以及其它技术更改。

- Wolff 机器上的任何作业都只能由具有适当培训和经验的人员以及必要的作业设备的专业车间进行。我们推荐由 Wolff 专门授权的维修服务中心。

- 如果打算更换零件、装备配件或进行其它技术更改，在开始工作之前，应始终先征求一下由 Wolff 授权的维修服务中心或制造商的建议。

- 强烈建议您只使用我们作为制造商所认可的且经过安全测试的 Wolff 原装备件和原装配件。

- 您可以从由 Wolff 授权的维修服务中心获得这些备件及配件，他们也会很乐意为您提供专业组装服务。Wolff 原装备件和原装配件已经过安全性和适用性测试，尤其是针对 Wolff 机器。
  对于除 Wolff 原装备件和原装配件以外的零配件，我们无法充分评估其安全性和适用性，因此对此也无法给出保证。

- 为了保证操作安全性以及避免损坏，在进行任何形式的技术更改时，无论如何都必须遵守我们的技术准则。如果您对 Wolff 机器有任何其它疑问，请随时与我们联系。

对于因工作不当或违反上述规则而引起的损坏，我们将不承担任何责任，对这一点敬请客户谅解。

Blahoželáme vám ku kúpe prístroja FRÄSMASTER 18 V.

Rozhodli ste sa pre prvotriednu drážkovaciu frézu.
FRÄSMASTER 18 V bol vyvinutý a vyrobený v súlade s aktuálnym stavom poznania v oblasti priemyslu zaoberajúceho sa spracovávaním plastu. Na jeho výrobu boli použité vysoko hodnotné materiály.

Uschovajte si všetky bezpečnostné pokyny a návody.

FRÄSMASTER 18 V
Drážkovacia fréza

Viac informácií o prístroji **FRÄSMASTER 18 V**, ako aj špecifické pokyny v príslušných návodoch k nabíjačke, akumulátoru a frézovaciemu kotúču nájdete na stránke www.wolff-tools.com.

1. Všeobecné bezpečnostné pokyny pre elektrické náradie

VAROVANIE: prečítajte si všetky bezpečnostné pokyny, ostatné pokyny, obrázky a technické údaje, ktorými je vybavené toto elektrické náradie. Zanedbanie dodržiavania nasledujúcich pokynov môže spôsobiť zásah elektrickým prúdom, požiar a/alebo ťažké poranenia. **Uschovajte si všetky bezpečnostné pokyny a návody pre potrebu v budúcnosti.** Výraz „elektrické náradie“ používaný v bezpečnostných pokynoch sa vzťahu na elektrické náradie napájané zo siete (s elektrickým káblom) alebo na elektrické náradie napájané akumulátorom (bez elektrického kábla).

1. **Bezpečnosť na pracovisku**
   a. **Udržiavajte svoje pracovisko čisté a dobre osvetlené.** Neporiadok alebo neosvetlené pracovné priestory môžu viesť k úrazom.
   b. **S elektrickým náradím nepracujte vo výbušnom prostredí, v ktorom sa nachádzajú horľavé kvapaliny, plyny alebo prach.** Elektrické náradie spôsobuje iskry, ktoré môžu zapáliť prach alebo pary.
   c. **Počas používania elektrického náradia sa nesmú v blízkosti zdržiavať deti ani iné osoby.** Pri rozptýlení by ste mohli stratiť kontrolu nad elektrickým náradím.

2. **Elektrická bezpečnosť**
   a. **Pripojovacia zástrčka elektrického náradia musí byť vhodná pre danú elektrickú zásuvku. Zástrčku nesmiete žiadnym spôsobom upravovať. Pri prístrojoch s ochranným uzemnením nepoužívajte žiadne zástrčkové adaptéry.** Neupravené zástrčky a zhodné zásuvky znižujú riziko zásahu elektrickým prúdom.
   b. **Zabráňte telesnému kontaktu s uzemnenými povrchmi ako potrubia, vykurovacie telesá, sporáky a chladničky.** Ak je vaše telo uzemnené, hrozí zvýšené riziko zásahu elektrickým prúdom.
   c. **Elektrické náradie nevystavujte dažďu ani vlhkosti.** Vniknutie vody do elektrického náradia zvyšuje riziko zásahu elektrickým prúdom.
   d. **Nepoužívajte pripojovací kábel na iné účely, napríklad na prenášanie elektrického náradia, vešanie alebo vyťahovanie zástrčky zo zásuvky. Pripojovací kábel udržiavajte mimo pôsobenia tepla, oleja, ostrých hrán alebo pohybujúcich sa dielov.** Poškodené alebo zamotané pripojovacie káble zvyšujú riziko zásahu elektrickým prúdom.

e. **Ak s elektrickým náradím pracujete vonku, používajte len predlžovacie káble ktoré sú vhodné na prácu v exteriéri.** Používanie predlžovacieho kábla vhodného na prácu v exteriéri znižuje riziko zásahu elektrickým prúdom.

f. **Ak nie je možné vyhnúť sa prevádzke elektrického náradia vo vlhkom prostredí, používajte prúdový chránič.** Používanie prúdového chrániča znižuje riziko zásahu elektrickým prúdom.

3. **Bezpečnosť osôb**

a. **Buďte pozorní a dávajte pozor na to, čo robíte, a k práci s elektrickým náradím pristupujte rozumne. Elektrické náradie nepoužívajte, ak ste unavení alebo ste pod vplyvom narkotík, alkoholu alebo liekov.** Moment nepozornosti pri používaní elektrického náradia môže viesť k vážnym poraneniam.

b. **Noste osobné ochranné vybavenie a v každom prípade ochranné okuliare.** Nosenie osobného ochranného vybavenia ako protiprachovej masky, protišmykovej bezpečnostnej obuvi, ochrannej prilby alebo ochrany sluchu v závislosti od druhu a nasadenia elektrického náradia znižuje riziko poranenia.

c. **Zabráňte neúmyselnému uvedeniu do prevádzky. Skôr, než elektrické náradie zapojíte na zdroj prúdu a/alebo akumulátor, alebo ho zodvihnete či budete prenášať, uistite sa, či je vypnuté.** Ak pri prenášaní elektrického náradia držíte prst na spínači alebo elektrické náradie pripájate na zdroj prúdu v zapnutom stave, môžete si spôsobiť poranenie.

d. **Pred zapnutím elektrického náradia odstráňte nastavovacie nástroje alebo skrutkovače.** Nástroje alebo kľúče nachádzajúce sa v rotujúcej časti elektrického náradia môžu spôsobiť poranenia.

e. **Predchádzajte abnormálnemu držaniu tela. Zaujmite stabilný postoj a vždy udržiavajte rovnováhu.** Vďaka tomu môžete elektrické náradie lepšie ovládať v neočakávaných situáciách.

f. **Noste vhodný odev. Nenoste voľné odevy ani šperky. Vlasy a odevy udržiavajte mimo dosahu pohybujúcich sa dielov.** Voľné odevy, šperky alebo dlhé vlasy môžu byť zachytené pohybujúcimi sa dielmi.

g. **Ak je možné namontovať zariadenia na odsávanie alebo zachytávanie prachu, musíte ich pripojiť a používať správnym spôsobom.** Používanie odsávania prachu môže znížiť ohrozenie prachom.

h. **Nepoddávajte sa falošnej bezpečnosti a neporušujte bezpečnostné pravidlá pre elektrické náradie, aj keď budete s elektrickým náradím dobre oboznámení po mnohonásobnom používaní.** Nepozorné konanie môže v zlomku sekundy viesť k ťažkým poraneniam.

4. **Používanie a udržiavanie elektrického náradia**

a. **Nepreťažujte elektrické náradie. Používajte elektrické náradie, ktoré je určené na vašu prácu.** S vhodným elektrickým náradím budete pracovať lepšie a bezpečnejšie v uvedenom rozsahu výkonu.

b. **Nepoužívajte žiadne elektrické náradie s pokazeným spínačom.** Elektrické náradie, ktoré sa už nedá zapnúť alebo vypnúť, je nebezpečné a musí sa opraviť.

c. **Pred vykonaním nastavení na elektrickom náradí, výmenou nasadzovacích nástrojov alebo odložením náradia vytiahnite zástrčku zo zásuvky a/alebo odstráňte odnímateľný akumulátor.** Toto preventívne opatrenie zabraňuje neúmyselnému spusteniu elektrického náradia.

d. **Nepoužívané elektrické náradie uschovajte mimo dosahu detí. Nedovoľte používať elektrické zariadenie osobám, ktoré s ním nie sú oboznámené alebo si neprečítali tieto pokyny.** Elektrické náradie je nebezpečné, ak ho používajú neskúsené osoby.

e. **Elektrické náradie a nasadzovacie nástroje udržiavajte starostlivo. Kontrolujte, či pohyblivé diely fungujú bezchybne a či sa nezasekávajú, či nie sú diely zlomené alebo poškodené tak, že by ohrozili funkčnosť elektrického náradia. Poškodené diely nechajte pred použitím elektrického náradia opraviť.** Príčinou mnohých úrazov je zle udržiavané elektrické náradie.

f. **Rezné nástroje udržiavajte ostré a čisté.** Starostlivo udržiavané rezné nástroje s ostrými reznými hranami sa menej zasekávajú a ľahšie sa vedú.

g. **Elektrické náradie, príslušenstvo, nasadzovacie nástroje atď. používajte podľa týchto pokynov. Pritom zohľadnite pracovné podmienky a vykonávanú činnosť.** Používanie elektrického náradia na iné ako určené účely môže viesť k nebezpečným situáciám.

h. **Rukoväte a uchytávacie plochy udržiavajte suché, čisté a bez oleja a mastnoty.** Klzké rukoväte a uchytávacie plochy neumožňujú bezpečné ovládanie a kontrolu elektrického náradia v nepredvídaných situáciách.

5. Používanie a udržiavanie akumulátorového náradia

a. **Akumulátory nabíjajte len pomocou nabíjačiek, ktoré odporúča výrobca.** Ak je nabíjačka určená na nabíjanie určitého typu akumulátorov, pri používaní s inými akumulátormi hrozí nebezpečenstvo požiaru.

b. **Elektrické náradie používajte len s určenými akumulátormi.** Používanie iných akumulátorov môže viesť k poraneniam a nebezpečenstvu požiaru.

c. **Nepoužívaný akumulátor nedávajte do blízkosti kancelárskych spiniek, mincí, kľúčov, klincov, skrutiek alebo iných malých kovových predmetov, ktoré by mohli spôsobiť premostenie kontaktov.** Skrat medzi kontaktmi akumulátora môže mať za následok poranenia alebo požiar.

d. **V dôsledku nesprávneho používania môže z akumulátora vytekať kvapalina. Zabráňte kontaktu s touto kvapalinou. Pri náhodnom kontakte si postihnuté miesto opláchnite vodou. Ak sa vám kvapalina z akumulátora dostane do očí, privolajte lekára.** Vytekajúca kvapalina z akumulátora môže spôsobiť podráždenie pokožky alebo popáleniny.

e. **Nepoužívajte poškodené ani upravené akumulátory.** Poškodené alebo upravené akumulátory sa môžu správať nepredvídateľne a môžu spôsobiť požiar, výbuch alebo nebezpečenstvo poranenia.

f. **Akumulátor nevystavujte ohňu ani príliš vysokým teplotám.** Oheň alebo teploty nad 50 °C môžu vyvolať výbuch akumulátora.

g. **Postupujte podľa všetkých pokynov na nabíjanie a akumulátor alebo akumulátorové náradie nikdy nenabíjajte mimo rozsahu teploty uvedeného v návode na obsluhu.** Nesprávne nabíjanie alebo nabíjanie mimo prípustného rozsahu teploty môže zničiť akumulátor a zvýšiť nebezpečenstvo požiaru.

6. Servis

a. **Svoje elektrické náradie nechajte opravovať len kvalifikovaným odborným personálom a pri oprave používajte len originálne náhradné diely.** Tým sa zabezpečí, že zostane zachovaná bezpečnosť elektrického náradia.

b. **Nikdy nevykonávajte údržbu poškodených akumulátorov.** Akúkoľvek údržbu akumulátorov by mal vykonávať len výrobca alebo ním poverený zákaznícky servis.

2. Používanie

2.1. Používanie v súlade s určením

Prístroj FRÄSMASTER 18 V je určený na profesionálne používanie na podlahách v interiéroch budov.

Frézovanie škár do elastických podlahovín (plast a prírodná podlahovina) pokladaných vo forme:
- rolí/pásov,
- latiek/dosiek.

Používajte výhradne originálne náhradné diely a príslušenstvo Wolff, inak si nebudete môcť uplatniť nároky vyplývajúce zo záruky a/alebo z ručenia.

2.2. Používanie v rozpore s určením

Každé iné použitie alebo použitie prekračujúce tento rozsah sa považuje za použitie v rozpore s určením.

FRÄSMASTER 18 V v žiadnom prípade nepoužívajte
- na frézovanie škár do iných materiálov, ako napríklad kov, kameň atď.,
- na rezanie/delenie materiálov,
- s inými nástrojmi ako určenými frézovacími kotúčmi.

3. Technické údaje

		FRÄSMASTER 18 V
Kapacita lítiovo-iónového akumulátora	Ah	5,0
Napätie akumulátora	V	18,0
Čas nabíjania (akumulátora)	min	max. 45
Voľnobežné otáčky	ot./min	5 000
Upínací otvor frézovacieho kotúča	mm	20
Priemer frézovacieho kotúča	mm	130
Hrúbka kmeňového kotúča	mm	2,6
HÍbka frézovania	mm	0 – 6, plynulo
Hladina akustického tlaku	L_{pA} (dB)	81,3 (K = 3 dB)
Hladina akustického výkonu	L_{WA} (dB)	92,3 (K = 3 dB)
Úroveň vibrácií	A_h (m/s^2)	< 2,5 (K = 1,5 m/s^2)
Hmotnosť	kg	5,5 (vrát. akumulátora)
	lbs	12,2
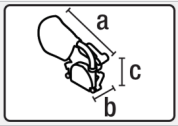	a) mm/palcov	445/17,5
	b) mm/palcov	212/8,4
	c) mm/palcov	336/13,2
		CE

Technické zmeny ostávajú vyhradené.

Hodnoty hluku a vibrácií boli zisťované podľa normy EN 62841. Uvedené namerané hodnoty platia pre nové prístroje. Pri každodennom používaní sa hodnoty hluku a vibrácií menia v závislosti od druhu a spôsobu, akým sa elektrické náradie používa, obzvlášť od toho, aký druh obrobkov sa opracúva.

UPOZORNENIE
Hladina vibrácií uvedená v týchto pokynoch bola meraná procesom merania normovaným v EN 62841 a môže sa používať na porovnávanie elektrického náradia. Je vhodná na predbežný odhad zaťaženia vibráciami. Uvedená hladina vibrácií predstavuje hlavné spôsoby používania elektrického náradia. Ak sa však elektrické náradie používa na iné účely s odlišnými nasadzovacími nástrojmi alebo s nedostatočnou údržbou, môže sa hladina vibrácií líšiť. To môže značne zvýšiť zaťaženie vibráciami počas celého pracovného obdobia. Na presný odhad zaťaženia vibráciami by sa mali zohľadniť aj časy, kedy je prístroj vypnutý alebo beží, ale sa nepoužíva. To môže značne znížiť zaťaženie vibráciami počas celého pracovného obdobia. Stanovte dodatočné bezpečnostné opatrenia na ochranu obsluhy pred vplyvom vibrácií, napr.: údržba elektrického náradia a nasadzovacích nástrojov, udržiavanie rúk v teple, organizácia pracovných postupov.

4. Preprava

Dodržiavajte platné vnútroštátne predpisy týkajúce sa nosenia a zdvíhania bremien.
Hmotnosť vášho prístroja FRÄSMASTER 18 V vrátane prepravného boxu je 9,2 kg (5,5 kg vrát. akumulátora).

Na prepravu drážkovacej frézy používajte výhradne prepravný box obsiahnutý v rozsahu dodávky (pozri rozsah dodávky 5.2 [9]), ako aj rukoväť nachádzajúcu sa na boxe.

Rukoväť (4) na prístroji alebo na prepravnom boxe nikdy nepoužívajte na prepravu žeriavom.

OPATRNE
Vždy zabezpečte, aby bola drážkovacia fréza pred prepravou vypnutá. **Hlavný spínač (5)** nesmie byť zapnutý.

Náhradný akumulátor musí byť v prepravnom boxe vždy uložený kontaktmi nadol. Vo všeobecnosti sa musia nepoužívané akumulátory uschovávať v prepravnom boxe. **Nepoužívaný akumulátor nedávajte do blízkosti kancelárskych spiniek, mincí, kľúčov, klincov, skrutiek alebo iných malých kovových predmetov, ktoré by mohli spôsobiť premostenie kontaktov.** Skrat medzi kontaktmi akumulátora môže mať za následok poranenia alebo požiar. Nezasielajte/neprepravujte poškodené akumulátory.

Preprava je možná len vo vhodnom obale. Hrozí nebezpečenstvo poškodenia rezných hrán.

OPATRNE
NEBEZPEČENSTVO PORANENIA Pri vyberaní prístroja z kufra dbajte na to, aby ste nestlačili hlavný spínač. Okrem toho rukami nesiahajte do oblasti frézovacieho nástroja a pri vyberaní prístroja sa nedotýkajte frézovacieho kotúča a rezných hrán **vodiacej (9)/sledovacej kladky (20).**

Na manuálne dvíhanie drážkovacej frézy použite **rukoväť (4)**. Pri ukladaní drážkovacej frézy do prepravného boxu musí byť demontované **vrecko na prach (3)**.

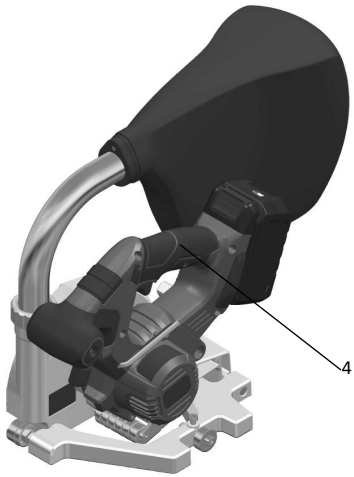

5. Váš FRÄSMASTER 18 V

5.1. Typový štítok a identifikácia

Označenie typu a série sú umiestnené na **typovom štítku (10)** vášho prístroja.
Preneste, prosím, tieto údaje do vášho návodu na obsluhu. Pri všetkých otázkach na naše zastúpenie alebo autorizovaný servis Wolff vždy uvádzajte tieto údaje.

Typ:.....

Sériové č.:.....

Príklad:

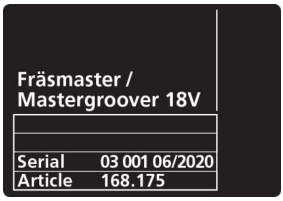

5.2. Rozsah dodávky

	Samostatný prístroj	Súprava
FRÄSMASTER 18 V	1 x	1 x
Prepravný kufor	1 x	1 x
Výfuková rúrka	1 x	1 x
Vrecko na prach	1 x	1 x
Tvrdokovový frézovací kotúč Ø 130 x 3,5	1 x	1 x
Šesťhranný kľúč veľk. 5	1 x	1 x
Originál návodu na obsluhu	1 x	1 x
Preklad originálneho návodu na obsluhu	1 x	1 x
Akumulátor		1 x
Nabíjačka		1 x

5.3. Prehľad dielov zariadenia

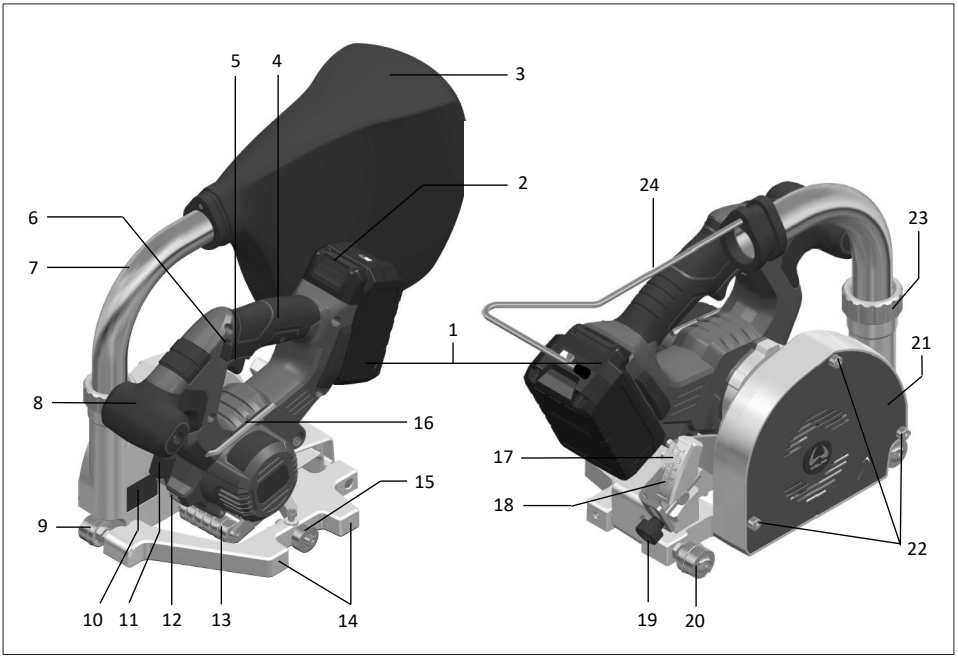

1. Akumulátor
2. Odistenie akumulátora
3. Vrecko na prach
4. Rukoväť
5. Hlavný spínač
6. Blokovanie zapnutia hlavného spínača
7. Výfuková rúrka
8. Prídavná rukoväť
9. Vodiaca kladka
10. Typový štítok s označením typu a série
11. Aretačné tlačidlo vretena (na výmenu frézovacieho kotúča)
12. Osvetlenie
13. Snímacia kladka
14. Paralelný doraz
15. Otočné koliesko
16. Šesťhranný kľúč veľk. 5
17. Ukazovateľ (hĺbka frézovania)
18. Stupnica (hĺbka frézovania)
19. Nastavovacia skrutka (hĺbka frézovania)
20. Sledovacia kladka
21. Krycí plech
22. Skrutky pre krycí plech (na výmenu frézovacieho kotúča)
23. Spojovacia matica
24. Zvesenie vrecka na prach

6. Nastavenia FRÄSMASTER 18 V

VAROVANIE

- Pred všetkými nastavovacími prácami na drážkovacej fréze odstráňte z prístroja **akumulátor (1)**.
- Hrozí nebezpečenstvo poranenia na ostrých rezných hranách. Preto bezpodmienečne noste ochranné rukavice.

6.1. Nastavenie hĺbky frézovania

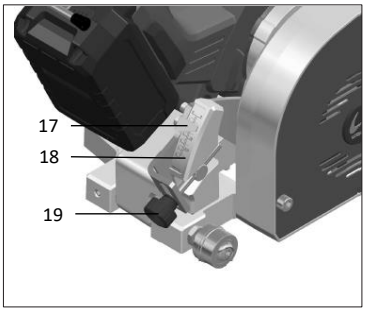

Rovná horná hrana **ukazovateľa (17)** udáva hĺbku frézovania na **stupnici (18)**. Na nastavenie hĺbky frézovania používajte **nastavovaciu skrutku (19).** Ako smerné hodnoty sa môžu brať dve tretiny hrúbky podlahoviny, ako aj maximálne polovica priemeru drôtu. Prednostne sa však vždy musia dodržiavať údaje od výrobcu. Hĺbku frézovania skontrolujte skúšobným frézovaním.

6.2. Nastavenie vodiacej a sledovacej kladky

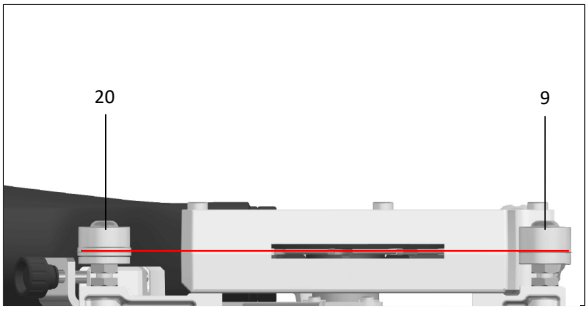

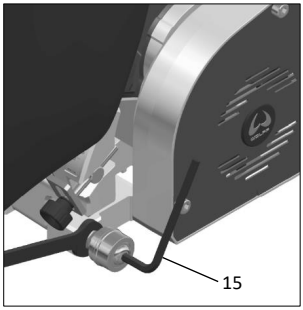

Vodiacu kladku (9) a **sledovaciu kladku (20)** vycentrujte voči frézovaciemu kotúču. Na nastavenie polohy kladiek vidlicovým kľúčom uvoľnite úzku šesťhrannú maticu na základnej doske. Kladky je možné na účely výmeny – po povolení úzkej šesťhrannej matice vidlicovým kľúčom – úplne odstrániť pomocou **šesťhranného kľúča veľk. 5 (15)**.

6.3. Nastavenie otočného kolieska pre podlahoviny s výstupkami

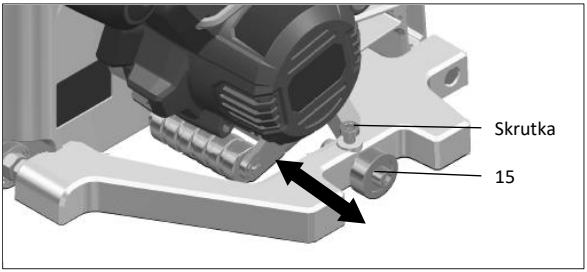

Pri podlahovinách s výstupkami podľa potreby posuňte **otočné koliesko (15)**. Nato povoľte skrutku pomocou **šesťhranného kľúča veľk. 5 (16)** a presuňte **otočné koliesko (15)** do želanej polohy. Následne opäť dotiahnite skrutku.

6.4. Výfuková rúrka

VAROVANIE
NEBEZPEČENSTVO PORANENIA vyletujúcimi čiastočkami.

- FRÄSMASTER 18 V sa smie prevádzkovať len s namontovanou **výfukovou rúrkou (7)** s **vreckom na prach (3)**.
- Noste ochranné okuliare.
- Nesiahajte do výfuku triesok.

Pri montáži sa môže **výfuková rúrka (7)** namontovať pod ľubovoľným uhlom. Dbajte na to, aby bola **spojovacia matica (23)** správne utiahnutá.

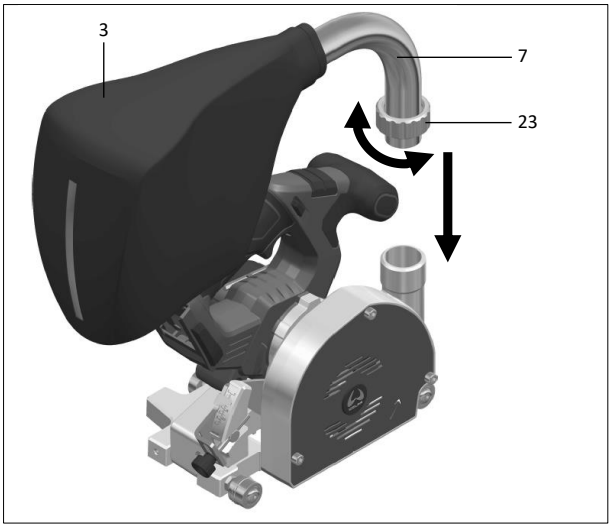

6.5. Výmena frézovacieho kotúča

VAROVANIE
Nosenie osobného ochranného vybavenia ako ochranné rukavice znižuje riziko poranení.
POZOR
Môžu sa používať výlučne originálne frézové kotúče Leister (zoznam týchto frézových kotúčov nájdete v kapitole Príslušenstvo 8 [20]).

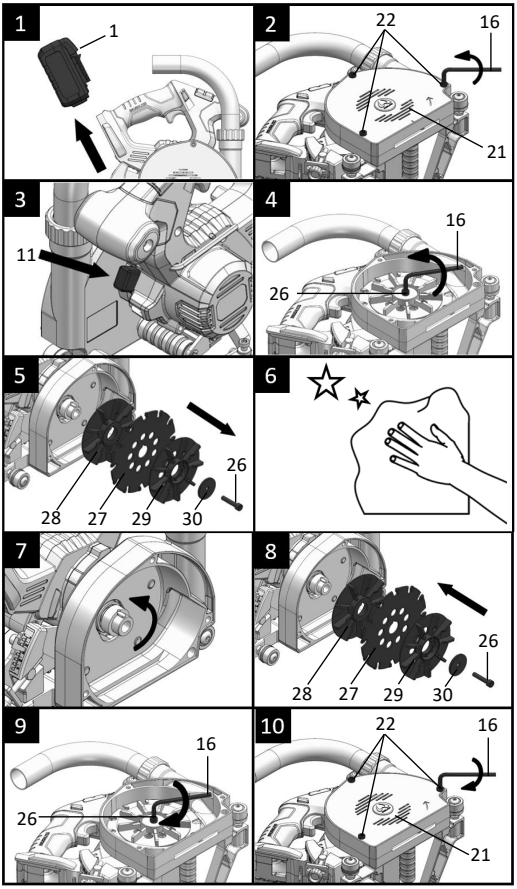

1. **Odstráňte akumulátor (1)!**
2. **Tri skrutky (22)** na **krycom plechu (21)** povoľte pomocou **šesťhranného kľúča veľk. 5 (16)**. Skrutky nezaskrutkujte tak, aby prešli cez krycí plech. Krycí plech spolu s uvoľnenými skrutkami odstráňte z prístroja.
3. Na zaistenie frézovacieho kotúča stlačte **aretačné tlačidlo vretena (11)**.
4. **Skrutku (26)** v strede frézovacieho kotúča povoľte **šesťhranným kľúčom veľk. 5 (16)**.
5. Demontujte **frézovací kotúč (27)**.
6. Vyčistite náboj na prístroji, nasadzovaný **frézovací kotúč (27)** a kolieska ventilátora. Na upínacích plochách nesmú byť nečistoty, mastnota, olej ani voda.

VAROVANIE
- Pred montážou do stroja musíte skontrolovať poškodenie a praskliny na rezných hranách, tele nástroja a upínacích prostriedkoch.
- Poškodené nástroje musí skontrolovať odborník.
- Nástroje s prasknutým telom sa nesmú v žiadnom prípade používať. Oprava takýchto nástrojov nie je prípustná.

7. Smer rezania zubov (smerová šípka na **frézovacom kotúči (27)**) a šípka smeru otáčania na **krycom plechu (21)** sa musia zhodovať.
8. **Frézovací kotúč (27)** a **obe rozdielne kolieska ventilátora (28, 29)** nasaďte a namontujte v znázornenom poradí. **Dierované koliesko ventilátora (29)** sa musí vždy montovať na vonkajšej strane. Taktiež sa musí opäť nutne namontovať **upínacia podložka (30)**. **Nikdy nepoužívajte poškodenú alebo nesprávnu upínaciu podložku (30) alebo skrutku (26).** Podložky a skrutky frézovacieho kotúča boli skonštruované špeciálne pre vašu drážkovaciu frézu, pre optimálny výkon a prevádzkovú bezpečnosť.
9. Skrutku utiahnite **šesťhranným kľúčom veľk. 5 (16)**.
10. **Krycí plech (21)** sa musí nutne opäť nasadiť a **tri skrutky (22)** sa musia utiahnuť **šesťhranným kľúčom veľk. 5 (16)**.

7. Uvedenie prístroja FRÄSMASTER 18 V do prevádzky

7.1. Pracovné prostredie a bezpečnosť

- **Pred každým použitím skontrolujte, či ochranný kryt funguje bezchybne. Ak sa frézovací kotúč pri stlačení rukoväte automaticky nevtiahne späť do ochranného krytu, drážkovaciu frézu ďalej nepoužívajte.** Nikdy neobchádzajte bezpečnostný mechanizmus. Ak by drážkovacia fréza spadla na zem, musíte skontrolovať funkčnosť ochranného krytu.
- **Skontrolujte stav a funkciu pružiny ochranného krytu. Ak ochranný kryt a pružina nefungujú bezchybne, pred použitím nechajte vykonať údržbu drážkovacej frézy.** Poškodené diely, priľnavé usadeniny alebo nahromadené triesky spôsobujú, že ochranný kryt pracuje oneskorene.
- **Ak ochranný kryt nezakrýva frézovací kotúč, neklaďte drážkovaciu frézu na pracovný stôl ani na zem.** Nechránený dobiehajúci frézovací kotúč spôsobí pohyb drážkovacej frézy proti smeru rezania a poškodí všetko, čo mu bude stáť v ceste. Dbajte na čas dobehu frézovacieho kotúča.
- **Keď vykonávate práce, pri ktorých môže nasadzovací nástroj naraziť na skryté elektrické vedenia alebo vlastný pripojovací kábel, držte elektrické náradie za izolované rukoväte.** Kontakt s vedením pod napätím uvedie pod napätie ak kovové časti elektrického náradia a spôsobí zásah elektrickým prúdom.
- **Prístroj musíte počas prevádzky neustále pozorovať.** Frézovací kotúč môže zachytiť predmety a odmrštiť ich preč.
- **Počas používania elektrického náradia sa nesmú v blízkosti zdržiavať deti ani iné osoby.** Pri rozptýlení by ste mohli stratiť kontrolu nad elektrickým náradím.
- Teplota prostredia pre FRÄSMASTER 18 V je **-10 až 50 °C**. Prístroj sa smie prevádzkovať výlučne v rámci tohto rozsahu teploty prostredia.

7.2. Vloženie akumulátora

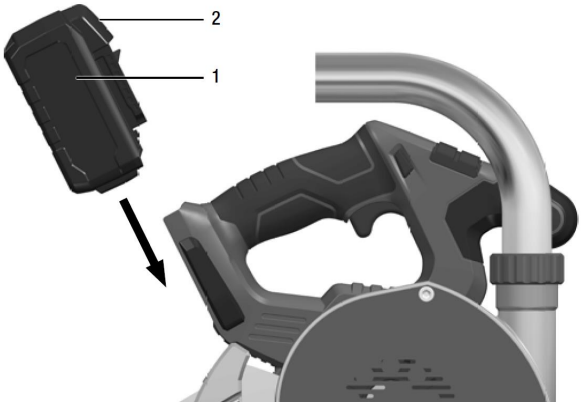

Nabitý **akumulátor (1)** zasuňte podľa obrázka do prístroja FRÄSMASTER 18 V až po úplné zaklapnutie. Pri tomto kroku nemusíte stlačiť **odistenie akumulátora (2)**.

Stav nabitia akumulátora
Po stlačení tlačidla je možné na LED indikátore skontrolovať stav nabitia akumulátora.

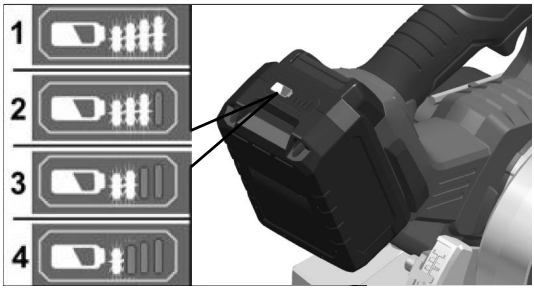

Indikátor zhasne po piatich sekundách. Ak bliká jedna LED, musí sa akumulátor nabiť. Ak po stlačení tlačidla nesvieti žiadna LED, je akumulátor chybný a musí sa vymeniť.

7.3. Zapnutie – frézovanie – vypnutie

NEBEZPEČENSTVO PORANENIA
Nesiahajte rukami do oblasti frézovania a na frézovací kotúč. Prístroj držte obidvomi rukami. Keď držíte drážkovaciu frézu obidvomi rukami, neporaníte si ruky na frézovacom kotúči. Prístroj sa môže prevádzkovať len s namontovaným **krycím plechom (21)**. Vyhýbajte sa oblasti pred a za rotujúcim frézovacím kotúčom.

VAROVANIE
NEBEZPEČENSTVO PORANENIA vyletujúcimi čiastočkami.

- FRÄSMASTER 18 V sa smie prevádzkovať len s namontovanou **výfukovou rúrkou (7)** s **vreckom na prach (3)**.
- Noste ochranu očí.
- Nesiahajte do výfuku triesok.
- Z bezpečnostných dôvodov sa hlavný spínač (5) nearetuje a musíte ho počas frézovania držať stlačený. FRÄSMASTER 18 V zapínajte vždy až v pracovnej polohe. Drážkovacia fréza sa môže prevádzkovať len s namontovaným krycím plechom (21).

Pred začiatkom frézovania umiestnite **vodiacu (9) a sledovaciu kladku (20)** správne v smere drážky. Prístroj stojaci na zemi sa nesmie presúvať, **vodiaca (9) a sledovacia kladka (20)** by poškriabali podlahu.

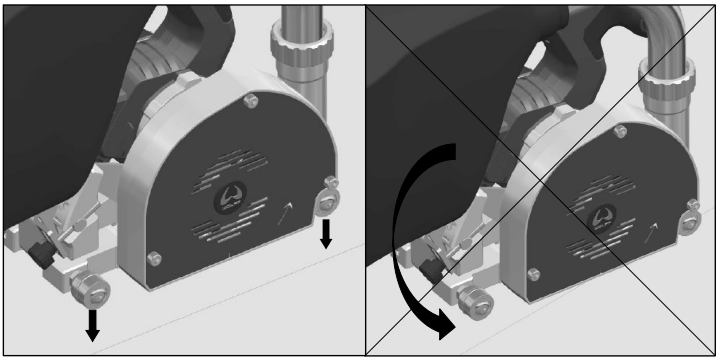

Zapnutie:

Prístroj sa musí počas zapínania nachádzať v pokojovej polohe.

1. **Blokovanie zapnutia (6)** potlačte doľava/doprava a podržte stlačené.
2. Stlačte **hlavný spínač (5)** a držte ho stlačený.
3. Uvoľnite **blokovanie zapnutia (6)**.
4. Nakloňte prístroj a uveďte ho do frézovacej polohy.

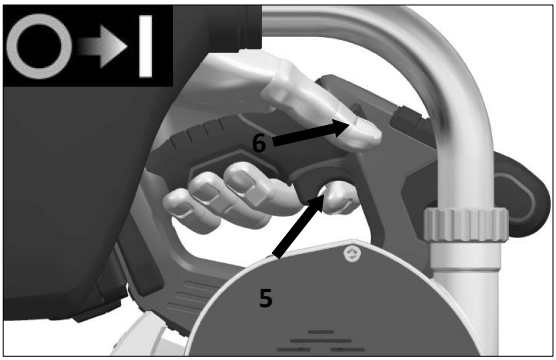

Pokojová poloha

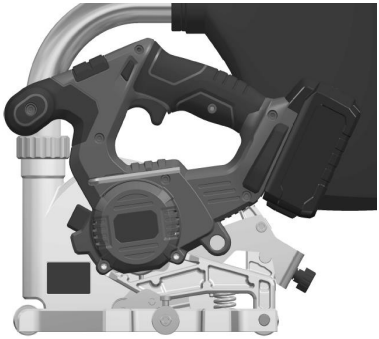

Frézovacia poloha

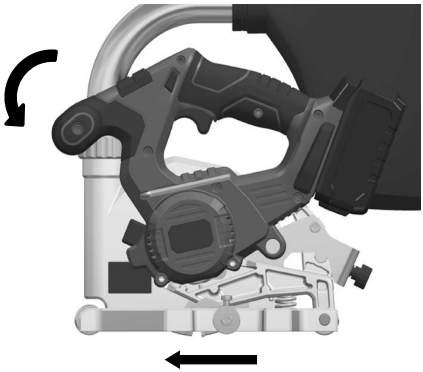

Smer posuvu

Frézovanie:

UPOZORNENIE
Príliš silný posuv znižuje výkon prístroja, zhoršuje kvalitu rezu a skracuje životnosť frézovacieho kotúča.
VAROVANIE
Po vypnutí frézovací kotúč ešte krátky čas dobieha. Keď sa rotujúci frézovací kotúč dotkne obrobku, môže dôjsť k spätnému nárazu.

5. Prístrojom FRÄSMASTER 18 V pohybujte vpred pozdĺž spoja s rovnomerným posuvom.

Odporúčame držať FRÄSMASTER 18 V obojručne, jednou rukou za **rukoväť (4)** a druhou rukou viesť za teleso frézovacieho kotúča alebo za **prídavnú rukoväť (8)**. Pritom musíte dbať na to, aby ste rukou nezakrývali vzduchovú štrbinu na **krycom plechu (21)**. Ak je nutné jednoručné vedenie, veďte FRÄSMASTER 18 V jednou rukou za **rukoväť (4)**. Dbajte na to, aby ste druhou rukou nesiahali do oblasti frézovania.

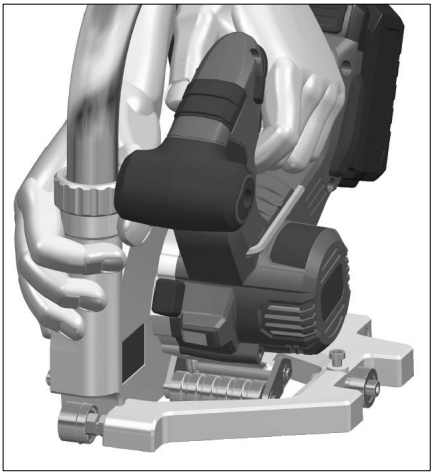

Vypnutie:

6. Na konci škáry prístroj so **stlačeným hlavným spínačom (5)** vychýľte do hornej pokojovej polohy.

7. Uvoľnite **hlavný spínač (5)**. **Pozor:** frézovací kotúč ešte krátky čas dobieha.

8. Až potom zdvihnite prístroj z podlahy. Dbajte na to, aby ste rukami nesiahli do oblasti frézovania na prístroji.

Po skončení práce:
FRÄSMASTER 18 V a príslušenstvo dôkladne vyčistite.

UPOZORNENIE
Integrované odsávanie na prístroji nenahrádza čistenie škáry medzi frézovaním a zváraním. Zabráňte hromadeniu prachu na pracovisku.

7.4. Vrecko na prach

Pravidelne vyprázdňujte **vrecko na prach (3)**. Nato odstráňte **vrecko na prach (3) vrát. zavesenia (24)** z **výfukovej rúrky (7)**. Podržte **vrecko na prach (3)** nad nádobou na likvidáciu a rozopnite zips. Ľahkým trasením môžete vyprázdniť **vrecko na prach (3)**.

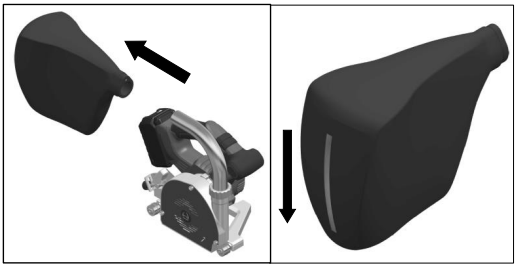

7.5. Paralelný doraz

Paralelný doraz (14) sa nachádza 150 mm od stredu frézovacieho kotúča. Paralelný doraz používajte na frézovanie škár pozdĺž existujúcich a/alebo iných pevných hrán.

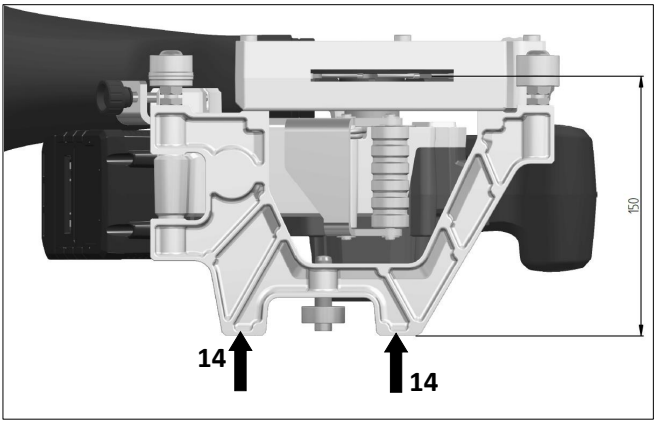

7.6. Nabíjačka a akumulátor

Dodržiavajte Všeobecné bezpečnostné pokyny pre elektrické náradie – Používanie a udržiavanie akumulátorového náradia v kapitole 1 [4].

Nabíjačku nevystavujte dažďu ani vlhkosti. Vniknutie vody do nabíjačky zvyšuje riziko zásahu elektrickým prúdom.
Prístroj je vhodný len na používanie v interiéri.

Čítajte návody na obsluhu
(špecifické pokyny v príslušných príručkách pre nabíjačku a akumulátor), odkaz na internetovú stránku: *http://webcatalog.wolff-tools.com*

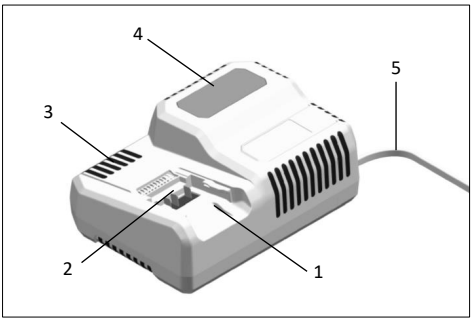

1. Zasúvacia šachta pre akumulátor
2. Kontakty
3. Vetracia štrbina
4. Displej na zobrazenie prevádzkového stavu
5. Sieťový kábel so zástrčkou

Nabíjačka 18,0 V je určená na nabíjanie lítiovo-iónových akumulátorov typu súprava akumulátorov 18,0 V (5,0 Ah).

7.7. Pokyny na dosiahnutie dlhej životnosti akumulátora a skladovanie

VAROVANIE

- Akumulátory nikdy nenabíjajte pri teplotách pod 0 °C, resp. nad 50 °C .
- Akumulátory nenabíjajte v prostredí s vysokou vlhkosťou vzduchu alebo teplotou prostredia.
- Akumulátory a nabíjačku počas nabíjania nezakrývajte.
- Po dokončení nabíjania vytiahnite sieťovú zástrčku nabíjačky.
- Akumulátor sa môže skladovať len v suchom prostredí chránenom pred prachom. Ak sa akumulátory dlhší čas nepoužívajú, musia sa skladovať čiastočne nabité a v chlade.

Počas nabíjania sa akumulátory a nabíjačka zahrievajú. To je normálne.
Lítiovo-iónové akumulátory nevykazujú známy „pamäťový efekt“. Napriek tomu by sa mal akumulátor pred nabíjaním úplne vybiť a nabíjanie by sa malo vždy úplne dokončiť.

7.8. Nabíjanie

1. Zasuňte sieťovú zástrčku nabíjačky. Osvetlenie pozadia displeja sa rozsvieti na **dve sekundy** nazeleno a následne opäť zhasne. Zobrazí sa **OK**.

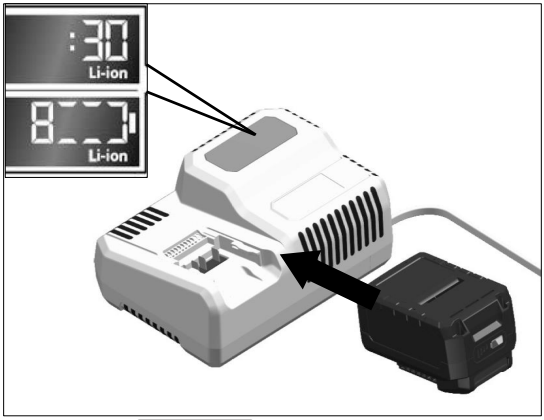

2. **Akumulátor (1)** vložte úplne do nabíjačky, až kým nezaklapne.
   - Na displeji sa striedavo zobrazuje zostávajúci čas nabíjania (až po úplné nabitie akumulátora) a grafické znázornenie stavu nabitia.
   - Osvetlenie pozadia displeja svieti oranžovo, keď je **akumulátor (1)** nabitý na menej ako 80 %.
   - Pri nabití nad 80 % svieti displej nazeleno a zobrazí sa **OK**.

3. **Akumulátor (1)** je úplne nabitý, keď sa objaví zobrazenie

. Zelené osvetlenie pozadia po krátkom čase zhasne.

4. **Akumulátor (1)** vyberte z nabíjačky.

5. Vytiahnite zástrčku.

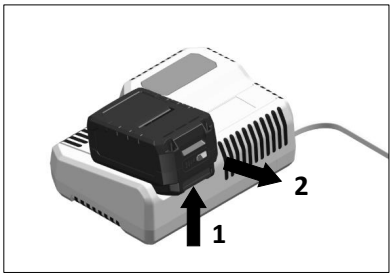

8. Príslušenstvo

FRÄSMASTER 18 V môže byť vybavený tvrdokovovým frézovacím kotúčom alebo frézovacím kotúčom s polykryštalickými diamantmi (PKD). Smú sa používať len dierované originálne frézovacie kotúče WOLFF.

Geometria frézovacieho kotúča	Objednávacie číslo	Označenie
	089658	frézovací kotúč PKD Ø 130 x 3,5 tvar zubov: kónický počet zubov: 6
	089625	tvrdokovový frézovací kotúč Ø 130 x 2,8 tvar zubov: parabolický počet zubov: 12
	089623	tvrdokovový frézovací kotúč Ø 130 x 3,5 tvar zubov: parabolický počet zubov: 12

9. Varovné a chybové hlásenia

Stav nabitia akumulátora:
Indikátor zhasne po piatich sekundách. Ak bliká jedna LED, musí sa akumulátor nabiť. Ak po stlačení tlačidla nesvieti žiadna LED, je akumulátor chybný a musí sa vymeniť.

UPOZORNENIE
Ak po vložení akumulátora do nabíjačky bliká displej, vyskytla sa chyba na akumulátore alebo nabíjačke.

Displej bliká pomaly a osvetlenie pozadia je oranžové.
Akumulátor je príliš horúci, resp. príliš studený. Keď akumulátor dosiahne nabíjaciu teplotu (0 °C – 50 °C), začne nabíjanie.

Displej bliká rýchlo a osvetlenie pozadia je červené.
Vyberte akumulátor z nabíjačky a znova ho vložte. Ak sa indikácia nezmení, akumulátor je chybný. Akumulátor vymeňte alebo ho nechajte skontrolovať v odbornom servise.
Ak sa toto chybové hlásenie zobrazuje aj pri inom akumulátore, je chybná nabíjačka. Nabíjačku nechajte skontrolovať v odbornom servise.

10. Časté otázky, príčiny a opatrenia

Frézovaná drážka nie je vycentrovaná voči stykovej škáre.

- Skontrolujte hrúbku kmeňového kotúča (2,6 mm) frézovacieho kotúča. Dôležité: smú sa používať len originálne frézovacie kotúče Wolff.
- Skontrolujte zarovnanie vodiacej a sledovacej kladky.

Hĺbka frézovanej drážky nie je rovnomerná:

- Počas frézovania dbajte na to, aby ste na prístroj pôsobili rovnomernou prítlačnou silou.

Životnosť frézovacieho kotúča sa výrazne skracuje:

- Na úpravu vlastností podlahoviny pridáva výrobca aditíva, ktoré môžu mať negatívny vplyv na životnosť frézovacieho kotúča. Na frézovanie bezpečnostných podlahovín odporúčame používať frézovací kotúč PKD.

Prístroj sa upcháva:

- Skontrolujte nastavenie hĺbky frézovania. Pri príliš veľkej hĺbke frézovania sa môžu na telese a výfukovej rúrke hromadiť zvyšky lepidla a spôsobiť upchatie trieskami.
- Znížte posuv.
- Skontrolujte, či sú prívodné vzduchové štrbiny v **krycom plechu (21)** voľné, obzvlášť počas frézovania.
- Prístroj pravidelne čistite a udržiavajte.

Zasekávanie frézovacieho kotúča:

- Ak sa frézovací kotúč zasekne alebo prerušíte prácu, vypnite drážkovaciu frézu a držte prístroj v materiáli pokojne, kým sa frézovací kotúč nezastaví. Nikdy sa nepokúšajte vytiahnuť drážkovaciu frézu z obrobku, kým sa frézovací kotúč pohybuje, inak môže dôjsť k spätnému nárazu. Zistite a odstráňte príčinu zasekávania frézovacieho kotúča. Ak pokračujete vo frézovaní existujúcej škáry, dbajte na to, aby bol frézovací kotúč vycentrovaný v škáre.
- Skontrolujte, či je frézovací kotúč správne namontovaný (obzvlášť smer otáčania).

Spätný náraz prístroja:

Spätný náraz prístroja je náhla reakcia v dôsledku zadrhávajúceho sa, zasekávajúceho sa alebo nesprávne zarovnaného frézovacieho kotúča, ktorá vedie k tomu, že sa nekontrolovaná fréza nadvihne a pohybuje z obrobku von smerom k obsluhe.

Spätný náraz je dôsledkom nesprávneho alebo chybného používania drážkovacej frézy. Je možné mu zabrániť vhodnými preventívnymi opatreniami, ako je opísané v nasledujúcom texte.

- Drážkovaciu frézu pevne držte obidvomi rukami a ramená dajte do polohy, v ktorej môžete absorbovať sily spätného nárazu. Vždy sa zdržiavajte bokom od frézovacieho kotúča, nikdy nedávajte frézovací kotúč do jednej línie s vaším telom.
- Nepoužívajte tupé ani poškodené frézovacie kotúče. Frézovacie kotúče s tupými alebo nesprávne zarovnanými zubami spôsobujú v dôsledku príliš úzkej frézovanej medzery zvýšené trenie, zasekávanie frézovacieho kotúča a spätné nárazy.
- Bezpodmienečne dbajte na správny postup pri zapínaní.
- Skontrolujte, či je frézovací kotúč správne namontovaný (obzvlášť smer otáčania).
- Prístroj pravidelne čistite a udržiavajte.

11. Údržba

VAROVANIE

- Pred všetkými údržbovými prácami na drážkovacej fréze odstráňte z prístroja **akumulátor (1)**.
- Hrozí nebezpečenstvo poranenia na ostrých rezných hranách. Preto bezpodmienečne noste ochranné rukavice.

11.1. FRÄSMASTER 18 V

- Nepoužívajte vodu ani kvapalné čistiace prostriedky.
- Vnútro telesa s vretenom pravidelne vyfukujte suchým stlačeným vzduchom.
- Vonkajšok prístroja, obzvlášť nastavovací prípravok a všetky kladky vyčistite, aby nebola ohrozená presnosť frézovanej škáry.
- KÍby príležitostne postriekajte strojovým olejom.
- Pravidelne čistite vetraciu štrbinu v krycom plechu.

11.2. Frézovací kotúč

Udržiavanie

- Frézovací kotúč musíte chrániť pred vlhkosťou, aby ho chránili pred koróziou.
- Čistiace prostriedky môžu agresívne pôsobiť na pokožku alebo oči a poškodiť nástroj. Pri čistení používajte ochranu rúk a očí.
- Používajte len vhodné čistiace prostriedky. Musíte dodržiavať pokyny výrobcov čistiacich prostriedkov.

Používanie v súlade s určením

- Drážkovacia fréza FRÄSMASTER 18 V sa môže používať len so spôsobom posuvu a otáčkami, ako je označené na tele nástroja.

Opravy/brúsenie

Čítajte návody na obsluhu
(špecifické pokyny nájdete v príslušnej príručke k frézovaciemu kotúču), odkaz na internetovú stránku: *http://webcatalog.wolff-tools.com*

11.3. Nabíjačka a akumulátor

VAROVANIE
Pred všetkými údržbovými prácami na nabíjačke vytiahnite sieťovú zástrčku.
Nepoužívajte vodu ani kvapalné čistiace prostriedky.

- Nečistoty a prach odstráňte z telesa suchou handrou.

Čítajte návody na obsluhu
(špecifické pokyny v príslušných príručkách pre nabíjačku a akumulátor), odkaz na internetovú stránku: *http://webcatalog.wolff-tools.com*

12. Servis a opravy

Opravy smú vykonávať výlučne autorizované servisné miesta **spoločnosti Wolff**. Tie zabezpečia do odborný a spoľahlivý **opravárenský servis** s originálnymi náhradnými dielmi podľa zoznamov náhradných dielov. Náhradné diely nájdete na internete na stránke: *http://webcatalog.wolff-tools.com*.

UPOZORNENIE

- Skrutky na telese motora počas záručnej doby neuvoľňujte. V prípade nedodržania zaniknú záručné povinnosti výrobcu.
- Pri zasielaní akumulátora musíte dodržať správne vyhlásenie (nebezpečný materiál).

13. Vyhlásenie o zhode

(v zmysle smernice ES o strojových zariadeniach č. 2006/42, príloha II A)
Spoločnosť Uzin Utz Tools GmbH & Co.KG, Ungerhalde 1, D-74360 Ilsfeld potvrdzuje, že prístroj

Označenie:	kotúčová píla
Typ:	FRÄSMASTER 18 V

vo vyhotovení, v akom bola nami uvedená na trh, spĺňa požiadavky nasledujúcich smerníc EÚ.

Smernice:	2006/42/ES, 2014/30/EÚ, 2011/65/EÚ
Harmonizované normy:	EN ISO 12100, EN 62841-1, EN 62841-2-5, EN 55014-1, EN 61000-3-2

Meno osoby poverenej zostavením dokumentácie: Dieter Hammel, Manager Product Conformity
Ilsfeld, 31.3.2020

Dieter Hammel

14. Likvidácia

Komponenty, ktoré doslúžili, žiadnom prípade nevyhadzujte do normálneho domáceho odpadu.

Výlučne ich likvidujte prostredníctvom oficiálnych zberných dvorov, prostredníctvom predajných miest alebo vášho predajcu Wolff.

VAROVANIE
Akumulátory/batérie nevyhadzujte do domáceho odpadu, ohňa ani do vody. Neotvárajte akumulátory, ktoré doslúžili.
Chybné akumulátory alebo akumulátory s poškodeným telesom nezasielajte.

Len pre štáty EÚ:
Podľa smernice 2006/66/EG sa musia defekte poškodené alebo spotrebované akumulátory/batérie recyklovať.

UPOZORNENIE
O možnostiach likvidácie sa informujte u svojho odborného predajcu.

15. Záručné plnenie

Záručná doba nových strojov Wolff je jeden rok od dátumu odovzdania/expedície zákazníkovi, pokiaľ nie je v príslušných zákonných predpisoch uvedené inak.

Pri uplatňovaní nárokov na záruku sa musí zásadne predložiť
faktúra, resp. doklad o kúpe.

Všetky opravy v rámci záruky musí vykonávať nami uznaná servisná dielňa Wolff. Opravy vykonané vo vlastnej réžii a alebo neodborné opravy vedú spravidla k vylúčeniu nárokov na záručné plnenie. To platí taktiež pre neodbornú obsluhu a/alebo používanie.

Výmena dielov, príslušenstva a iné úpravy strojov Wolff
Stroje Wolff poskytujú používateľovi vysokú mieru bezpečnosti a spoľahlivosti. Aby bola zachovaná, nesmie sa stav, v akom bol váš stroj Wolff dodaný z výroby, meniť bez zohľadnenia nasledujúcich pravidiel. Tieto pravidlá platia pre výmenu dielov, dovybavovanie príslušenstvom, ako aj pre ostatné technické zmeny.

- Akékoľvek práce na vašom stroji Wolff môže vykonávať výlučne odborná dielňa, ktorá disponuje príslušne vyškoleným a skúseným personálom, ako aj potrebnými pracovnými prostriedkami. Odporúčame využívať služby autorizovaných servisov Wolff.

- V prípade úmyselnej výmeny dielov, úmyselného dovybavenia príslušenstvom a iných úmyselných technických zmien by sa vždy pred začiatkom práce mala uskutočniť konzultácia s autorizovaným servisom Wolff alebo nami ako výrobcom.

- Nutne odporúčame používať len originálne náhradné diely Wolff a originálne diely príslušenstva Wolff, ktoré sme my ako výrobca overili z hľadiska bezpečnosti a schválili.

- Tieto náhradné diely a diely príslušenstva si môžete zaobstarať vo svojom autorizovanom servise Wolff, ktorý vám rád zabezpečí aj odbornú montáž. Originálne náhradné diely Wolff a originálne diely príslušenstva Wolff boli skontrolované z hľadiska bezpečnosti a vhodnosti špeciálne pre stroje Wolff. Bezpečnosť a vhodnosť iných ako originálnych náhradných dielov Wolff a dielov príslušenstva Wolff nedokážeme dostatočne posúdiť a následne sa za ne zaručiť.

- Na zachovanie prevádzkovej bezpečnosti a zabránenie poškodeniu sa v prípade technických zmien – bez ohľadu na ich druh – musia v každom prípade rešpektovať naše technické smernice. V prípade ďalších otázok týkajúcich sa vášho stroja Wolff sa na nás kedykoľvek obráťte.

Prosíme vás o porozumenie, že nemôžeme ručiť za škody, ktoré vznikli v dôsledku neodborných prác, resp. v dôsledku porušenia uvedených pravidiel.

Uzin Utz Tools GmbH & Co.KG
Ungerhalde 1
D-74360 Ilsfeld
Tel. +49 (0)7062 91556-0
Fax +49 (0)7062 91556-44
www.wolff-tools.com
tools@uzin-utz.com

BA WOLFF FRÄSMASTER 18V
Artikelnummer: 161415 / 169.852 / 07.2020